Montage-, Bedienungs- und Wartungsanleitung

GB	ASSEMBLY, USER AND MAINTENANCE INSTRUCTIONS
FR	NOTICE DE MONTAGE, D'UTILISATION ET D'ENTRETIEN
IT	ISTRUZIONI DI MONTAGGIO, USO E MANUTENZIONE

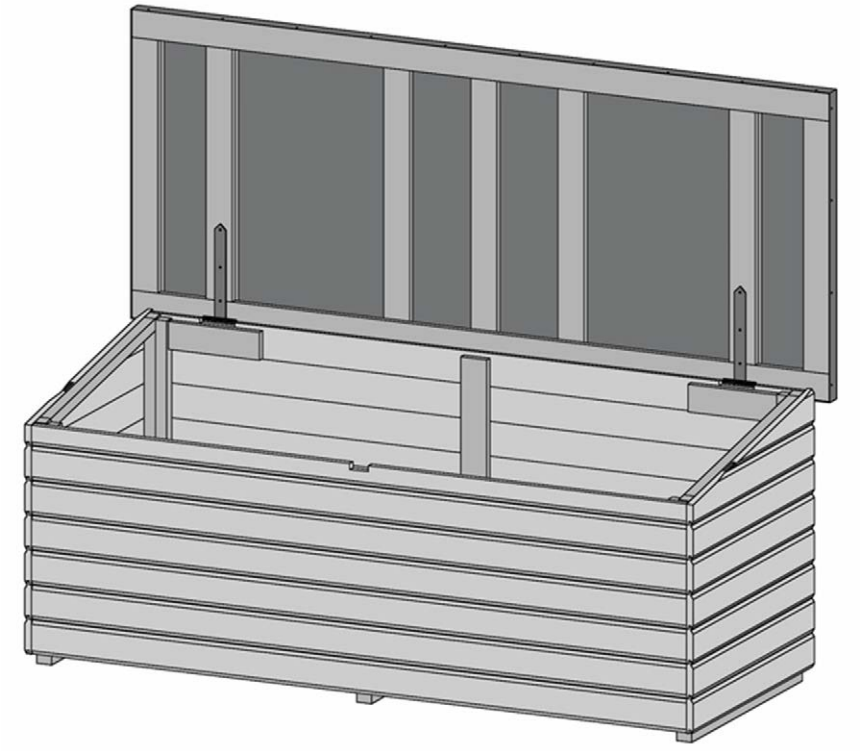

Art.-Nr.: 360.1807.30401

Stand 2644

- de -

Sehr geehrte Kundin, sehr geehrter Kunde,

Lesen Sie diese Anleitung vor dem Aufbau bitte vollständig durch, um Montagefehler oder Beschädigungen zu vermeiden.

WICHTIG!
Prüfen Sie bitte sofort anhand der Packliste, ob das Gerätehaus vollständig und unbeschädigt bei Ihnen angekommen ist.
Bitte vernichten Sie die Packliste erst nach Ablauf der Garantiezeit. Diese Liste dient Ihnen zur Kontrolle auf Vollständigkeit der Einzelteile und ist mit dem Kaufbeleg aufzubewahren. Eventuelle Beanstandungen können mit Hilfe dieser Liste problemlos behoben werden. Die Pos.-Nummern der Packliste stimmen nicht mit den Pos.-Nummern folgender Montageanleitung überein.

Wir empfehlen Ihnen die Montage mit 2 Personen durchzuführen.
Zur Verhütung von Unfällen ist zu vermeiden, daß sich Kinder während der Montage in unmittelbarer Nähe befinden.
Weiterentwicklungen im Sinne des technischen Fortschritts behalten wir uns vor. So können geringfügige Abweichungen in den Darstellungen entstehen.
Die Palette, auf der das Haus transportiert wird, besteht aus zwei Bodenbalken, die zur Montage des Hauses benötigt werden, und zwei Distanzhölzern, welche nur als Verpackungsmaterial dienen und entsorgt werden können.
Verpackungsmaterial nicht einfach wegwerfen! Papier-, Pappe- und Wellpappeverpackungen, sowie Kunststoffverpackungsteile sollten in die entsprechenden Sammelbehälter gegeben werden.

Empfehlungen
Voraussetzung für die fachgerechte Montage ist ein absolut ebenes und rechtwinkliges Fundament.
Wir empfehlen ein Streifenfundament. Einen Fundamentplan erhalten Sie bei Ihrem Fachhändler!
Ein Plattenfundament ist ebenfalls möglich.
Um aufsteigende Feuchtigkeit zu verhindern, empfehlen wir, zwischen dem Fundament und den Bodenbalken eine Sperrschicht aus der Verpackungsfolie, Dachpappe o.ä. zu verlegen.
Die Sperrschicht aus Dachpappe ist nicht im Lieferumfang enthalten.
Die Zwischenräume der Bodenbalken gewährleisten eine notwendige Unterlüftung des Hauses.
Gegen Windschäden ist das Haus mit dem Fundament zu verankern. Hierzu eignen sich im Fachhandel erhältliche Betonanker oder Stahlwinkel, mit denen die Bodenbalken auf dem Fundament befestigt werden.
Die Verankerung gehört nicht zum Lieferumfang.
Die mitgelieferte Dachpappe dient in erster Linie als vorübergehender Schutz gegen Witterungseinflüsse. Um einen dauerhaften Schutz zu gewährleisten, empfehlen wir Ihnen die Dacheindeckung *nur* mit besandeten Bitumenschindeln. Damit schaffen Sie die Grundlage für eine lange Haltbarkeit und Widerstandsfähigkeit gegen Witterungseinflüsse. Andernfalls ist mit Schäden an Ihrem weka-Produkt zu rechnen.
Bitte bohren Sie alle Schraubverbindungen vor, um Beschädigungen an den Holzteilen zu vermeiden!
Folgendes Zeichen macht Sie während der Anleitung nochmals darauf aufmerksam:

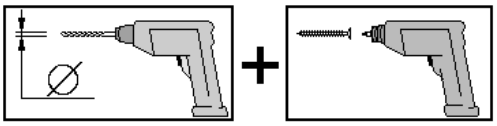

Holzschutz
Schützen Sie unbehandeltes Holz vor und während des Aufbaus vor direkter Sonneneinwirkung oder Feuchtigkeit!
Das Produkt besteht aus dem natürlichen Rohstoff Holz. Dies macht regelmäßig ausreichende Holzschutzmaßnahmen zwingend erforderlich. Für die fachgerechte Holzschutzbehandlung wenden Sie sich bitte an einen Holzschutzfachmann.
Holzschutzmaßnahmen sind vom Kunden in eigener Verantwortlichkeit durchzuführen. Ohne vorschriftsmäßigen Holzschutz kann keine Gewährleistung übernommen werden. Bitte beachten Sie auch die diesbezüglichen Bestimmungen in unseren Garantieerklärungen.
Wir wünschen Ihnen viel Freude mit Ihrem Holzprodukt.
Tür und Fenster sind von außen sowie von innen mit der Holzschutzlasur zu behandeln.
Die Bodenbalken wurden bereits von uns ausreichend vorbehandelt (kesseldruckimprägniert).
Ein regelmäßiger Anstrich gemäß den Herstellerangaben der Holzschutzlasur ist zum Schutz des Holzes notwendig.

 © Copyright HRB 3662

Hinweis
Der Standort der Gartentruhe muss so gewählt werden, dass ein Dauertropfen ausgeschlossen werden kann. Das ständige Tropfen, ausgelöst durch beispielsweise zu geringe Dachüberstände an Hausfassaden und dem nichtvorhandensein einer geeigneten Entwässerung, kann zur Korrosion von Metallteilen der Gartentruhe führen.
Ungeeignete Standorte sind meist gut erkennbar an den auffällig hellen, ausgewaschenen Stellen auf Gehwegplatten, Pflastersteinen oder Beton, auch kann es dort zur Bildung von kleineneren Pfützen oder Rinnsälen auf Schotter oder Erde kommen.
Die hier genannten Standorte sind unbedingt zu vermeiden!

Werkzeug
Folgendes Werkzeug sollten Sie vor Beginn des Aufbaus zurechtgelegt haben:

Wasserwaage Rollmaß Bohrmaschine Elektroschrauber Stecheisen Schraubenschlüssel SW 10

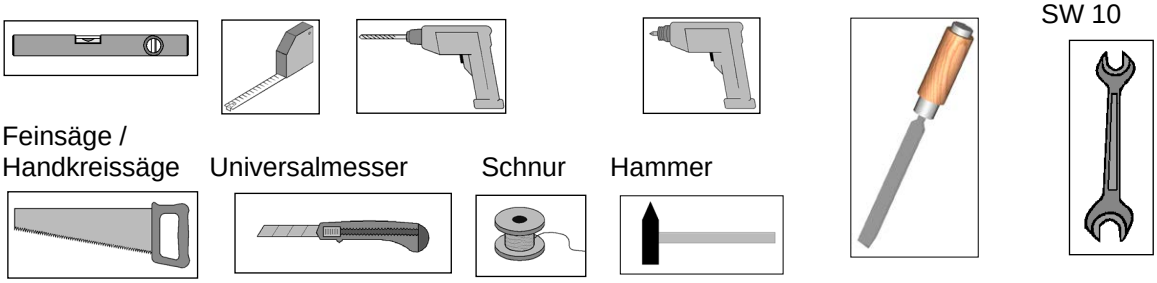

Feinsäge / Handkreissäge Universalmesser Schnur Hammer

Abkürzungen:

cm	-	Zentimeter
mm	-	Millimeter
ca.	-	circa
RW	-	Rückwand

© Copyright HRB 3662

GESETZLICHE GEWÄHRLEISTUNG

Mindestens zwei Jahre gesetzliche Gewährleistung der Vertragsmäßigkeit für Waren, die in der Europäischen Union verkauft werden.

Verbraucherinnen und Verbraucher können ihre Rechte im Rahmen des gesetzlichen Gewährleistungsrechts geltend machen, z. B. wenn die Waren

- nicht der Beschreibung entsprechen,
- nicht bestimmungsgemäß funktionieren.

Verkäufer haften für jede Vertragswidrigkeit, die zum Zeitpunkt der Lieferung der Waren bestand und innerhalb des Zeitraums der gesetzlichen Gewährleistung erkennbar wird. Verkäufer müssen in solchen Fällen Folgendes anbieten:

- **kostenlose Nachbesserung** oder **kostenlose Ersatzlieferung,**
- in bestimmten Fällen eine **Preisminderung** oder eine **vollständige Erstattung des Kaufpreises**.

In einigen Ländern gilt ein längerer Zeitraum für die gesetzliche Gewährleistung. Für gebrauchte Waren kann ein kürzerer Zeitraum gelten, jedoch nicht weniger als ein Jahr.

Für weitere Informationen zu Ihren Rechten in einem bestimmten Land scannen Sie den nachstehenden QR-Code oder fragen Sie den Verkäufer.

europa.eu/youreurope/garantien

Was ist zu tun,
wenn Sie vertragswidrige Waren erhalten?

1. Melden Sie dem Verkäufer das Problem so bald wie möglich.
2. Legen Sie einen Kaufnachweis vor, z. B. die Quittung, Rechnung oder einen Kontoauszug.

GARAN

Verkäufer und Hersteller können auch gewerbliche Garantien gewähren, die unabhängig von der gesetzlichen Gewährleistung gelten. Diese GARAN-Kennzeichnung zeigt beispielsweise, dass der Hersteller eine **gewerbliche Haltbarkeitsgarantie** ohne zusätzliche Kosten gewährt, die die gesamte Ware abdeckt.

© Copyright HRB 3662

- en -

Dear customer

Read these instructions through completely before assembling your product in order to avoid errors in assembly or damage.

IMPORTANT
Please use the enclosed packing list to check immediately that your Engine house has been delivered complete and intact.
Please do not dispose of the packing list before the guarantee period has expired. This list enables you to check that all the individual parts are present. It should be retained along with the proof of purchase. Any complaints which may arise can probably be easily rectified with this list. The item numbers on the packing list do not correspond to the item numbers in the following assembly instructions.
We recommend that 2 people carry out the assembly.
In order to prevent accidents, we recommend that children are kept out of the direct vicinity during assembly.
We reserve the right to make further technological developments. This means that there many be minor deviations in the illustrations.
The pallet on which the structure is transported comprises 2 floor beams which are required for the assembly of the structure and 2 distance timbers which are only packaging material and can be disposed of.
Please do not simply throw away the packaging material. Paper, card and corrugated board as well as plastic packaging materials should be placed in the correct collection containers.

Recommendations
A prerequisite for successful assembly is an absolutely level and square foundation. We recommend a continuous foundation.
A foundation plan can be obtained from your specialist dealer.
A raft foundation is also possible.
In order to avoid rising damp, we recommend that a barrier layer using the packaging film, roofing paper or similar be laid between the foundation and the floor beams.
Roofing paper for a barrier layer is not included in the scope of this delivery.
Fit the wall boards together, with the tongue pointing upwards. If necessary, use a rubber mallet, where the assembly timber will prevent any damage to the tongue. The assembly timber can be found in the front wall package.
The structure should be anchored to the foundation to protect against wind damage. Concrete anchors or steel angles obtainable from specialist suppliers are suitable for anchoring the floor beams to the foundation. The anchors are not included in the scope of this delivery.
The roofing felt provided serves primarily as a temporary protection against the weather. To ensure lasting protection we recommend you to cover the roof *only* with sanded bitumen shingles. This creates the basis for a long life and resistance to the influences of the weather. Otherwise damage to your weka product is to be expected.
Please drill pilot holes for all screw connections to avoid damaging the wood. The following symbol in the instructions will indicate when this is necessary:

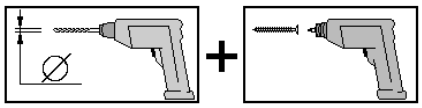

Wood protection
Before and during assembly, protect untreated wood from direct sunlight or moisture.
The product is made from natural timber, for which regular and adequate wood preservation measures are obligatory. Please contact a wood preservation expert for information on professional preservation measures. Wood preservation is to be carried out by the customer at his own risk. No guarantee can be given in the event of wood preservation not carried out in accordance with the instructions. Please also note the provisions relating to this in our guarantee. We wish you much pleasure with your wood product.
Doors and windows are to be treated both inside and outside with the wood protection agent.
The floor beams have already been adequately treated by us (boiler pressure impregnated).
A regular coating in accordance with the manufacturer's instructions of the wood protection agent is necessary to protect the wood.

 © Copyright HRB 3662

Tools
You should have the following tools to hand before beginning assembly.

Spirit level

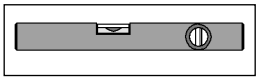

Spring tape measure/ measuring tape

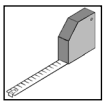

Drill

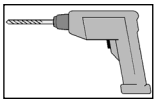

Electric screwdriver

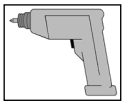

Burring iron

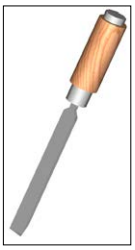

Spanner 10 mm

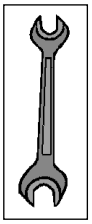

Mitre saw/ hand disk saw

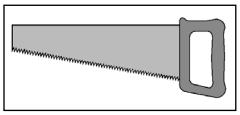

Universal cutter

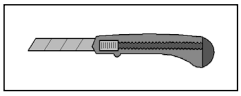

Cord

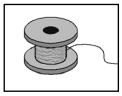

Hammer



Abbreviations / Symbols:

cm	-	Centimetre
mm	-	Millimetre
ca.	-	approximately/approx.
RW	-	Rear wall

© Copyright HRB 3662

LEGAL GUARANTEE

Minimum two-year legal guarantee protection for goods sold in the European Union.

Consumers can claim their rights under the legal guarantee of conformity, for example if goods:

- do not match the description;
- do not function as intended.

Sellers are liable for any lack of conformity which existed when the goods were delivered, and which becomes apparent within the legal guarantee period. Sellers in such a situation are required to offer:

- **free repair** or **free replacement**;
- in some cases, a **price reduction** or **full reimbursement**.

Some countries have a longer legal guarantee period. For second-hand goods, a shorter period may apply, but not less than one year.

For more information on your rights in a specific country, scan the QR code below or ask the seller.

europa.eu/youreurope/guarantees

What to do
if you receive non-conforming goods:

1. Contact the seller as soon as possible to report the issue;
2. Provide proof of purchase, such as a receipt, invoice, or bank statement.

GARAN

Sellers and producers may also offer commercial guarantees, which apply independently from the legal guarantee. For example, you may see this GARAN label representing a **commercial guarantee of durability** offered by the producer at no additional cost and covering the entire good.

© Copyright HRB 3662

- fr -

Chère Cliente, cher Client

Lisez entièrement la présente notice avant de procéder à l'assemblage afin d'éviter les erreurs et les dommages.

IMPORTANT !
Veuillez vérifier immédiatement, à l'aide de la liste des pièces, si le remise est arrivé complet et en bon état.
Ne détruisez la liste des pièces qu'une fois la garantie écoulée. Cette liste vous permet de vérifier si les pièces détachées sont complètes et doit être conservée avec le justificatif d'achat. Elle vous permettra de faire valoir aisément d'éventuelles réclamations. Les numéros de pos. de la liste des pièces ne sont pas identiques aux numéros de pos. de la présente notice de montage.
Nous vous recommandons d'effectuer le montage à 2 personnes.
Afin de prévenir tout accident, éviter la présence d'enfants à proximité durant le montage.
Nous nous réservons le droit d'apporter aux produits des modifications dans le cadre de l'évolution technique.
De légères différences sont par conséquent possibles par rapport aux illustrations.
La palette sur laquelle est transportée la maison se compose de deux solives qui sont nécessaires pour le montage de la maison et de deux lattes d'écartement qui servent uniquement à l'emballage et qui peuvent être éliminées.
Ne pas jeter simplement le matériel d'emballage! Les emballages en papier, carton et carton ondulé doivent être déposés dans le container de tri correspondant.

Recommandations
Une fondation parfaitement plane et d'équerre est indispensable pour un montage dans les règles. Nous recommandons une fondation sur semelle.
Un plan de fondation vous sera remis par votre revendeur!
Une fondation en table est également possible.
Afin d'éviter les remontées d'humidité, nous recommandons de placer entre la fondation et les solives une couche composée du film d'emballage, de carton bitumé ou autre.
La couche d'arrêt en carton bitumé n'est pas fournie.
L'espacement des solives assure la nécessaire circulation de l'air sous la maison.
Afin de prévenir les dommages dus au vent, ancrer l'abri sur la fondation en fixant les solives à la fondation avec des pièces d'ancrage pour béton ou des équerres en acier du commerce.
Les pièces d'ancrage ne sont pas fournies.
Le carton bitumé fourni sert en premier lieu de protection temporaire contre les intempéries. Afin de garantir une protection durable, nous vous recommandons de procéder à la couverture *uniquement* avec des bardeaux bitumés sablés. Vous ferez ainsi le nécessaire pour conférer à votre produit une grande longévité et résistance aux intempéries. A défaut, vous risquez fortement d'endommager votre produit weka.
Pré-percez tous les assemblages vissés afin d'éviter d'endommager les éléments en bois!
Ceci vous est rappelé par le symbole suivant dans la notice:

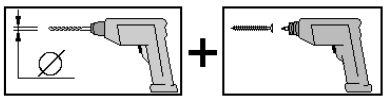

Protection du bois
Protégez le bois non traité du soleil et de l'humidité avant et durant le montage!
Cet article est en bois brut naturel. Il est impératif d'entretenir et de protéger le bois régulièrement. Veuillez vous renseigner auprès d'un spécialiste du bois pour connaître les traitements appropriés.
Les mesures de protection du bois sont à effectuer par le client, sous sa propre responsabilité. Aucune garantie ne peut être accordée si le bois n'a pas été protégé selon les règles. Veuillez également vous reporter aux dispositions correspondantes de nos déclarations de garantie.
Nous vous souhaitons beaucoup de plaisir à l'usage de votre article en bois.
Traiter l'extérieur et l'intérieur de la porte et de la fenêtre avec la lasure protectrice.
Les solives sont déjà traitées d'origine (traitement en autoclave).
La lasure protectrice doit être appliquée de manière régulière conformément aux instructions du fabricant pour assurer la protection du bois.

 © Copyright HRB 3662

Outils
Pour le montage, nous vous recommandons de préparer les outils suivants.

Niveau à bulle

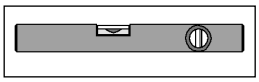

décamètre à ruban

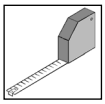

erceuse

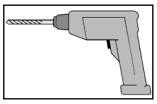

visseuse électrique

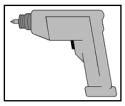

outil à saigner

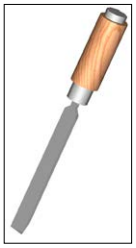

clé 10 mm

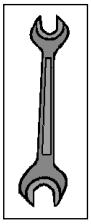

scie à denture fine
scie circulaire

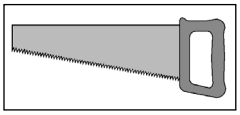

couteau universel

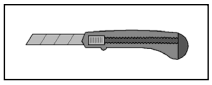

ficelle

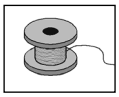

marteau



Abréviations / Symboles:

cm	-	centimètres
mm	-	millimètres
ca.	-	environ / env.
RW	-	paroi arrière

© Copyright HRB 3662

GARANTIE LÉGALE

Protection offerte par la garantie légale minimale de deux ans sur des biens vendus dans l'Union européenne.

Les consommateurs peuvent faire valoir leurs droits au titre de la garantie légale de conformité, par exemple si les biens:

- ne correspondent pas à la description;
- ne fonctionnent pas comme prévu.

Les vendeurs sont responsables de tout défaut de conformité qui existait au moment de la livraison des biens et qui apparaît pendant la période de garantie légale. Les vendeurs se trouvant dans une telle situation sont tenus de proposer:

- une **réparation gratuite** ou un **remplacement gratuit**;
- dans certains cas, une **réduction de prix** ou un **remboursement intégral**.

Dans certains pays, la période de garantie légale est plus longue. Pour les biens d'occasion, une période plus courte peut s'appliquer, mais elle ne peut être inférieure à un an.

Pour en savoir plus sur vos droits dans un pays donné, scannez le code QR ci-dessous ou consultez le vendeur.

europa.eu/youreurope/garanties

Que faire

si vous recevez des biens non conformes:

1. contactez le vendeur dès que possible pour signaler le problème;
2. fournissez une preuve d'achat, telle qu'un reçu, une facture ou un relevé bancaire.

GARAN

Les vendeurs et les producteurs peuvent également offrir des garanties commerciales, qui s'appliquent indépendamment de la garantie légale. Par exemple, il se peut que votre bien affiche ce label GARAN, représentant une **garantie commerciale de durabilité** offerte par le producteur sans frais supplémentaires et s'appliquant à l'ensemble du bien.

© Copyright HRB 3662

- it -

Egregi clienti,

Prima del montaggio leggete con cura le presenti istruzioni al fine di evitare errori di montaggio o danni.

IMPORTANTE !
Controllate subito con l'ausilio della lista di imballaggio che il baracca attrezzisia stato fornito completo e senza danni.
Vi preghiamo di conservare la lista di imballaggio solo alla scadenza del periodo di garanzia. Questa lista serve per controllare la completezza della fornitura e deve essere conservata insieme allo scontrino. Con l'ausilio della lista è possibile risolvere eventuali reclami. I numeri di posizione della lista di imballaggio non corrispondono con i numeri di posizione delle seguenti istruzioni di montaggio.
Raccomandiamo di eseguire il montaggio in 2 persone.
Per scongiurare eventuali incidenti tenere lontano i bambini dal luogo di montaggio.
Ci riserviamo di apportare modifiche ai fini del progresso tecnologico. Per tale motivo è possibile che nelle rappresentazioni vengano a crearsi lievi differenze.
Il pallet sul quale viene trasportata la casetta è formato da due traverse di pavimento che serviranno per il montaggio della casa e da due travi distanziali che servono solo come materiale di imballaggio e che possono essere smaltite.
Non gettare via il materiale di imballaggio! La carta, il cartone normale e ondulato cosìccome gli imballaggi in plastica devono essere smaltiti negli appositi contenitori di raccolta.

Raccomandazioni
Per un corretto montaggio è assolutamente necessario che le fondamenta siano piane e perpendicolari.
Raccomandiamo un fondamento a striscia.
Per uno schema delle fondamenta rivolgetevi al vostro rivenditore specializzato!
È possibile però anche utilizzare un fondamento a piastre.
Per evitare la salita di umidità raccomandiamo di posare uno strato di sbarramento in plastica, in cartone catramato etc. fra le fondamenta e le traverse del pavimento. Lo strato di sbarramento in cartone catramato non è contenuto nella fornitura.
Gli interstizi fra le travi di pavimento garantiscono la necessaria ventilazione della casetta.
Per evitare danni in caso di tempesta o forte vento la casa deve essere ancorata alle fondamenta. A tal fine è sufficiente utilizzare i comuni elementi di ancoraggio da calcestruzzo o angolari in acciaio con cui fissare le traverse del pavimento alle fondamenta. L'ancoraggio non è compreso nella fornitura.
Il cartone catramato fornito serve in primo luogo come protezione provvisoria contro le intemperie. Per garantire una protezione duratura, consigliamo la copertura del tetto con *solo* tegole canadesi bituminose sabbiate. In questo modo create le basi per una lunga durata e resistenza alle intemperie. In caso contrario, potranno verificarsi dei danni al vostro prodotto weka.
Per evitare danni agli elementi in legno si raccomanda di preforare tutti i punti di avvitaggio a vite! Il presente simbolo richiama la vostra attenzione su tale particolare nel corso delle istruzioni:

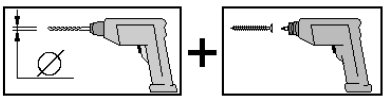

Protezione legno
Proteggete il legno non trattato o naturale prima e durante il montaggio dai raggi solari diretti o dall'umidità!
Il prodotto è composto dalla materia prima naturale del legno che rende le misure di protezione del legno assolutamente necessarie. Per il trattamento di protezione del legno a regola d'arte rivolgersi ad un esperto di protezione del legno.
Le misure di protezione del legno devono essere eseguite dal cliente sotto la sua responsabilità. Senza protezione del legno prescritta non può essere assunta nessuna garanzia. Osservare anche le disposizioni al riguardo nelle nostre dichiarazioni di garanzia.
Vi auguriamo un buon utilizzo del nostro prodotto legno.
Anche la porta e le finestre devono essere verniciate con la velatura sia internamente che esternamente. Le traverse del pavimento sono già sufficientemente pretrattate in fabbrica (impregnazione a pressione).
Per proteggere il legno è necessario stendere uno strato di velatura ad intervalli regolari come prescritto dal produttore.

 © Copyright HRB 3662

Utensile
Prima di iniziare con il montaggio tenere a portata di mano i seguenti utensili.

Livella ad acqua

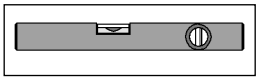

metro a nastro

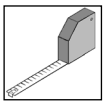

trapano

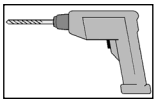

avvitatore elettrico

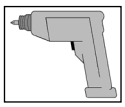

troncatore

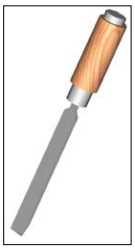

chiave 10 mm

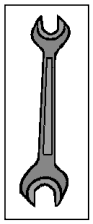

sega fine / sega circolare portatile

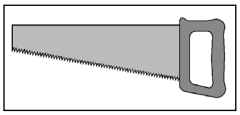

coltello universale

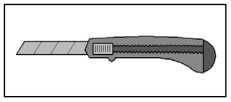

filo

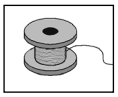

martello

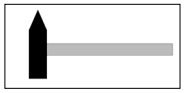

Abkürzungen:

cm	-	centimètres
mm	-	Millimetri
ca.	-	circa / ca.
RW	-	parete posteriore

© Copyright HRB 3662

GARANZIA LEGALE

Garanzia legale minima di due anni per i beni venduti nell'Unione europea.

I consumatori possono far valere i loro diritti nell'ambito della garanzia legale di conformità, ad esempio se i beni:

- non corrispondono alla descrizione;
- non funzionano come previsto.

I venditori sono responsabili di qualsiasi difetto di conformità esistente al momento della consegna dei beni e che si manifesta entro il periodo della garanzia legale. In tal caso i venditori sono tenuti a offrire:

- la **riparazione** o **sostituzione gratuita**;
- in alcuni casi, una **riduzione del prezzo** o il **rimborso integrale**.

Alcuni paesi prevedono un periodo di garanzia legale più lungo. Per i beni di seconda mano può valere un periodo più breve, ma non inferiore a un anno.

Per saperne di più sui propri diritti in un determinato paese, scansionare il codice QR qui sotto o chiedere informazioni al venditore.

europa.eu/youreurope/garanzie

Cosa fare
se si ricevono beni non conformi:

1. contattare quanto prima il venditore per segnalare il problema;
2. fornire la prova dell'acquisto, ad esempio una ricevuta, una fattura o un estratto conto bancario.

GARAN

I venditori e i produttori possono anche offrire garanzie commerciali, che si applicano indipendentemente dalla garanzia legale. Ad esempio, questa etichetta GARAN rappresenta una **garanzia commerciale di durabilità** offerta dal produttore senza costi aggiuntivi, che copre il bene nel suo complesso.

© Copyright HRB 3662

Pos	Bild	Abmessung	Stück
1	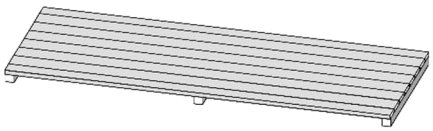	1765 x 663	1
2	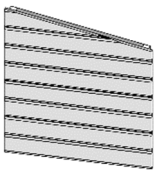	700 x 703/580	1
3		700 x 703/580	1
4	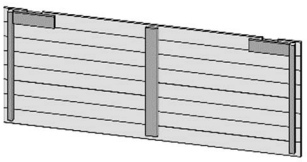	1765 x 700	1
5	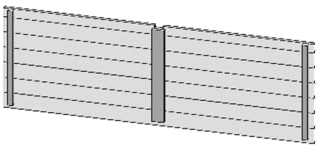	1765 x 552	1

© Copyright HRB 3662

Pos	Bild	Abmessung	Stück
6	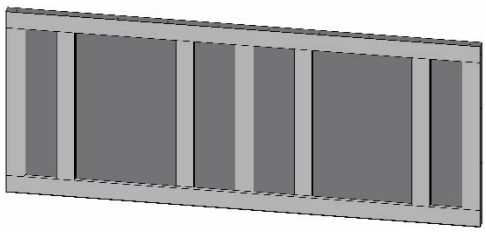	1880 x 780	1
7		4,0 x 60	16
8		4,0 x 40	50
9		3,5 x 16	10
10	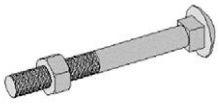	M6 x 50	4
11	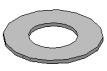	6,4	6

© Copyright HRB 3662

Pos	Bild	Abmessung	Stück
⑫		250mm	2
⑬	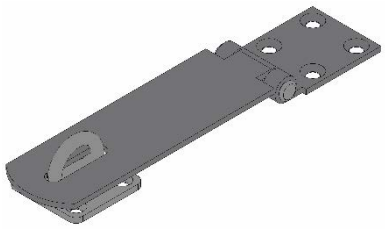		1
⑭		970mm	2

Übersicht

en	Overview
fr	vue d'ensemble
it	panoramica

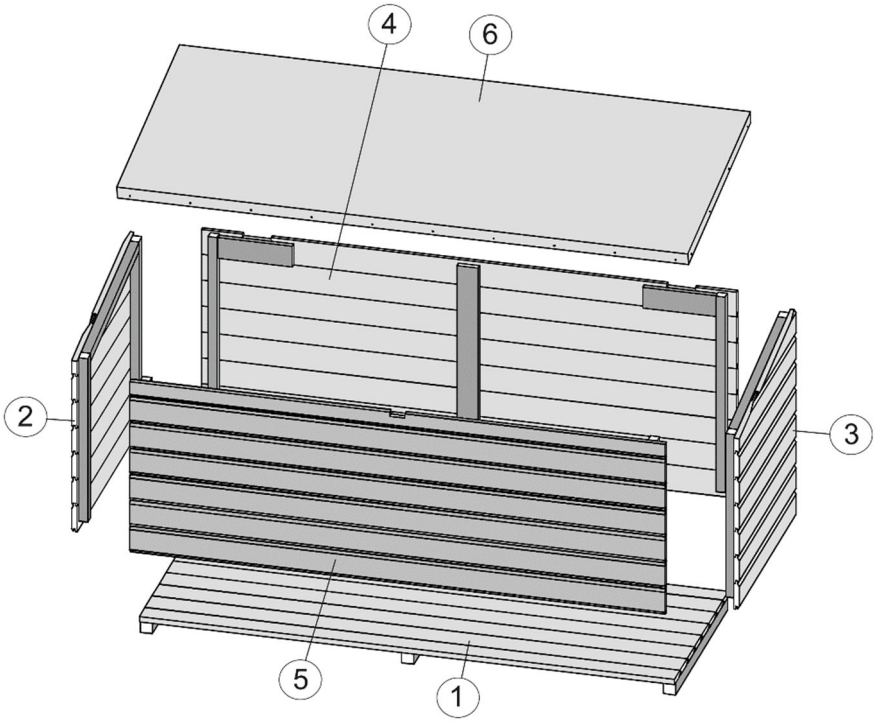

© Copyright HRB 3662

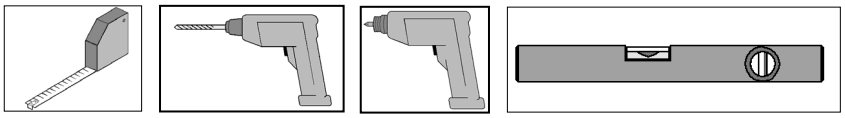

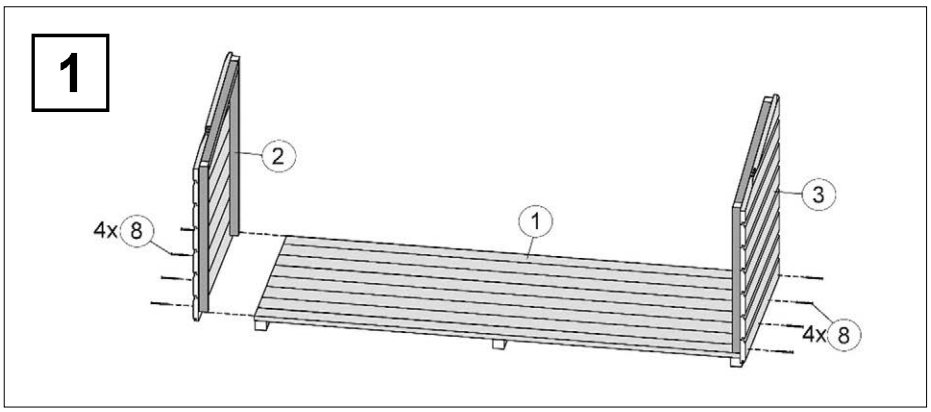

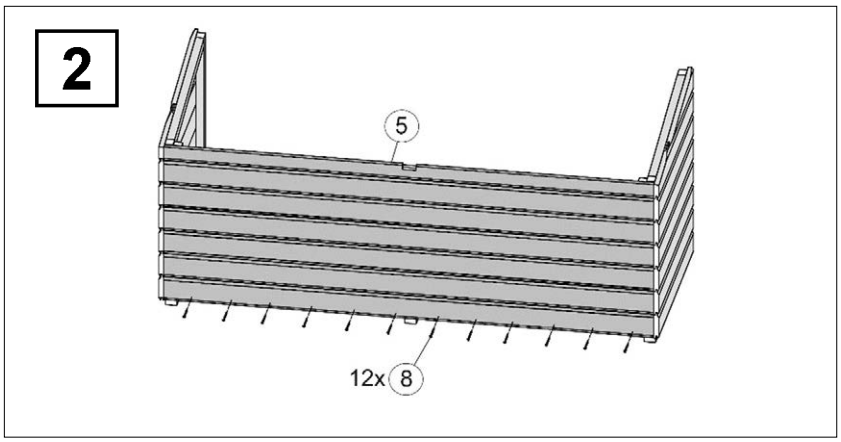

de	Rückwand
en	Rear wall
fr	paroi arrière
it	parete posteriore

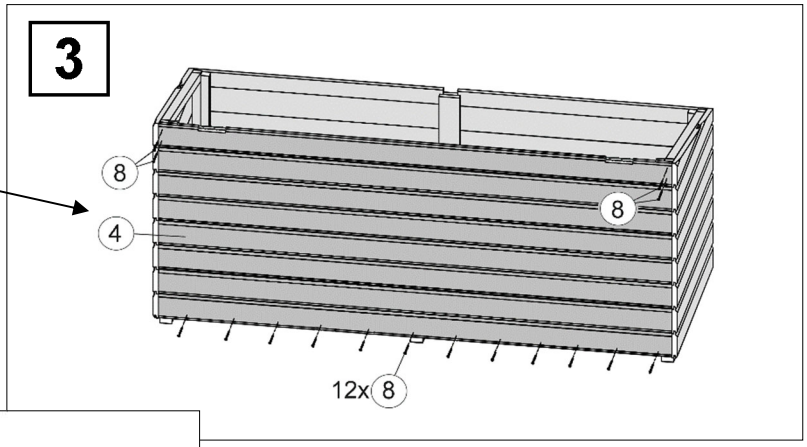

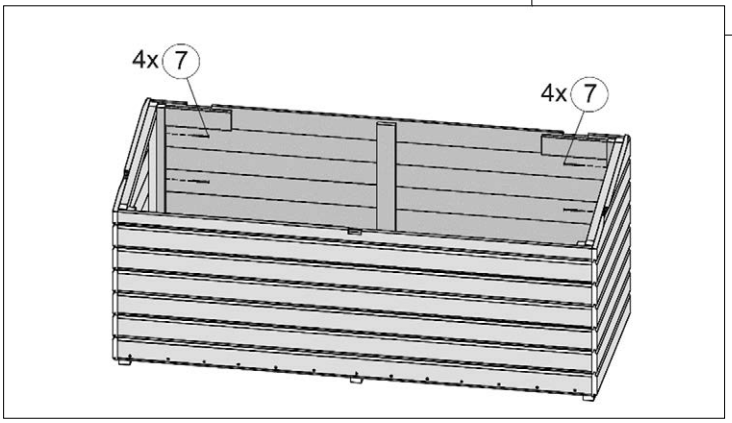

© Copyright HRB 3662

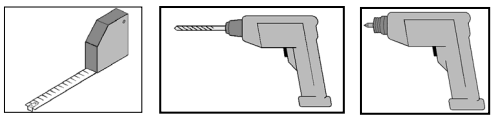

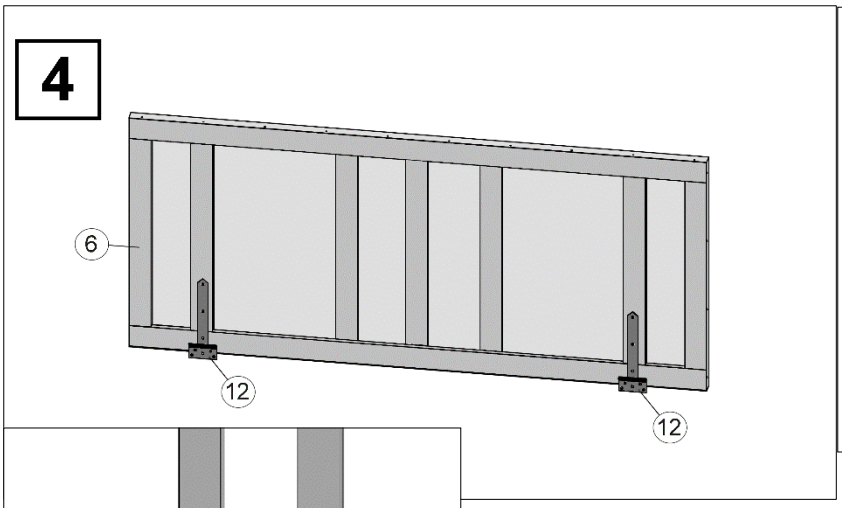

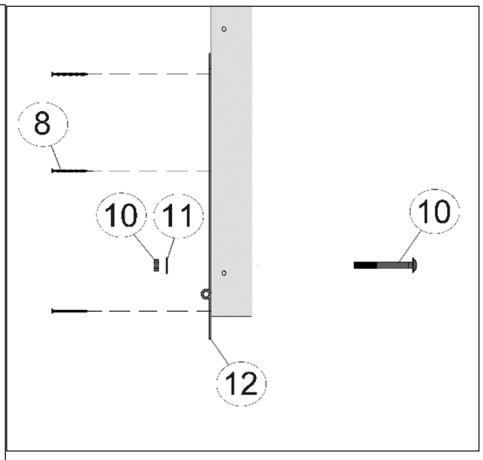

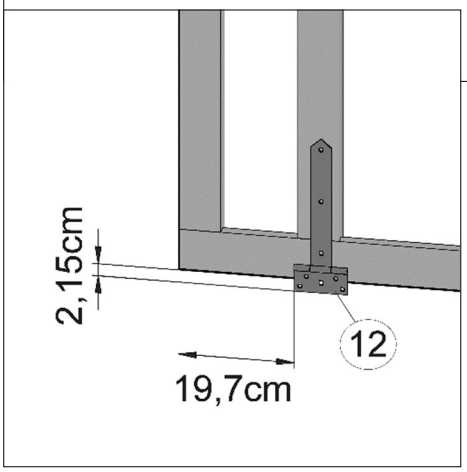

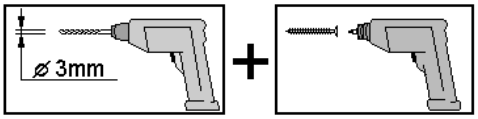

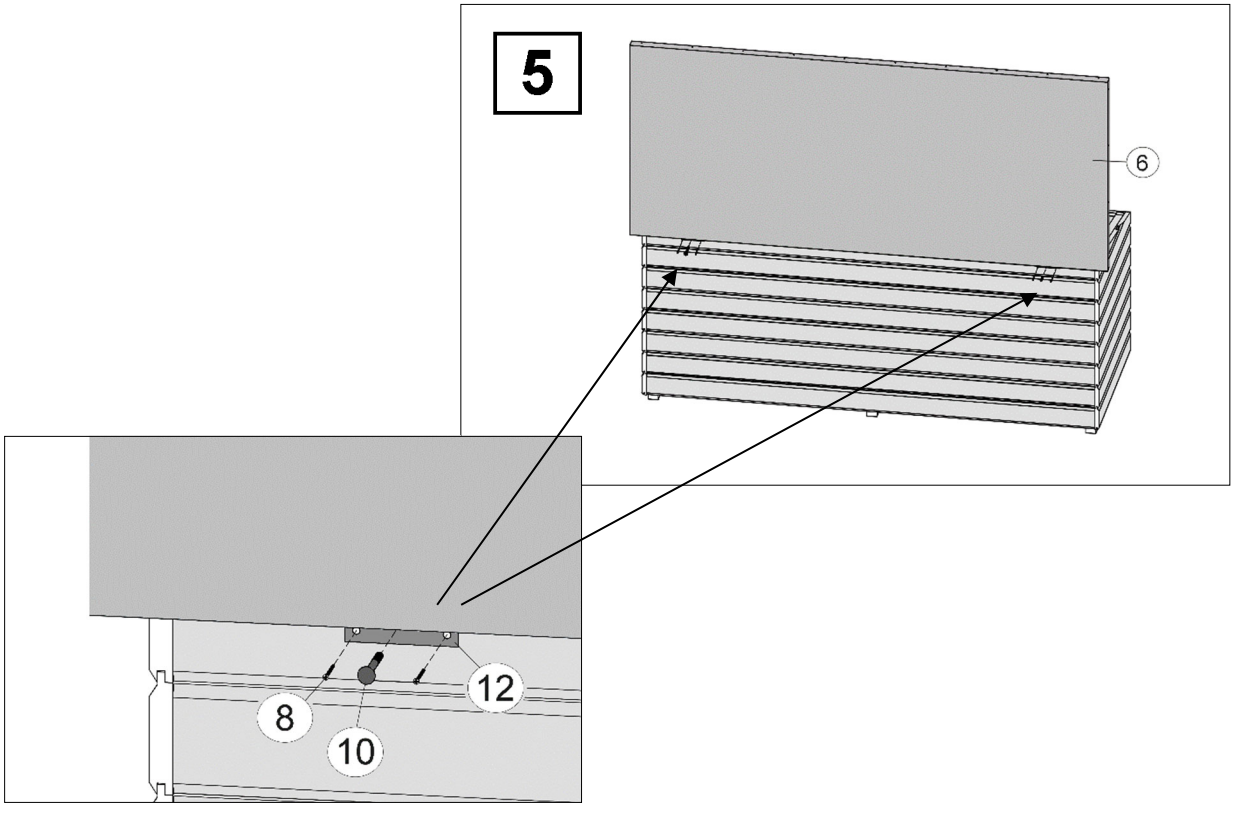

© Copyright HRB 3662

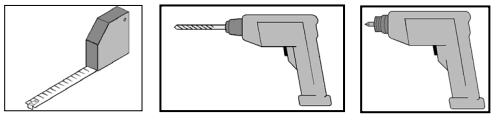

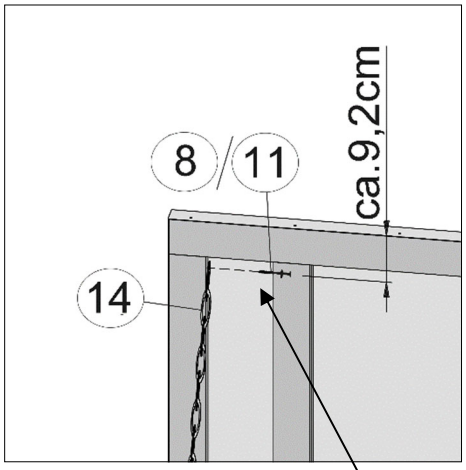

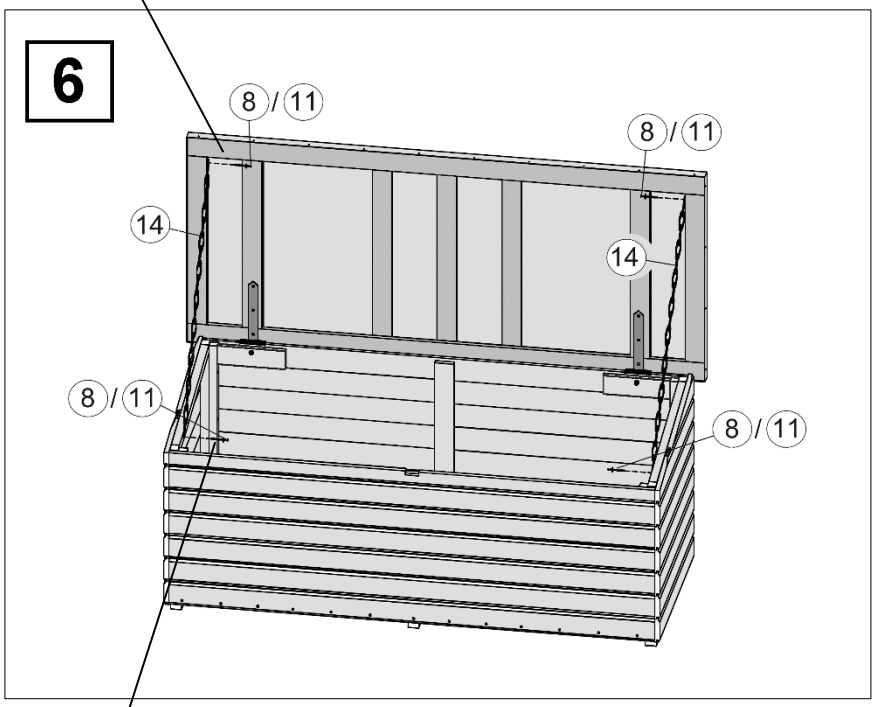

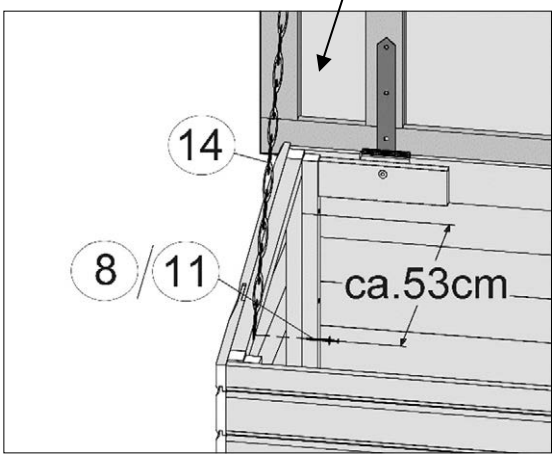

© Copyright HRB 3662

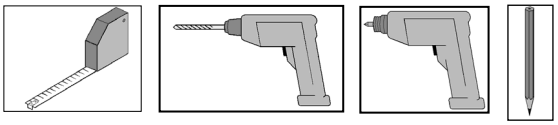

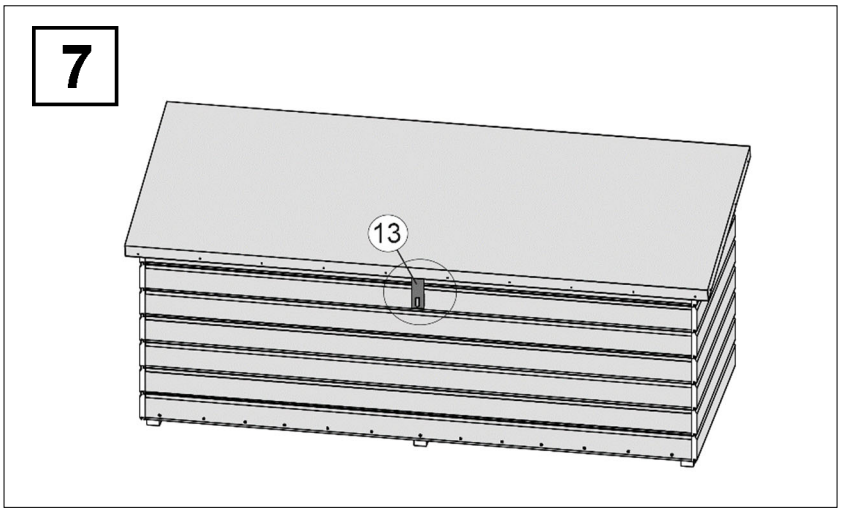

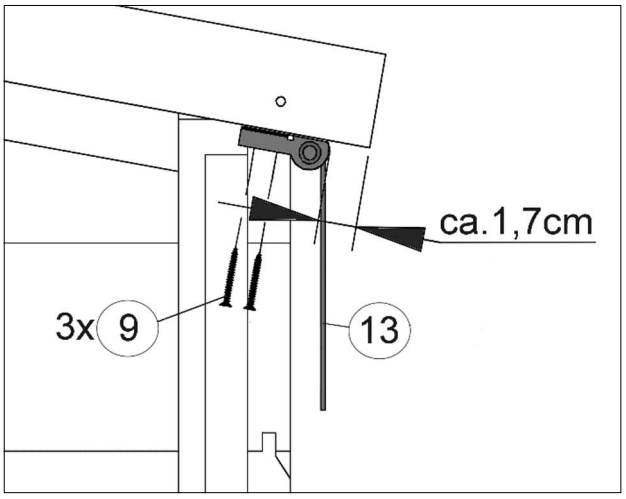

weka Holzbau GmbH,
Johannesstr. 16
D-17034 Neubrandenburg
Tel.: 0395 42908-0
Fax: 0395 42908-83

MA Art.-Nr.: 800.0286.17.04

© Copyright HRB 3662