# Fußboden/ Floor/ Sol 236 x 136 cm

weka

**Item No.: 70200012414**

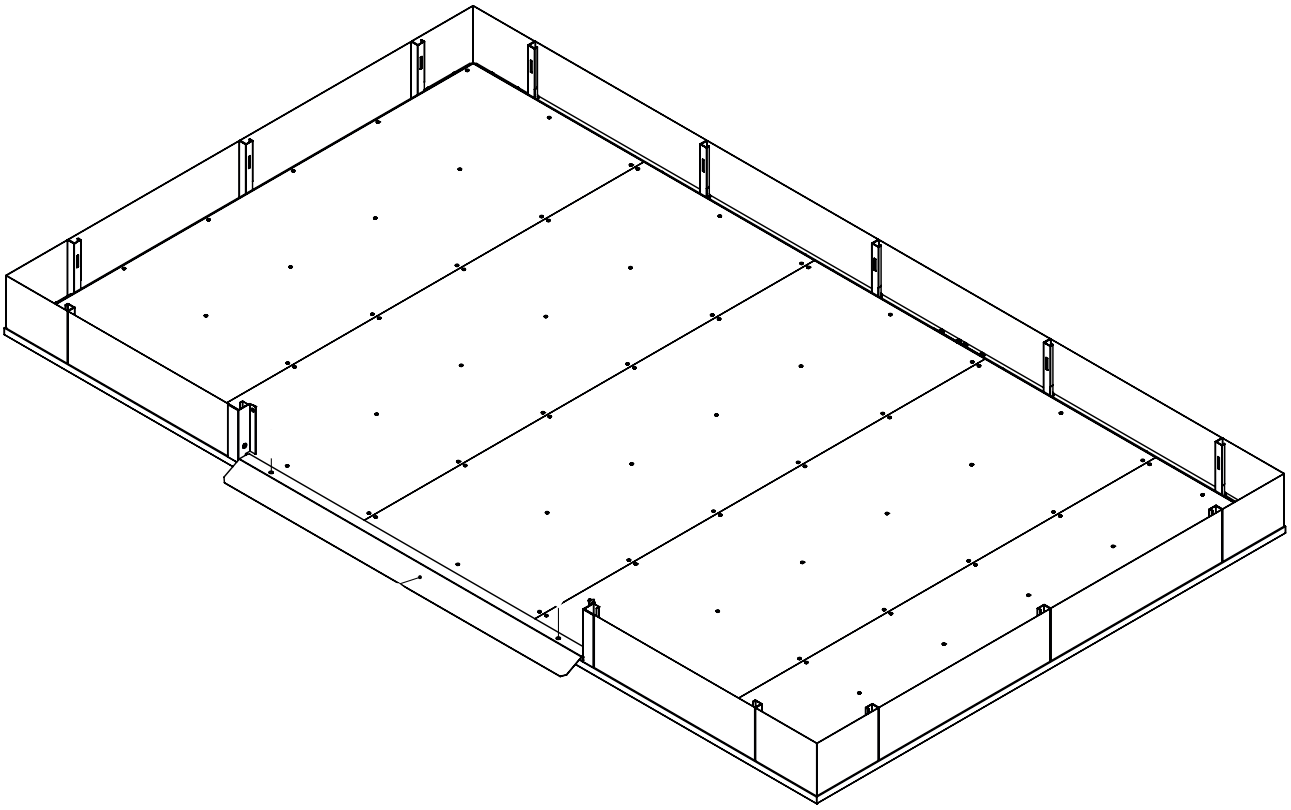

## Montageanleitung/ Assembly instructions/ Instructions de montage

www.weka-holzbau.com

weka Holzbau GmbH
Postfach 20 02 04
D-17013 Neubrandenburg

Sie erreichen uns/ You can reach us/
Vous pouvez nous joindre:
Mo - Fr 08:30 - 16:30 Uhr
+49 (0)395/42908-0

# Sicherheitshinweise/ safety instructions/ Consignes de sécurité

**Die Hinweise gelten für folgende Artikel/ The information applies to the following items/ Les informations s'appliquent aux éléments suivants:**
**70200012414**

**1. Montageteam/Assembly Team/ Nombre de personnes requises pour montage**
DE: Die Montage muss stets von zwei Personen durchgeführt werden.
EN: Assembly must always be carried out by two people.
FR : Le montage doit toujours être effectué par deux personnes.

**2. Schutzausrüstung & Unterlage/ Protective Equipment & Surface Protection/ Équipement de protection et support**
DE: Tragen Sie bei der Montage Arbeitshandschuhe.
Verwenden Sie eine geeignete Unterlage, um Kratzer zu vermeiden.
EN: Wear work gloves during assembly.
Use a suitable surface protector to avoid scratches.
FR : Portez des gants de travail pendant le montage.
Utilisez une protection de surface appropriée pour éviter les rayures.

**3. Beschädigte Teile/ Damaged Parts/ Pièces endommagées**
DE: Installieren Sie keine beschädigten Bauteile.
Festgestellte Schäden müssen mit aussagekräftigen Fotos an uns gemeldet werden.
Bereits verbaute Teile gelten als akzeptiert.
EN: Do not install any damaged components.
Report all identified damage to us with meaningful photos.
Parts that have already been installed are considered accepted.
FR : N'installez aucun composant endommagé.
Signalez-nous tout dommage constaté en joignant des photos claires et explicites.
Les pièces déjà installées sont considérées comme acceptées.

**4. Schraubverbindungen/ Screw Connections/ Assemblages vissés**
DE: Ziehen Sie alle Schraubverbindungen erst nach vollständiger Montage fest.
EN: Tighten all screw connections only after the assembly has been fully completed.
FR: Serrez à fond les connexions vissées uniquement une fois l'assemblage entièrement terminé

**5. Standsicherheit & Wetter/ Stability & Weather Conditions/ Stabilité et conditions météorologiques**
DE: Sorgen Sie für eine sturmsichere Bodenverankerung.
Stellen Sie das Produkt nicht bei Wind auf.
EN: Ensure the product is securely anchored to the ground to withstand strong winds.
Do not assemble the product in windy conditions.
FR: Assurez-vous le produit soit solidement ancré, pour résister aux vents forts.
Ne pas assembler l'abri en cas de vents importants.


© weka Holzbau GmbH 2026

**6. Kindersicherheit und scharfe Kanten/ Child Safety and Sharp Edges/ Sécurité des enfants et arêtes vives**

DE: Halten Sie Kleinteile und Verpackungsmaterial während der Montage von Kindern fern.
Bauteile können scharfe Kanten oder hervorstehende Teile aufweisen.
Achten Sie darauf sowohl bei der Montage als auch im täglichen Gebrauch.

EN: Keep small parts and packaging materials away from children during assembly.
Components may have sharp edges or protruding parts.
Pay attention to this during assembly and during everyday use

FR : Gardez les petites pièces et les matériaux d'emballage hors de portée des enfants pendant le montage.
Les composants peuvent présenter des arêtes vives ou des parties saillantes.
Faites attention à cela lors du montage ainsi que pendant l'utilisation quotidienne.

**7. Sicherheit bei hohen Temperaturen/ Sicherheit bei hohen Temperaturen/ Sécurité à haute température**

DE: Im Sommer können im Innenraum sehr hohe Temperaturen auftreten.

EN: During summer, very high temperatures may occur inside the house.

FR : En été, des températures très élevées peuvent survenir à l'intérieur de la maison.

**8. Abdeckungen/ Covers/ Couvertures**

DE: Verwenden Sie keine Abdeckungen oder Hüllen für das Produkt.

EN: Do not use covers or tarpaulins on the product.

FR : Ne jamais recouvrir l'abri avec une housse ou une bâche.

**9. Untergrund/ Ground Surface/ Surface du sol**

DE: Das Produkt darf nur auf einem geeigneten, festen und ebenen Untergrund montiert werden.

EN: The product may only be assembled on a suitable, solid, and level surface.

FR : Le produit doit être monté uniquement sur une surface appropriée, solide et plane.

**10. Transport**

DE: Das Produkt ist nicht für den Transport im montierten Zustand geeignet.
Es muss am finalen Aufstellungsort montiert werden, um Transportschäden zu vermeiden.

EN: The product is not suitable for transport in assembled condition.
It must be assembled at its final installation location to avoid transport damage.

FR : Ne jamais transporté le produit déjà monté. Il ne doit être monté qu'à son emplacement final d'utilisation, afin d'éviter tout dommage lié au transport.

**11. Garantiehinweis/ Warranty Notice/ Avis de garantie**

DE: Bitte beachten Sie – Jegliche Änderungen oder Modifikationen am Produkt führen zum Erlöschen der Garantie.

EN: Please note – Any changes or modifications to the product will void the warranty.

FR : Veuillez noter : toute modification ou transformation du produit entraîne l'annulation de la garantie.


© weka Holzbau GmbH 2026

# Pflege und Wartung / Care and Maintenance/ Entretien et maintenance

**1. Chemikalien & Reinigung/ Chemicals & Cleaning/ Produits chimiques et nettoyage**

DE: Lagern Sie keine aggressiven Chemikalien wie Chlor oder Streusalz in oder am Produkt. Verwenden Sie keine scheuernden Reinigungsmittel. Sonnenmilch und andere Cremen mit Wasser und Seife entfernen!

EN: Do not store aggressive chemicals such as chlorine or road salt in or near the product. Do not use abrasive cleaning agents. Remove sunscreen and other creams with soap and water!

FR : Ne stockez pas de produits chimiques agressifs tels que le chlore ou le sel de déneigement dans ou à proximité du produit. N'utilisez pas de produits de nettoyage abrasifs. Enlevez la crème solaire et les autres crèmes avec de l'eau et du savon.

**2. Schnee & Schneelast/ Snow & Snow load/ Neige et charge de neige**

DE: Entfernen Sie regelmäßig Schnee vom Dach, um die maximale Schneelastgrenze nicht zu überschreiten und Einsturzgefahren vorzubeugen

EN: Regularly remove snow from the roof to avoid exceeding the maximum snow load limit and prevent the risk of collapse.

FR: En cas de neige, déneigez régulièrement le toit afin de ne pas dépasser la charge maximale de neige admissible et d'éviter tout risque d'effondrement.

**3. Schloss/ Lock/ Serrure**

DE: Ölen Sie das Schloss jährlich!

EN: Oil the lock annually!

FR : Veillez à lubrifier la serrure une fois par an !

**4. Schraubverbindungen/ Screw Connections/ Connexions vissées**

DE: Schraubverbindungen regelmäßig kontrollieren!

EN: Check screw connections regularly!

FR : Vérifiez régulièrement les assemblages vissés !


© weka Holzbau GmbH 2026

# Stückliste / Component list/ Liste des pièces

| Element-Name/ Element name/ Nom de l'élément | Menge/ Quantity/ Quantité | Element-Nr./ Element No./ N° d'élément |
|---|---|---|
| C-Profil Boden Mitte L/ floor center C-profile (left)/ profilé en C central de plancher (gauche) | 6 | 14 |
| C-Profil Boden Mitte/ floor center C-profile/ profilé en C central de plancher | 18 | 15 |
| C-Profil Boden Mitte P 2360/ floor center C-profile (right, 2360 mm)/ profilé en C central de plancher (droite, 2360 mm) | 6 | 24 |
| C-Profil Boden 1360/ floor C-profile (1360 mm)/ profilé en C de plancher (1360 mm) | 4 | 20 |
| C-Profil Boden Seite 1360/ floor side C-profile (1360 mm)/ profilé en C latéral de plancher (1360 mm) | 2 | 21 |
| Blech 1316 x 497 5/ metal sheet 1316 x 497 x 5 mm/ tôle 1316 x 497 x 5 mm | 4 | 3 |
| Blech 1316 x 328 x 5/ metal sheet 1316 x 328 x 5 mm/ tôle 1316 x 328 x 5 mm | 1 | 7 |
| Auffahrt 1000 P/ drive-in strip 1000 mm (right)/ profil d'accès 1000 mm (droite) | 1 | 36 |
| Nivellierblech/ leveling plate/ plaque de nivellement | 12 | 37 |
| Schraube 4,8x16/ screw 4.8 × 16 mm/ vis 4,8 × 16 mm | 16 | |
| Schraube 3,5x16/ screw 3.5 × 16 mm/ vis 3,5 × 16 mm | 138 | |


© weka Holzbau GmbH 2026

| S1 x16 | S2 x138 | 37 x12 |
| --- | --- | --- |
| |  |  |
| 4,8x16 | 3,2x16 | |

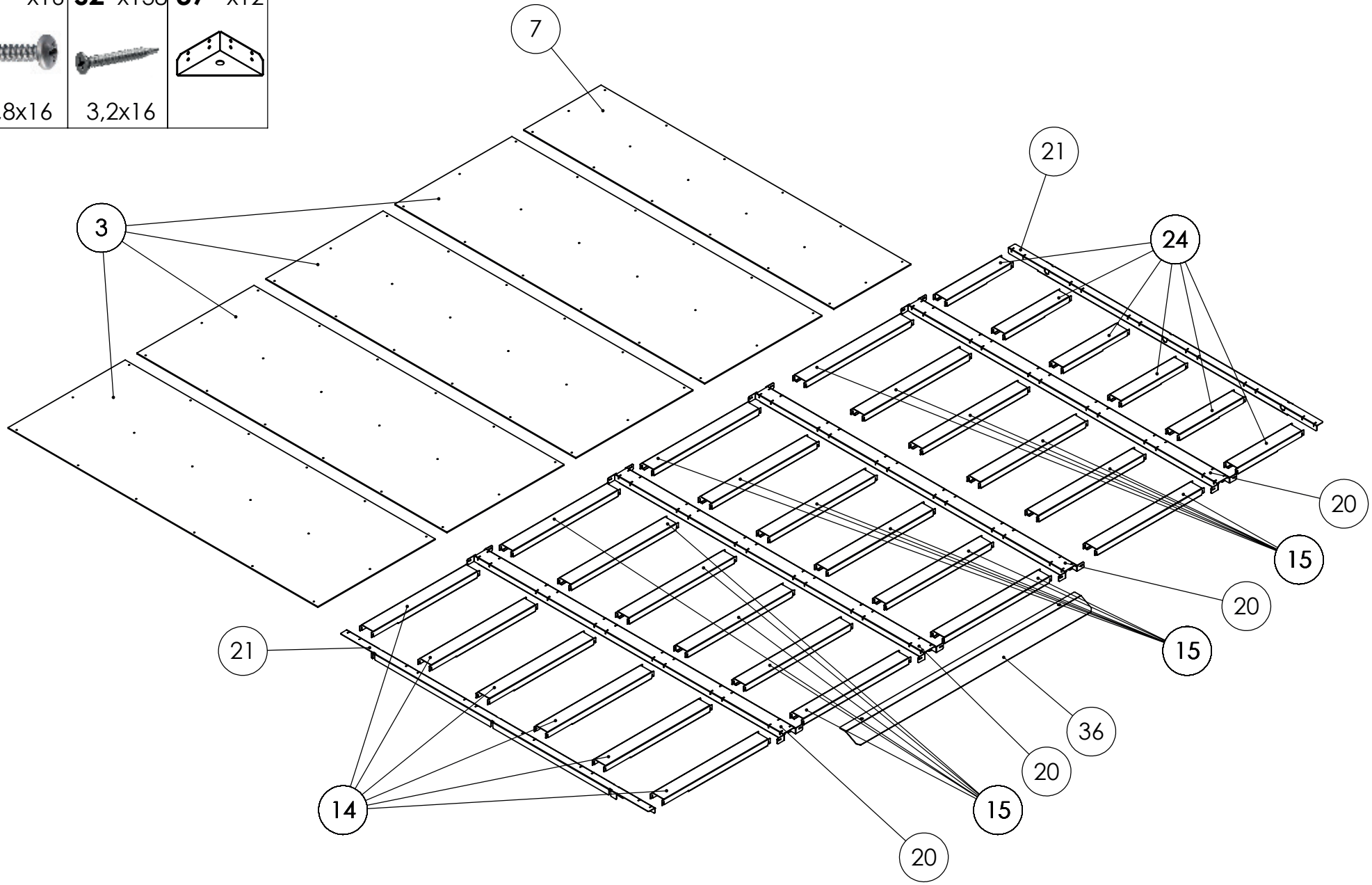



© weka Holzbau GmbH 2026

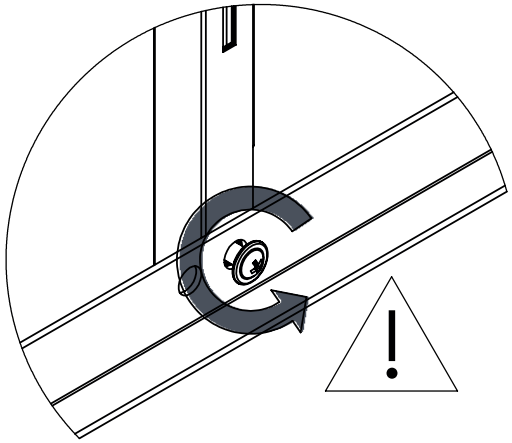

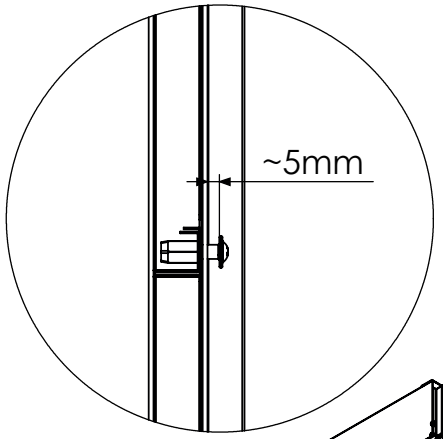


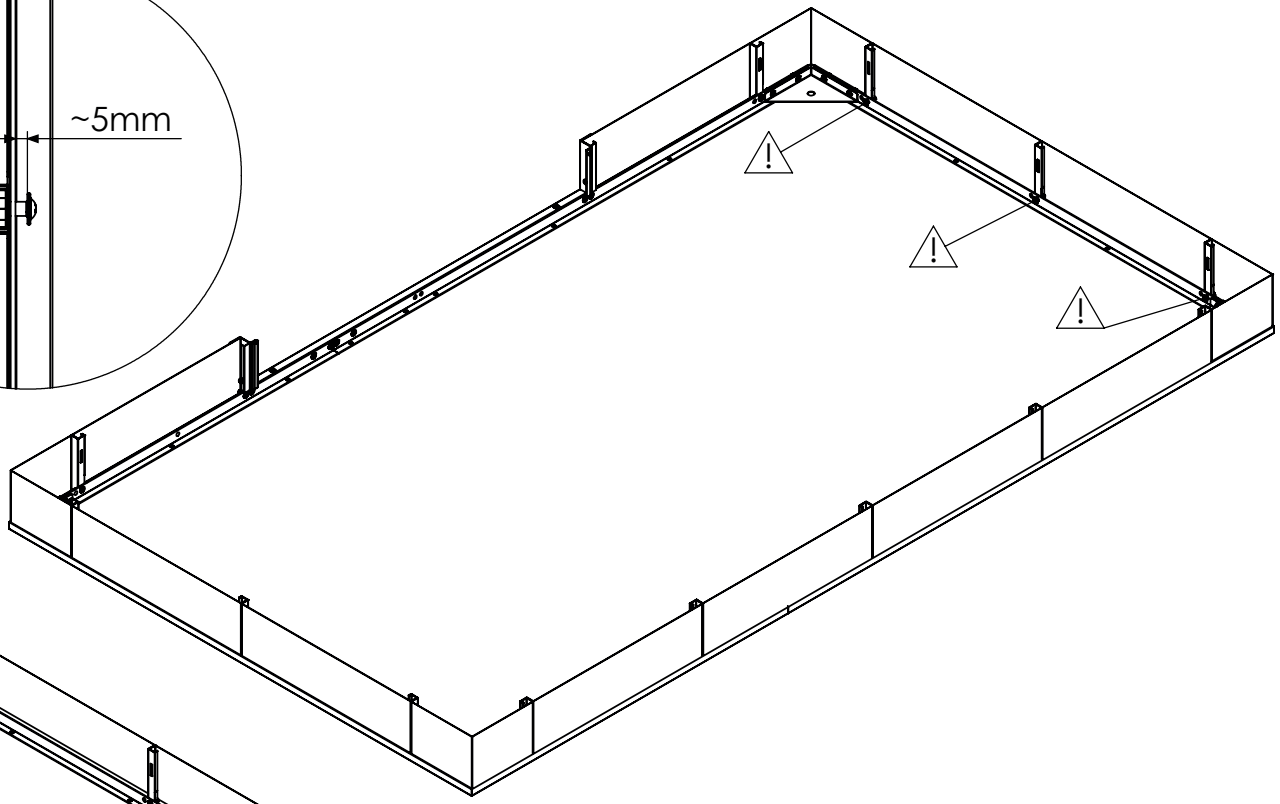

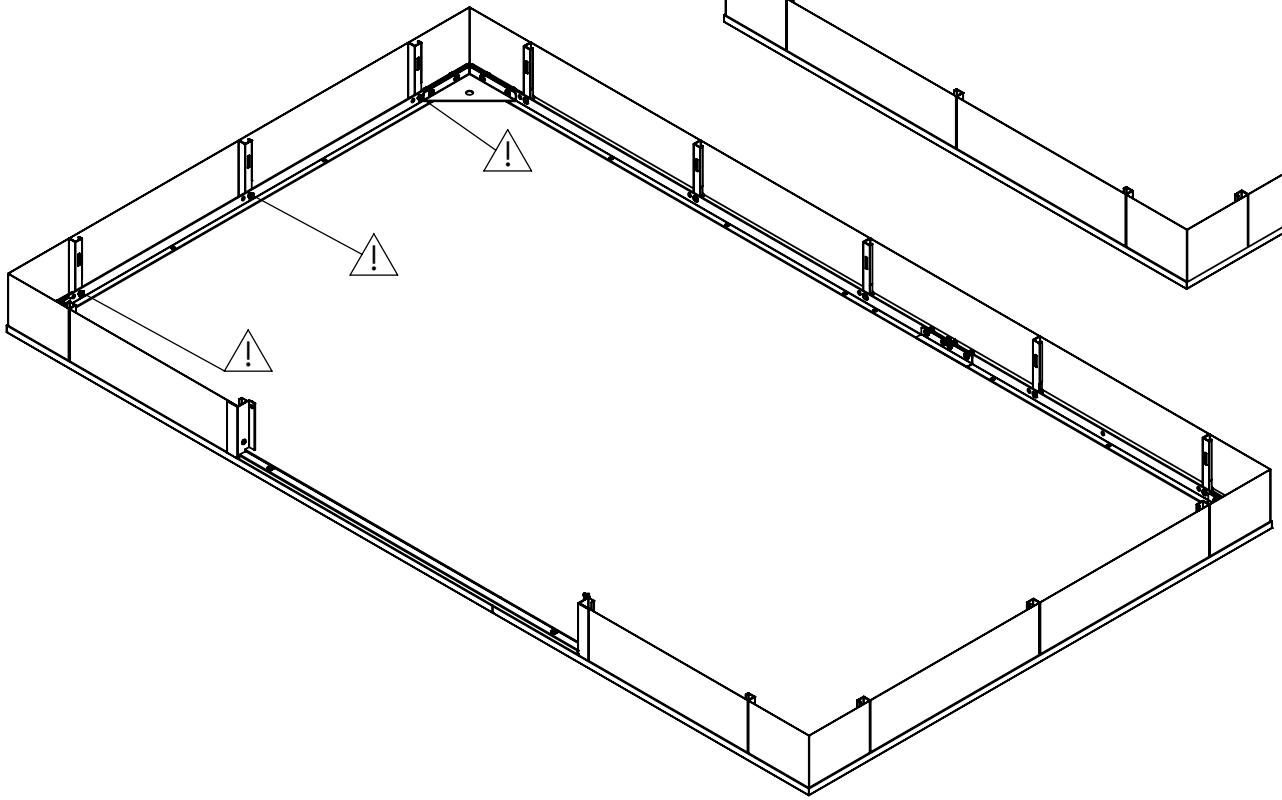



© weka Holzbau GmbH 2026

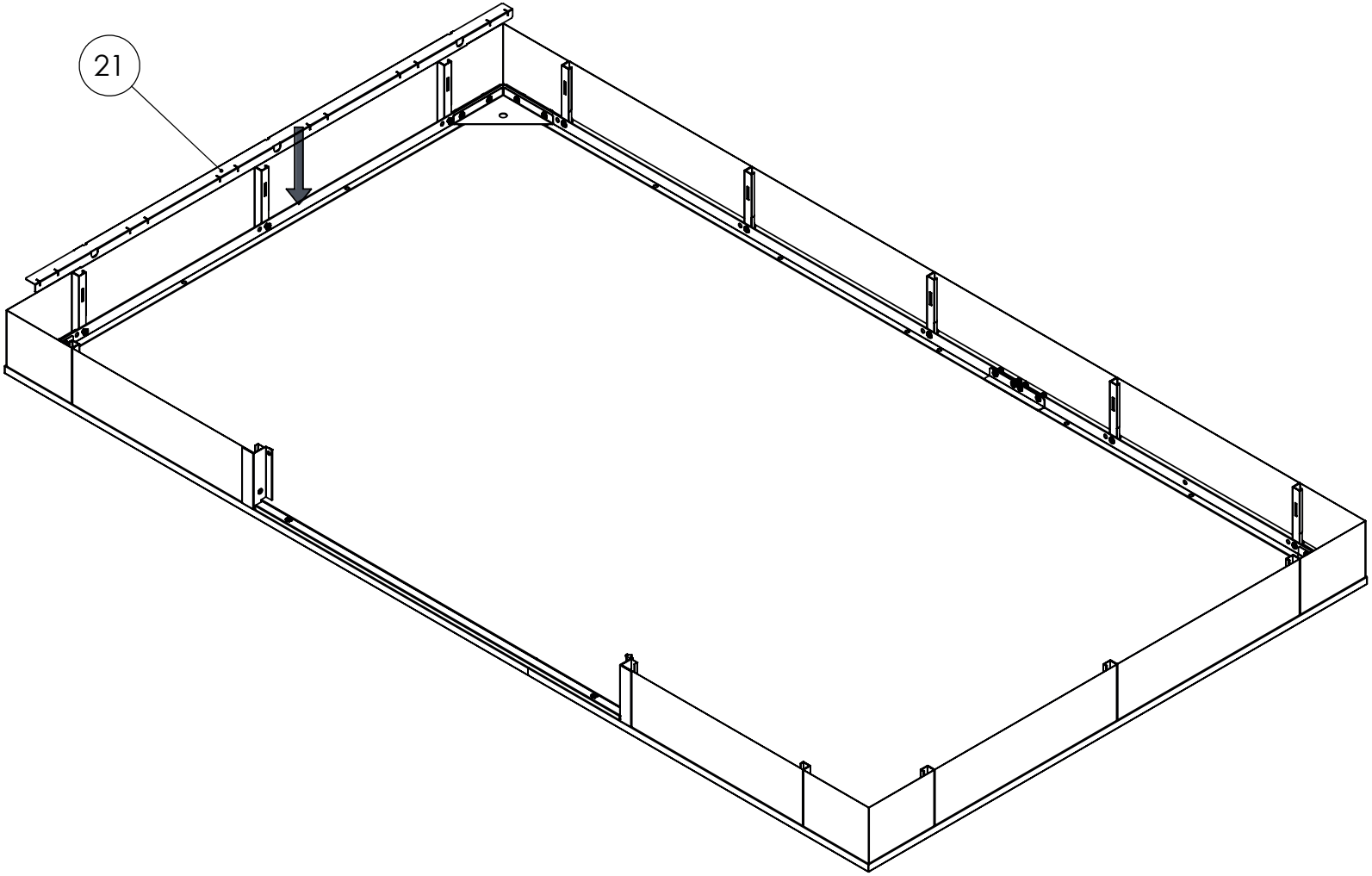




© weka Holzbau GmbH 2026

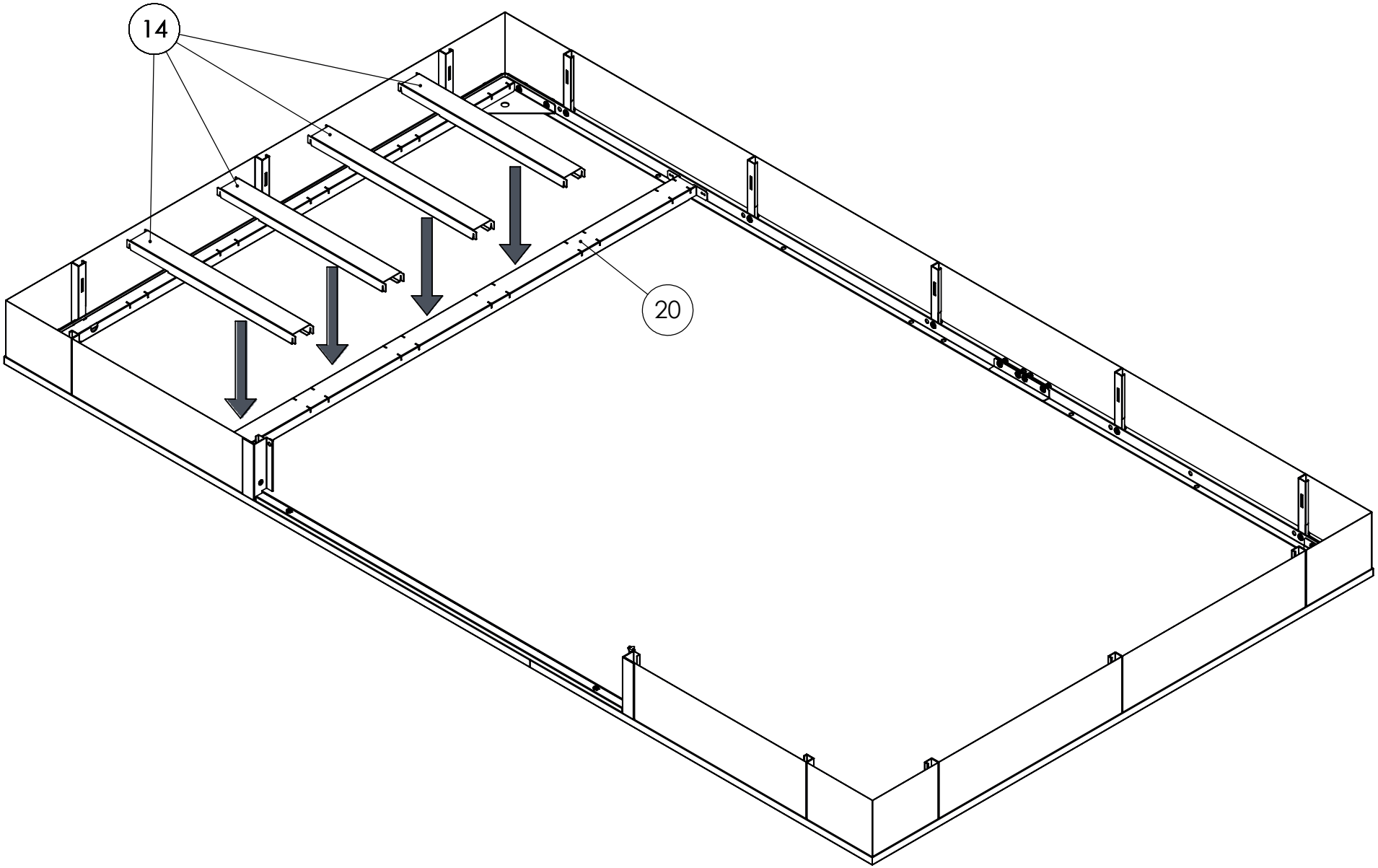



© weka Holzbau GmbH 2026

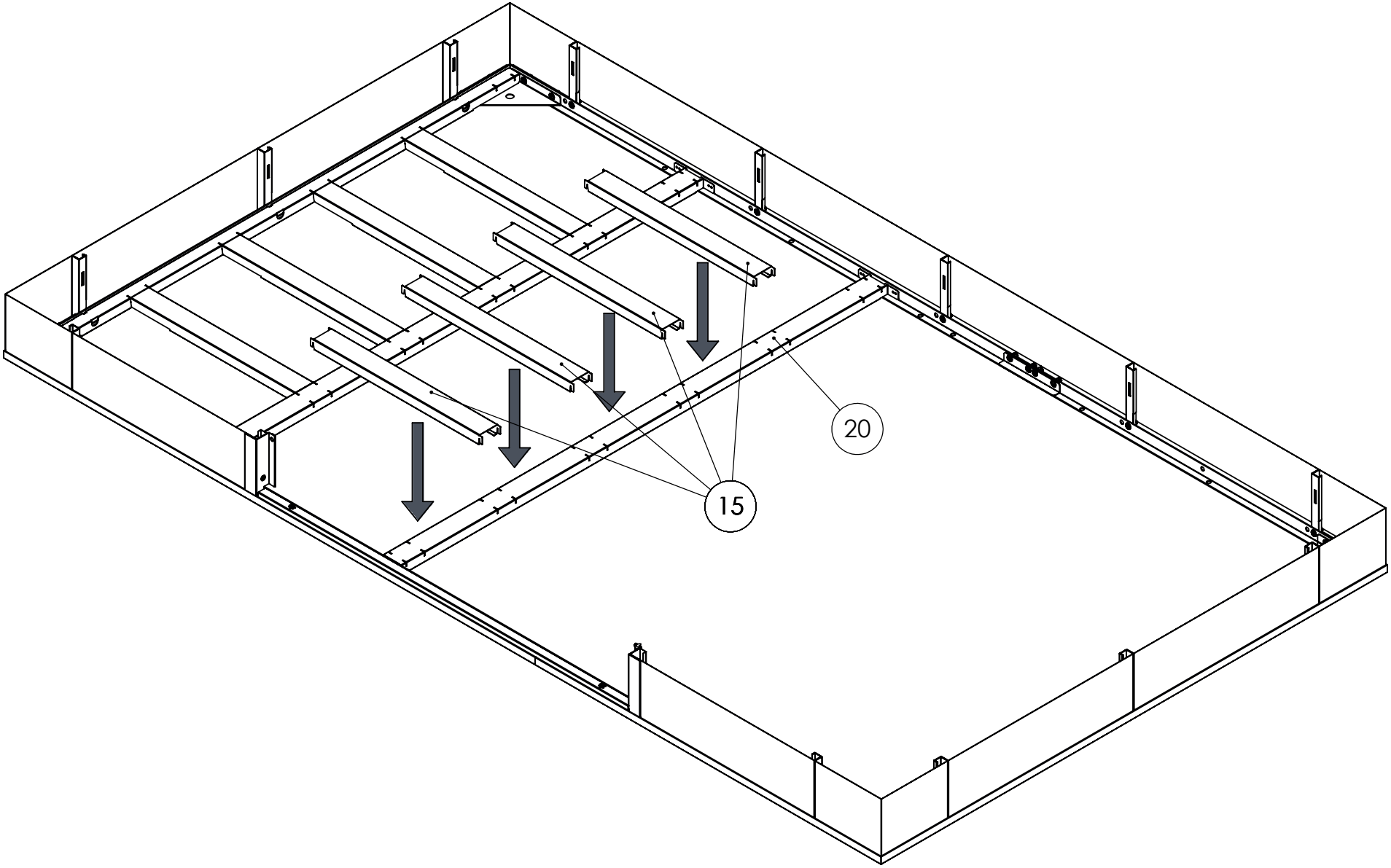



© weka Holzbau GmbH 2026

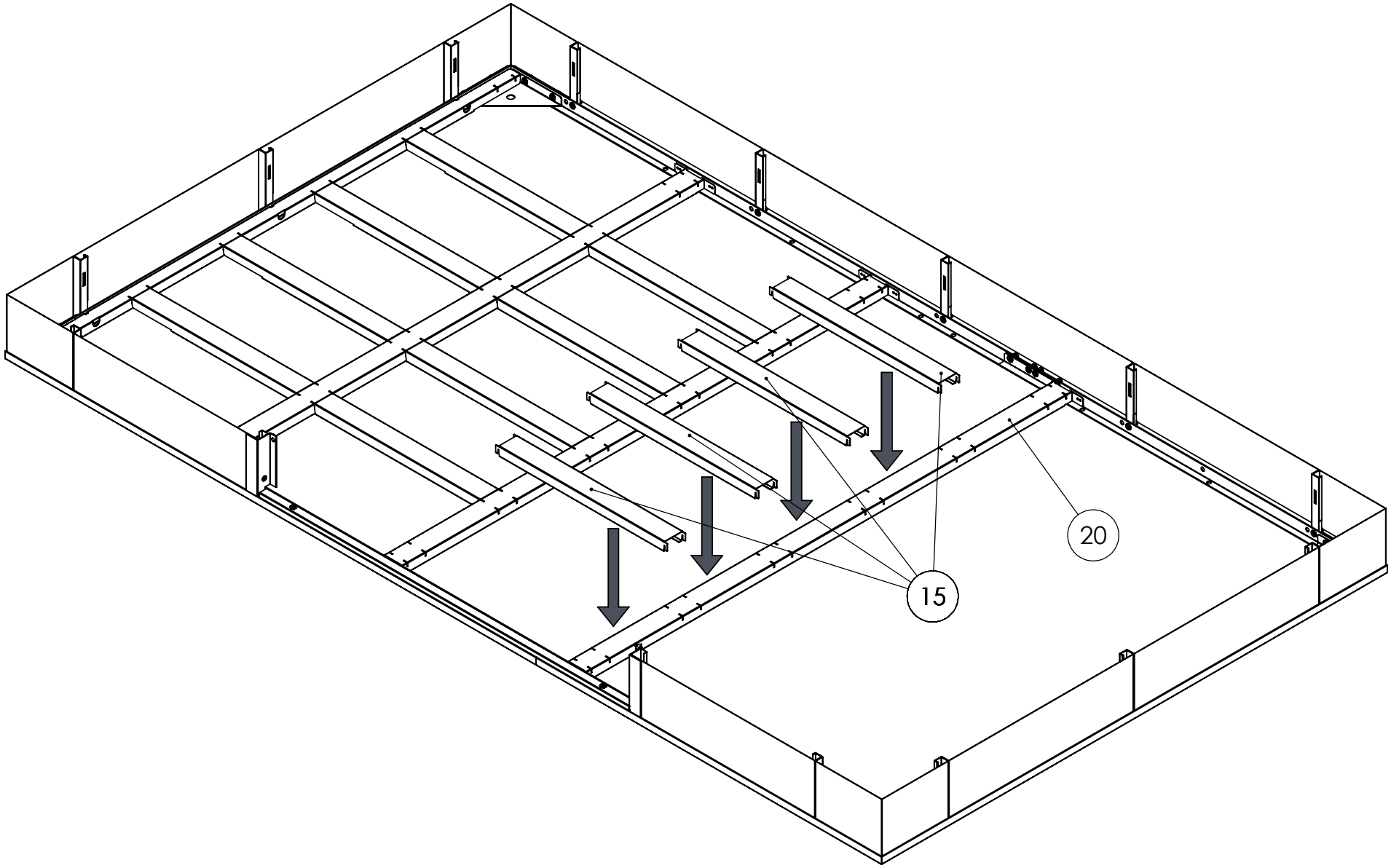



© weka Holzbau GmbH 2026

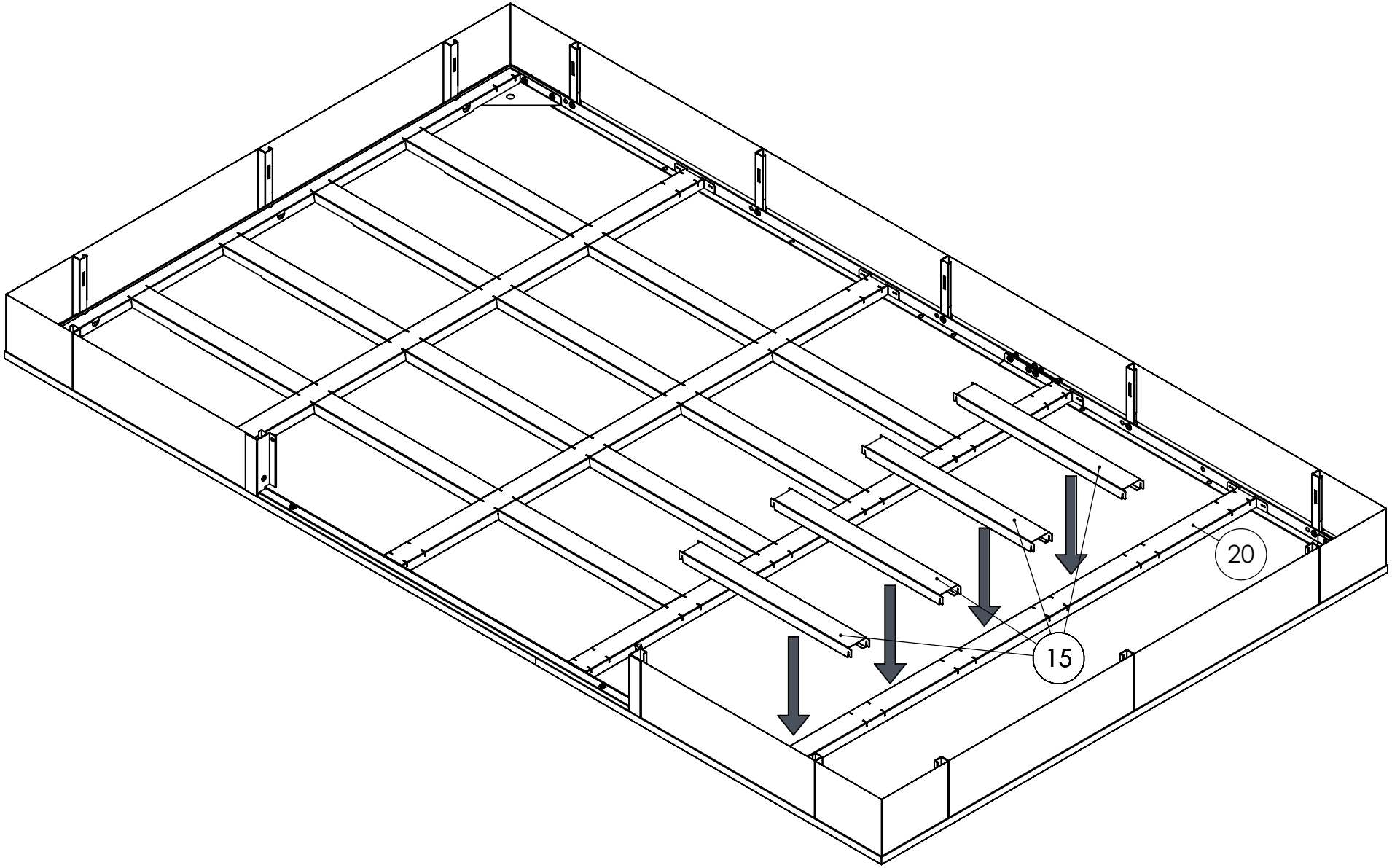



© weka Holzbau GmbH 2026

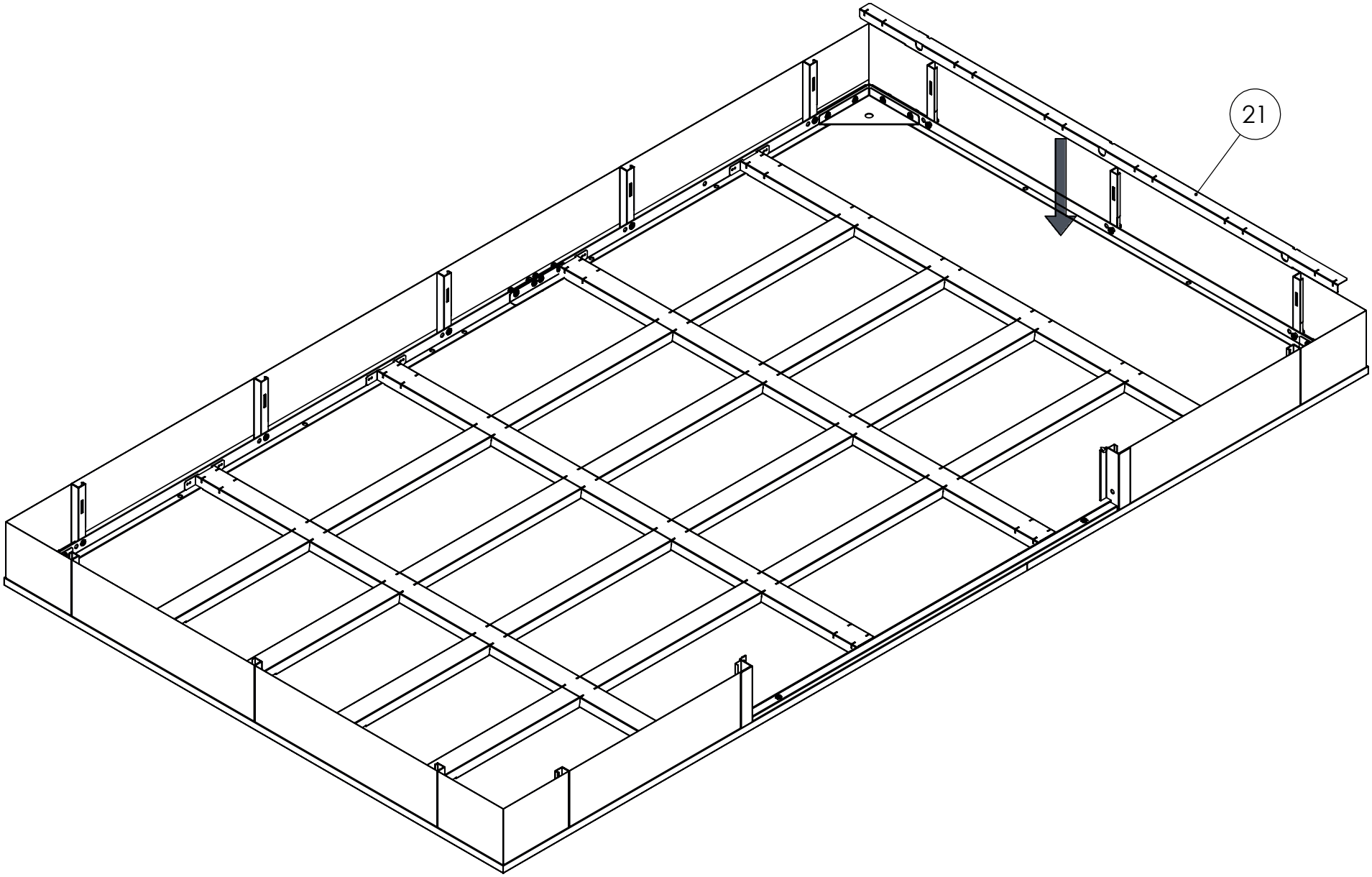




© weka Holzbau GmbH 2026

**S1** x16

4,8x16

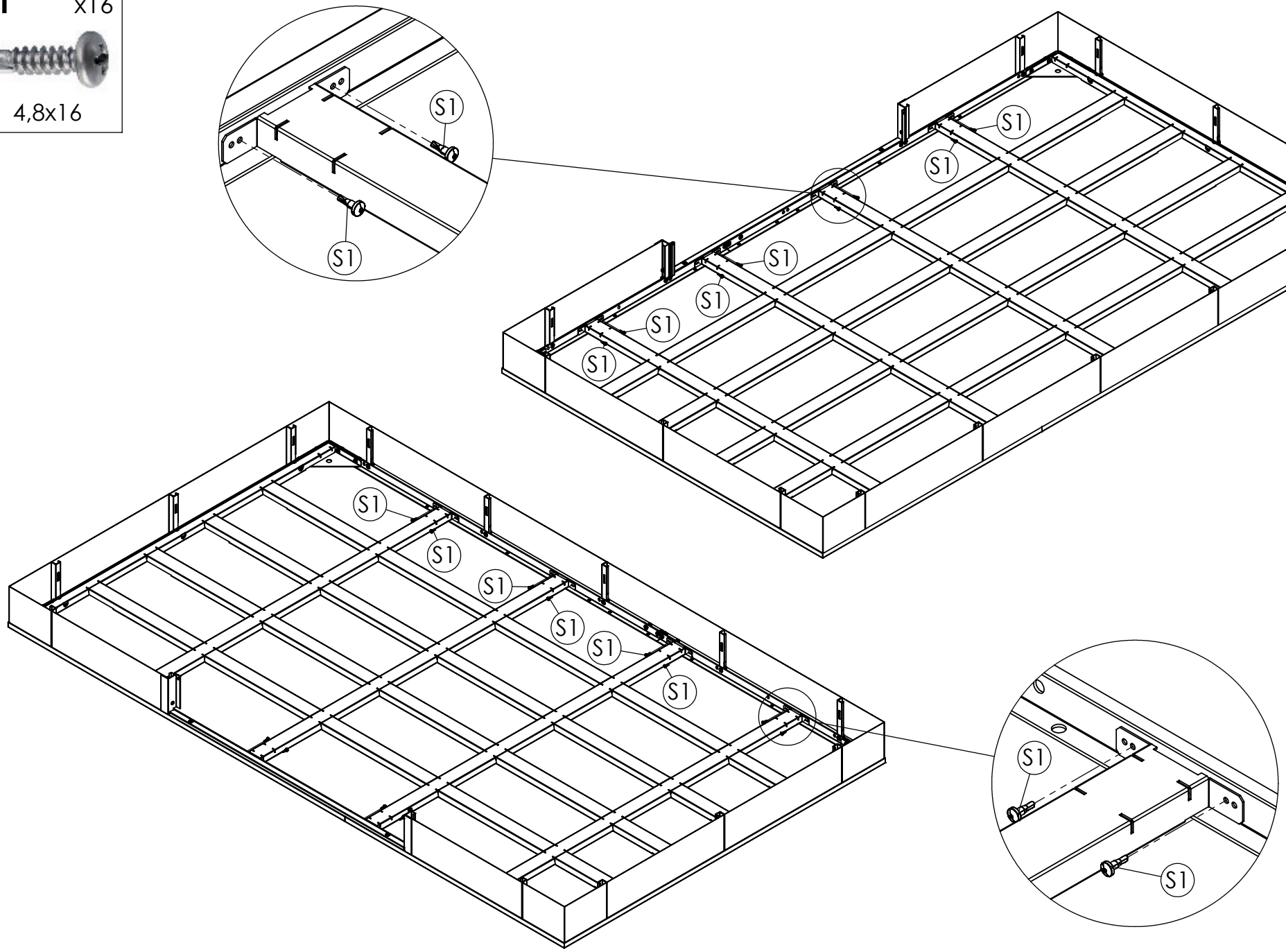




© weka Holzbau GmbH 2026

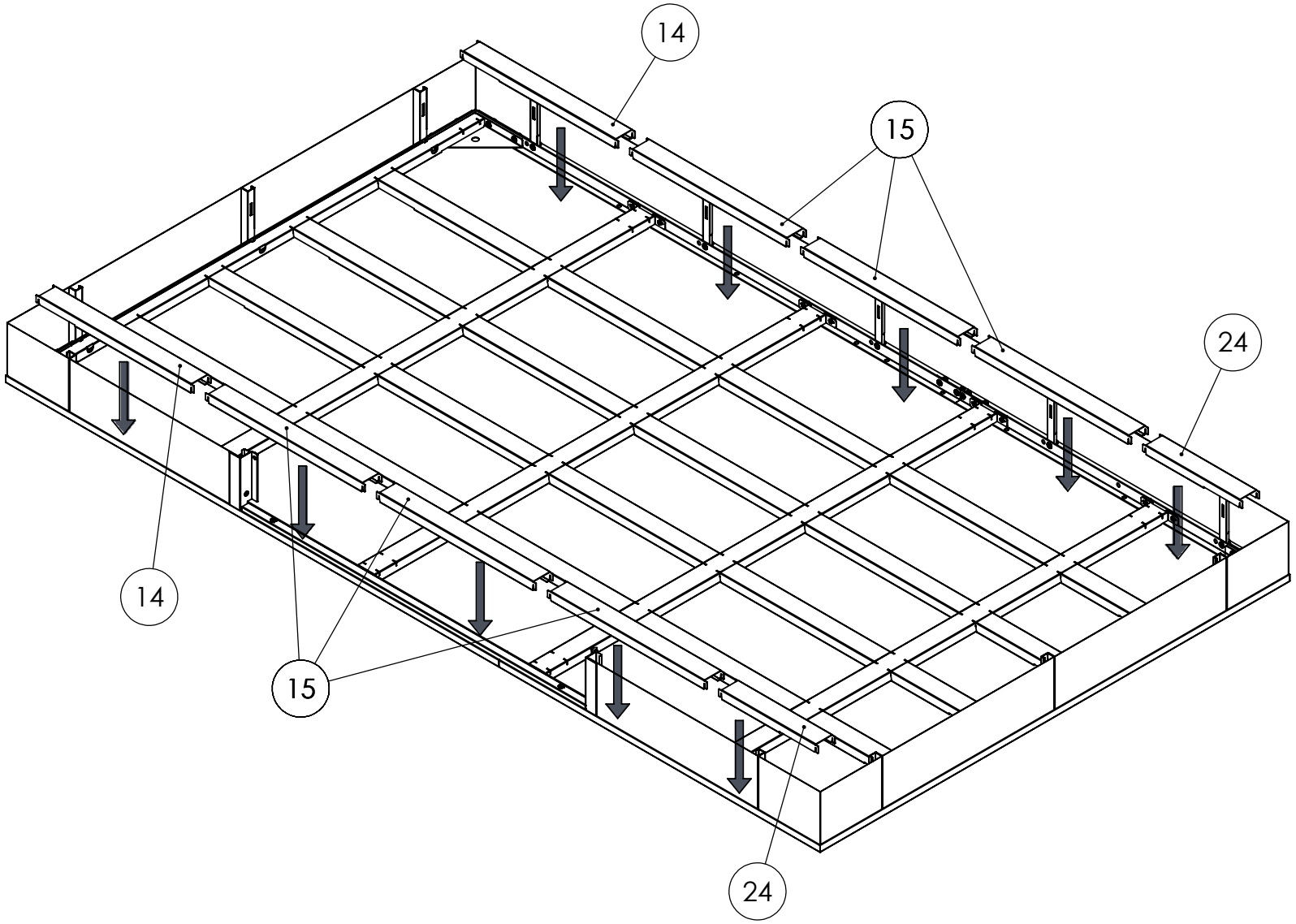



© weka Holzbau GmbH 2026

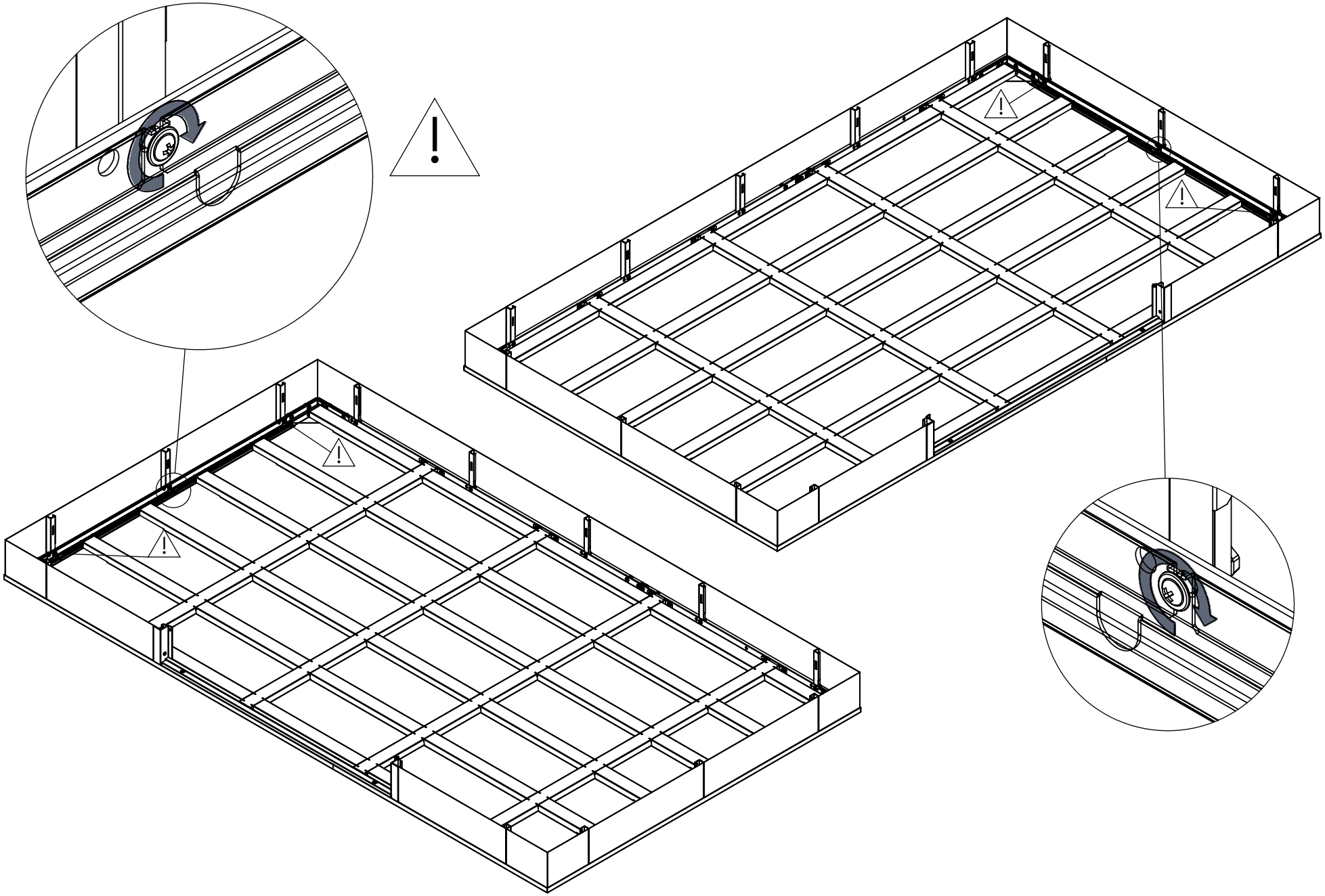



© weka Holzbau GmbH 2026

| S2 x48 | 37 x12 |
|---|---|
| 3,5x16 | 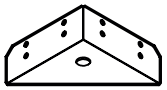 |

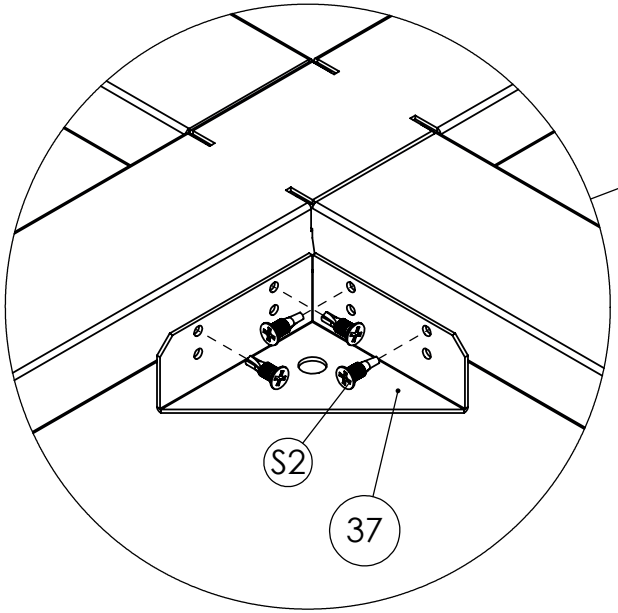


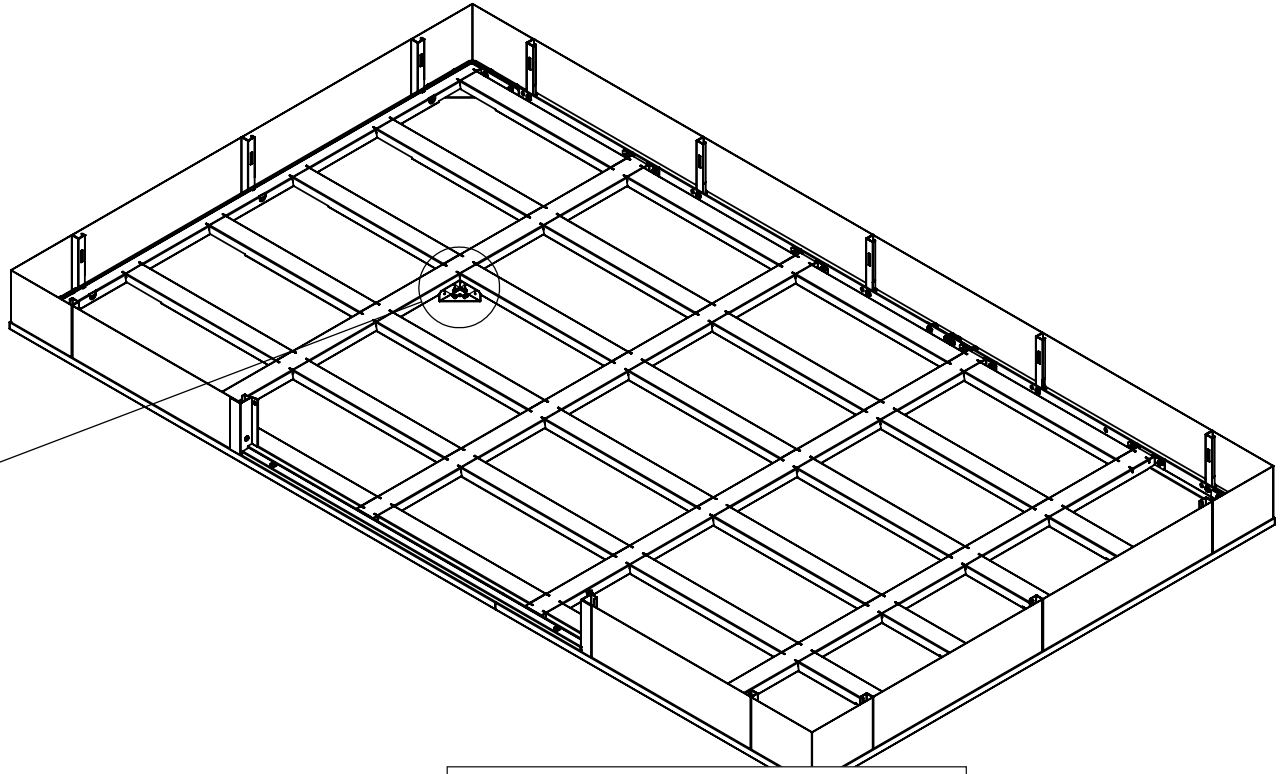

Nur bei unebenem Untergrund verwenden/ Use only on uneven ground/ Utiliser uniquement sur un sol irrégulier.

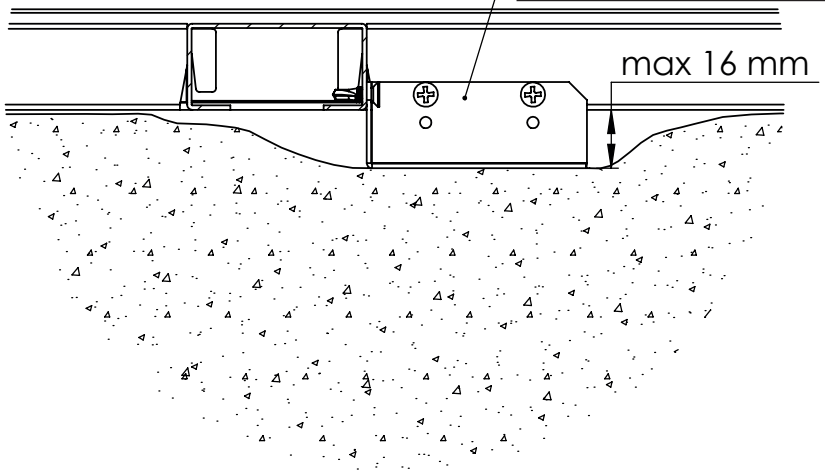



© weka Holzbau GmbH 2026

**S2** x90

3,5x16

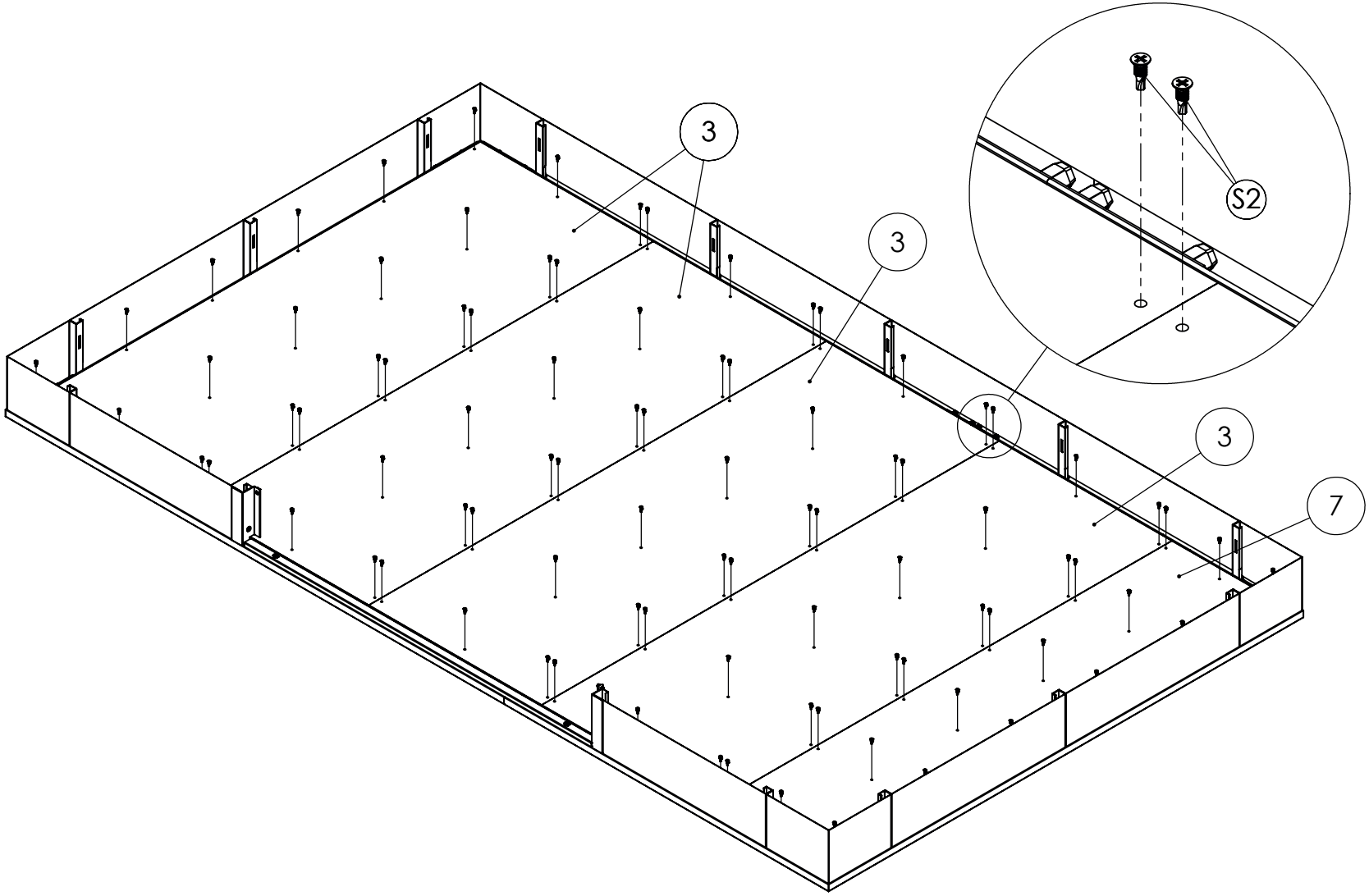




© weka Holzbau GmbH 2026

**S3** x2

M6x12

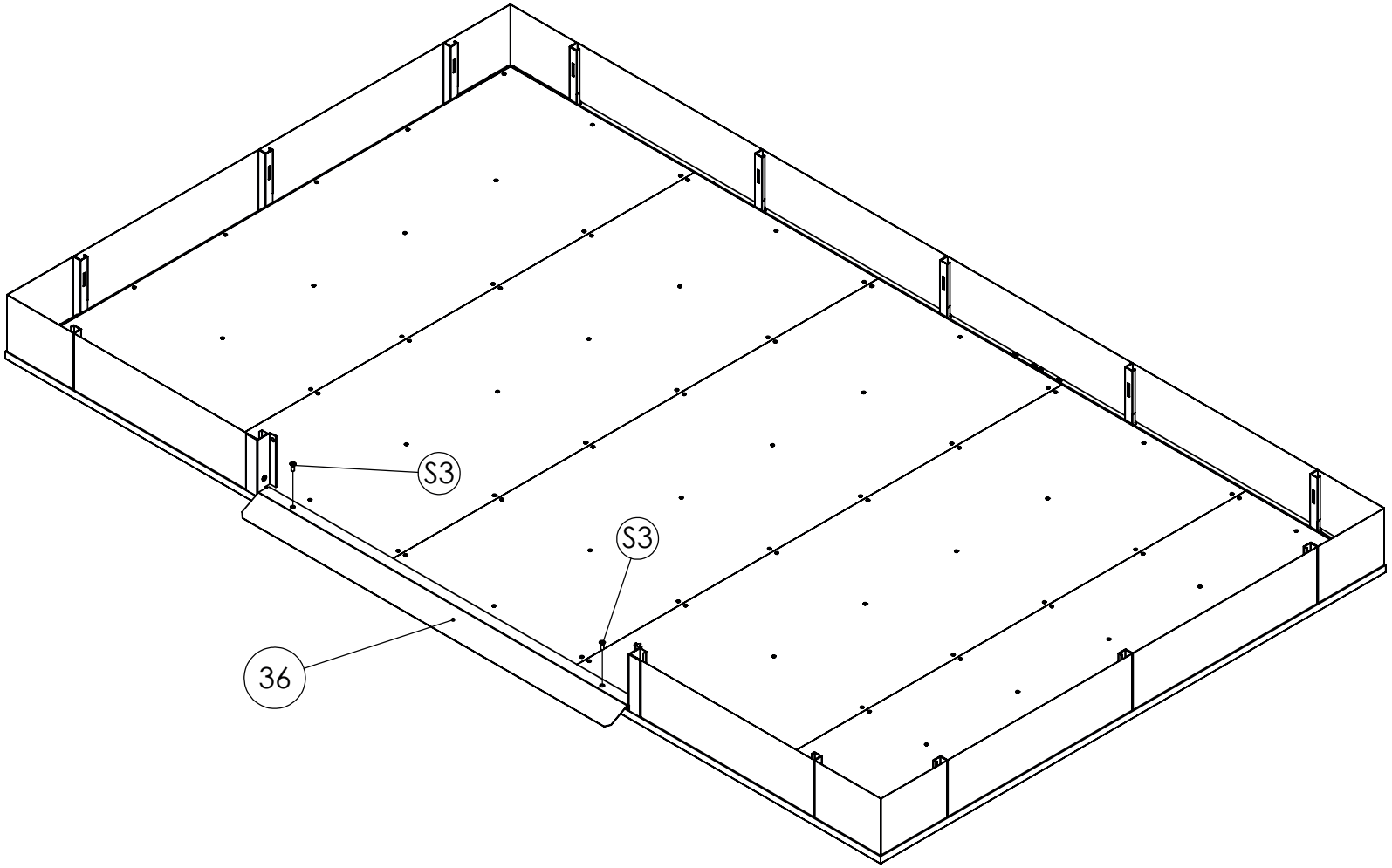




© weka Holzbau GmbH 2026

# GESETZLICHE GEWÄHRLEISTUNG

**Mindestens zwei Jahre gesetzliche Gewährleistung der Vertragsmäßigkeit** für Waren, die in der Europäischen Union verkauft werden.

Verbraucherinnen und Verbraucher können ihre Rechte im Rahmen des gesetzlichen Gewährleistungsrechts geltend machen, z. B. wenn die Waren

- nicht der Beschreibung entsprechen,
- nicht bestimmungsgemäß funktionieren.

**Verkäufer haften** für jede Vertragswidrigkeit, die zum Zeitpunkt der Lieferung der Waren bestand und innerhalb des Zeitraums der gesetzlichen Gewährleistung erkennbar wird. Verkäufer müssen in solchen Fällen Folgendes anbieten:

- **kostenlose Nachbesserung** oder **kostenlose Ersatzlieferung,**
- in bestimmten Fällen eine **Preisminderung** oder eine **vollständige Erstattung des Kaufpreises**.

In einigen Ländern gilt ein längerer Zeitraum für die gesetzliche Gewährleistung. Für gebrauchte Waren kann ein kürzerer Zeitraum gelten, jedoch nicht weniger als ein Jahr.

Für weitere Informationen zu Ihren Rechten in einem bestimmten Land scannen Sie den nachstehenden QR-Code oder fragen Sie den Verkäufer.

europa.eu/youreurope/garantien

## Was ist zu tun,
### wenn Sie vertragswidrige Waren erhalten?

1. Melden Sie dem Verkäufer das Problem so bald wie möglich.
2. Legen Sie einen Kaufnachweis vor, z. B. die Quittung, Rechnung oder einen Kontoauszug.

GARAN

Verkäufer und Hersteller können auch gewerbliche Garantien gewähren, die unabhängig von der gesetzlichen Gewährleistung gelten. Diese GARAN-Kennzeichnung zeigt beispielsweise, dass der Hersteller eine **gewerbliche Haltbarkeitsgarantie** ohne zusätzliche Kosten gewährt, die die gesamte Ware abdeckt.

# LEGAL GUARANTEE

**Minimum two-year legal guarantee protection** for goods sold in the European Union.

Consumers can claim their rights under the legal guarantee of conformity, for example if goods:

- do not match the description;
- do not function as intended.

**Sellers are liable** for any lack of conformity which existed when the goods were delivered, and which becomes apparent within the legal guarantee period. Sellers in such a situation are required to offer:

- **free repair** or **free replacement**;
- in some cases, a **price reduction** or **full reimbursement**.

Some countries have a longer legal guarantee period. For second-hand goods, a shorter period may apply, but not less than one year.

For more information on your rights in a specific country, scan the QR code below or ask the seller.

europa.eu/youreurope/guarantees

## What to do

### if you receive non-conforming goods:

1. Contact the seller as soon as possible to report the issue;
2. Provide proof of purchase, such as a receipt, invoice, or bank statement.

GARAN

Sellers and producers may also offer commercial guarantees, which apply independently from the legal guarantee. For example, you may see this GARAN label representing a **commercial guarantee of durability** offered by the producer at no additional cost and covering the entire good.

# GARANTIE LÉGALE

**Protection offerte par la garantie légale minimale de deux ans** sur des biens vendus dans l'Union européenne.

Les consommateurs peuvent faire valoir leurs droits au titre de la garantie légale de conformité, par exemple si les biens:

- ne correspondent pas à la description;
- ne fonctionnent pas comme prévu.

**Les vendeurs sont responsables** de tout défaut de conformité qui existait au moment de la livraison des biens et qui apparaît pendant la période de garantie légale. Les vendeurs se trouvant dans une telle situation sont tenus de proposer:

- une **réparation gratuite** ou un **remplacement gratuit**;
- dans certains cas, une **réduction de prix** ou un **remboursement intégral**.

Dans certains pays, la période de garantie légale est plus longue. Pour les biens d'occasion, une période plus courte peut s'appliquer, mais elle ne peut être inférieure à un an.

Pour en savoir plus sur vos droits dans un pays donné, scannez le code QR ci-dessous ou consultez le vendeur.

europa.eu/youreurope/garanties

## Que faire
### si vous recevez des biens non conformes:

1. contactez le vendeur dès que possible pour signaler le problème;
2. fournissez une preuve d'achat, telle qu'un reçu, une facture ou un relevé bancaire.

GARAN

Les vendeurs et les producteurs peuvent également offrir des garanties commerciales, qui s'appliquent indépendamment de la garantie légale. Par exemple, il se peut que votre bien affiche ce label GARAN, représentant une **garantie commerciale de durabilité** offerte par le producteur sans frais supplémentaires et s'appliquant à l'ensemble du bien.