Limmen 264

Art.-Nr. 264.2424.13000 *EAN 4004581517533*



21 mm

reversible

< 2,5 m

Technische Daten

Grundfläche (m²)	5,42
Umbauter Raum (m³)	10,19
Innenhöhe (cm)	188,00
Firsthöhe (cm)	239
Hauptfarbe	Schwedenrot
Eckabdeckung	Holz
Sekundärfarbe	Weiß
Oberflächenbehandlung	Gestrichen
Montagesystem	Schraubsystem

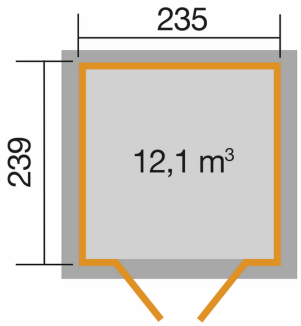

Dach & Boden

Dachart	Pultdach >5°
Dachstärke (mm)	15,5
Dachfläche (m²)	7,17
Dachneigung (°)	9
Dachüberstand vorne (cm)	22
Schneelast (kN/m²)	0,75
Unterkonstruktion inklusive	Ja

Pakete (LxBxH)

Paket 1	285,0 x 120,0 x 53,0 cm	348,0 kg

Fenster / Türen

Name	Glasstärke / Typ	Abmessung	Material	Stk.
	3 mm Glas	940x280 mm		1
Doppeltür		1820x1810 mm	Fichte	1

© weka Holzbau GmbH

Zubehör

Bild	Bezeichnung	Anzahl
	selbstklebende Metalldachbahn	2
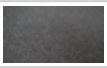	selbstklebende Bitumendachbahn	2
	Spezialkleber-Kartusche 290 gr.	1
	Kastenrinnenset Gr.3	1
	Dachrinnenset 1 x 4,0 m verzinkt	1
	Rinneneinhängblech Flachdachhaus 4m	1
	Zusatzfenster 125 x 40 cm weiss B x T x H B 125 x H 40	1

© weka Holzbau GmbH