weka

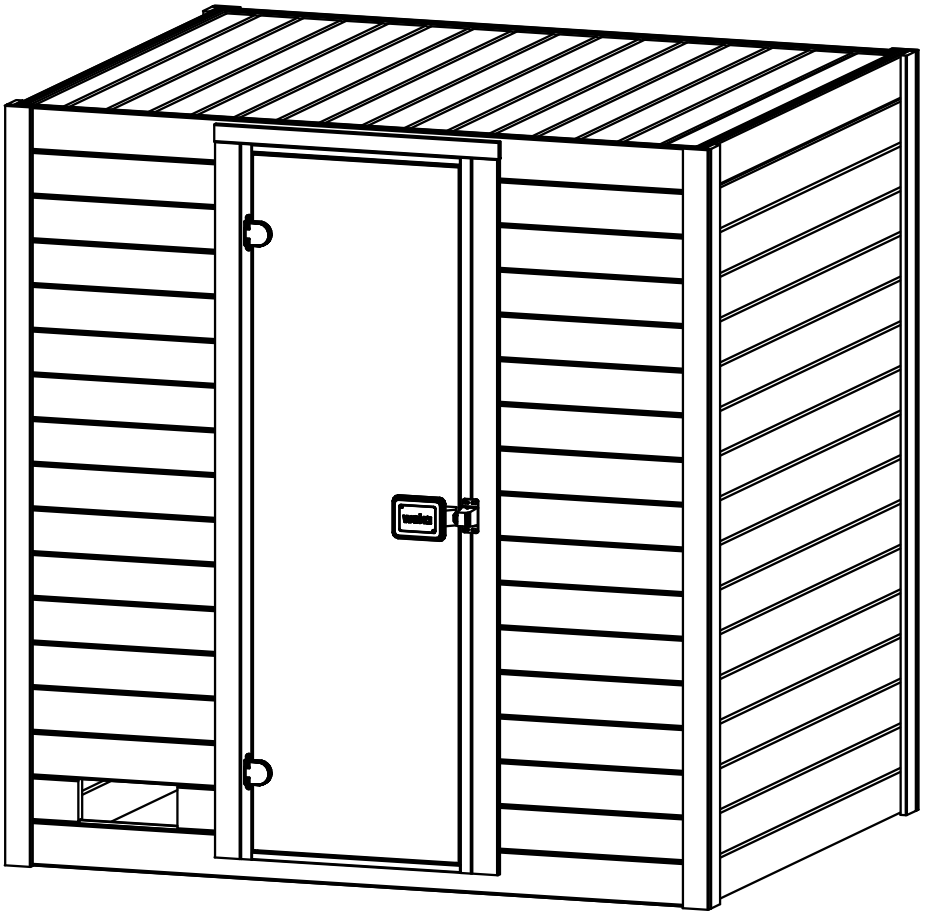

Montageanleitung

Art.-Nr.: 540181540000
Art.-Nr.: 540231940000

800.0286.26.14 + 800.0286.20.18 =

Stand: 2645

Pos	Benennung	Artikelnummer	Abmessungen (mm)	Bild	Anzahl	
					540181540000	540231940000
1	Wandbohle	R002.2003.0555 R002.2003.0795	28/122/555 28/121/795		30 _	- 30
2	Wandbohle	R002.2003.1480 R002.2003.1910	28/122/1480 28/122/1910		34 -	- 34
3	Wandbohle	R002.2003.1790 R002.2003.2270	28/122/1790 28/122/2270		16 -	- 16
4	Wandbohle mit Ausschnitt	G002.2003.020 G002.2003.023	28/122/1790 28/122/2270		1 -	- 1
5	Wandbohle mit Abluft	G002.2003.021 G002.2003.024	28/122/1790 28/122/2270		1 -	- 1
6	Wandbohle mit Ausschnitt	G002.2003.022 G002.2003.025	28/122/1790 28/122/2270		1 -	- 1
7	Wandbohle	R002.2008.1420 R002.2008.1850	19/121/1420 19/121/1850		16	20
8	Leiste	R002.0196.2000	34/34/2000		4	6
9	Leiste	R002.0196.1125 R002.0196.1810	34/34/1125 34/34/1810		- 5	14 -
10	Leiste	R002.0196.1500	34/34/1500		4	2
11	Leiste	R002.3034.2100	28/28/2100		4	4
12	Leiste	R002.3016.2100	18/70/2100		12	12
13	Leiste	R002.3017.0900	15/45/900		1	1

© Copyright HRB 3662

Pos	Benennung	Artikelnummer	Abmessungen (mm)	Bild	Anzahl	
					540181540000	540231940000
14	Türrahmen	C500.04.0013	67/618/1825		1	1
15	Tür	K107.5618.1010	6/550/1775		1	1
16	Saunaliege	B002.0801.0006 B002.0801.0002	113/550/1785 115/550/2260		2 -	- 2
17	Querliege	B002.0801.0003	115/550/1275		-	1
18	Ofenschutz	B537.03.0003	40/375/565		1	1
19	Ofenschutz	B537.03.0002	40/375/439		1	1
20	Griff außen	B500.03.0067			1	1
21	Griff innen	B500.03.0155			1	1
22	Glattkantbrett	R002.0540.0400	18,5/96/400		1	1
23	Leiste	R002.0500.1400	15/25/1400		-	1
24	Dichtband	K094.1506.0000	10m		1	2
25	Montageholz	G105.01.0006	28/60/300		3	3

© Copyright HRB 3662

Pos	M100.150		Abmessungen (mm)	Bild	Anzahl
	Benennung	Artikelnummer			540XXXX40000
M1	SKS	K001.2535.0004	3,5 x 25	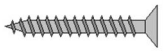	10
M2	SKS	K001.3535.0004	3,5 x 35	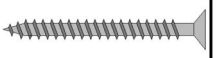	70
M3	SKS	K001.4040.0004	4,0 x 40	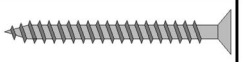	150
M4	SKS	K001.5040.0004	4,0 x 50	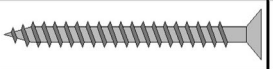	430
M5	SKS	K001.8050.0004	5,0 x 80	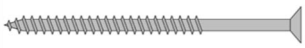	10
M6	Schlosschraube mit Mutter	K005.5006.0001	M6 x 50		3
M7	Unterlegscheibe	K020.6400.0001	18/6,4		3
M8	Hinweisschild	G500.01.0009	4/90/130		1

Pos	M520.005		Abmessungen (mm)	Bild	Anzahl
	Benennung	Artikelnummer			Z11XXXX30000
M9	Rollverschluss	K042.3014.0001	60/40/84	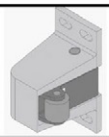	1
M10	Türbeschlag	K037.6080.0010		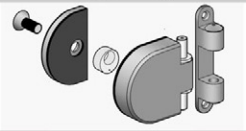	2
M11	Gummiband	K095.4000.0002	130		2
M12	Griffeinsatz	K100.1010.0008			1
M13	SKS	K001.8050.0004	5,0 x 80		10
M14	SKS	K001.6040.0004	4,0 x 60		12
M15	HKSchr	K002.4050.0004	5,0 x 40	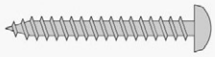	4
M16	HKSchr	K002.1625.0001	2,5 x 16		2

 © Copyright HRB 3662

Art.-Nr.: 540181540000

Varia 1

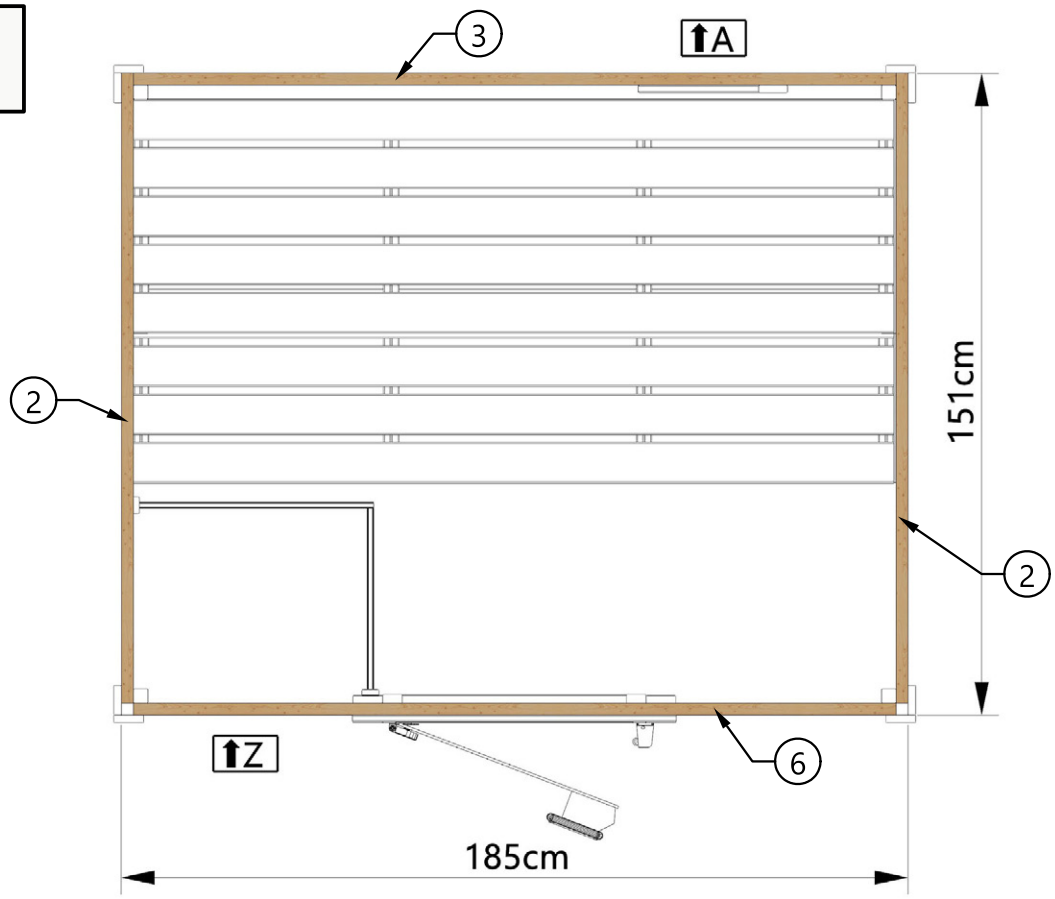

Varia 2

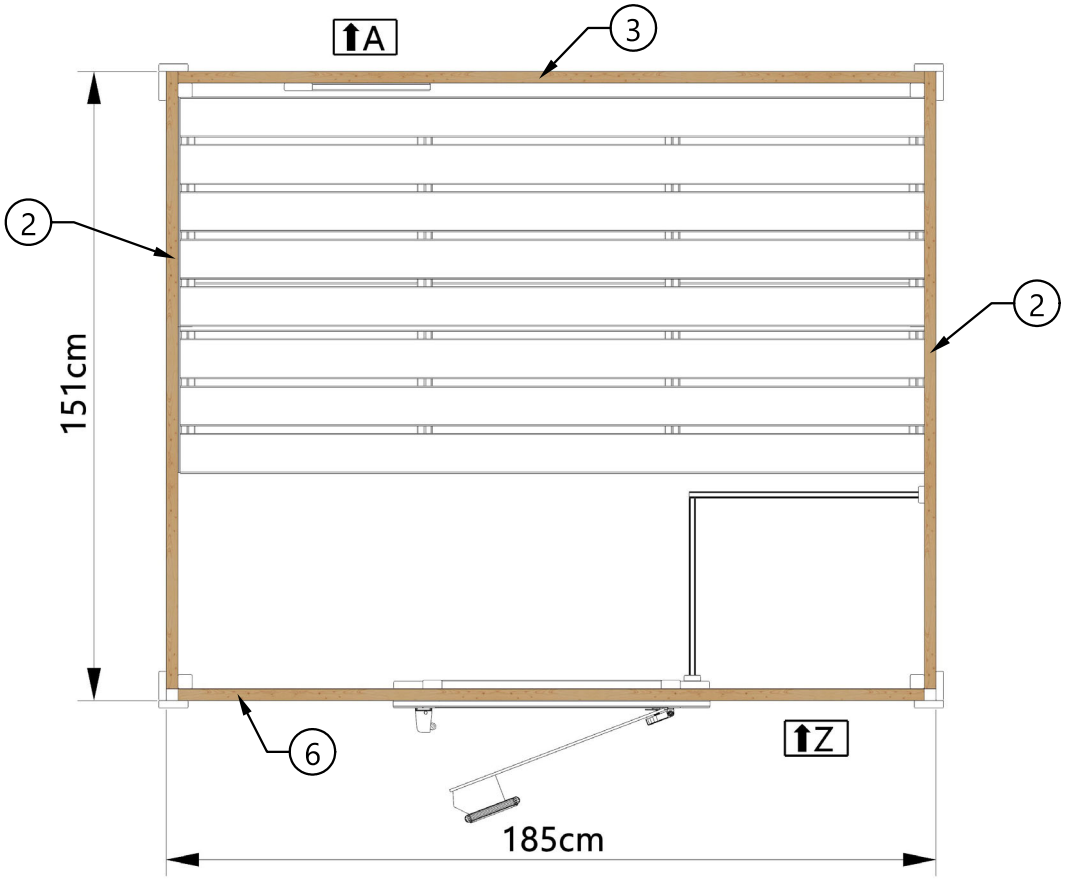

 © Copyright HRB 3662

Art.-Nr.: 540231940000

Varia 1

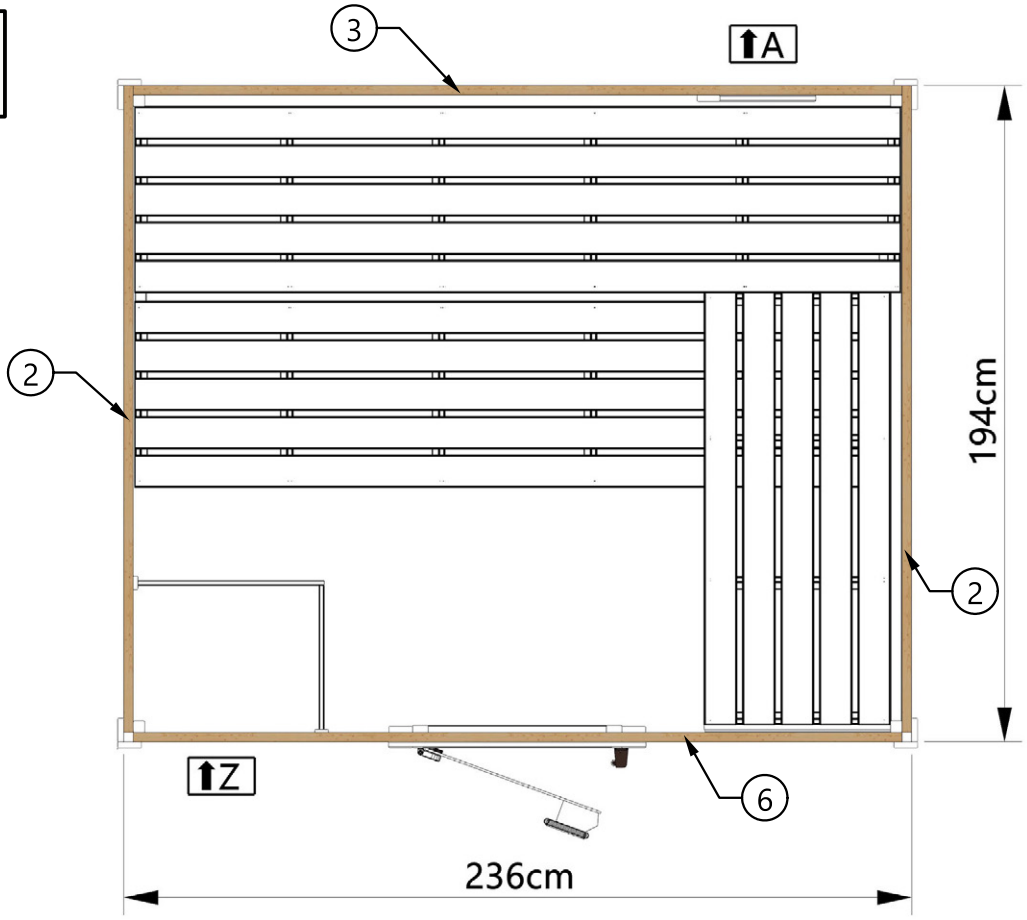

Varia 2

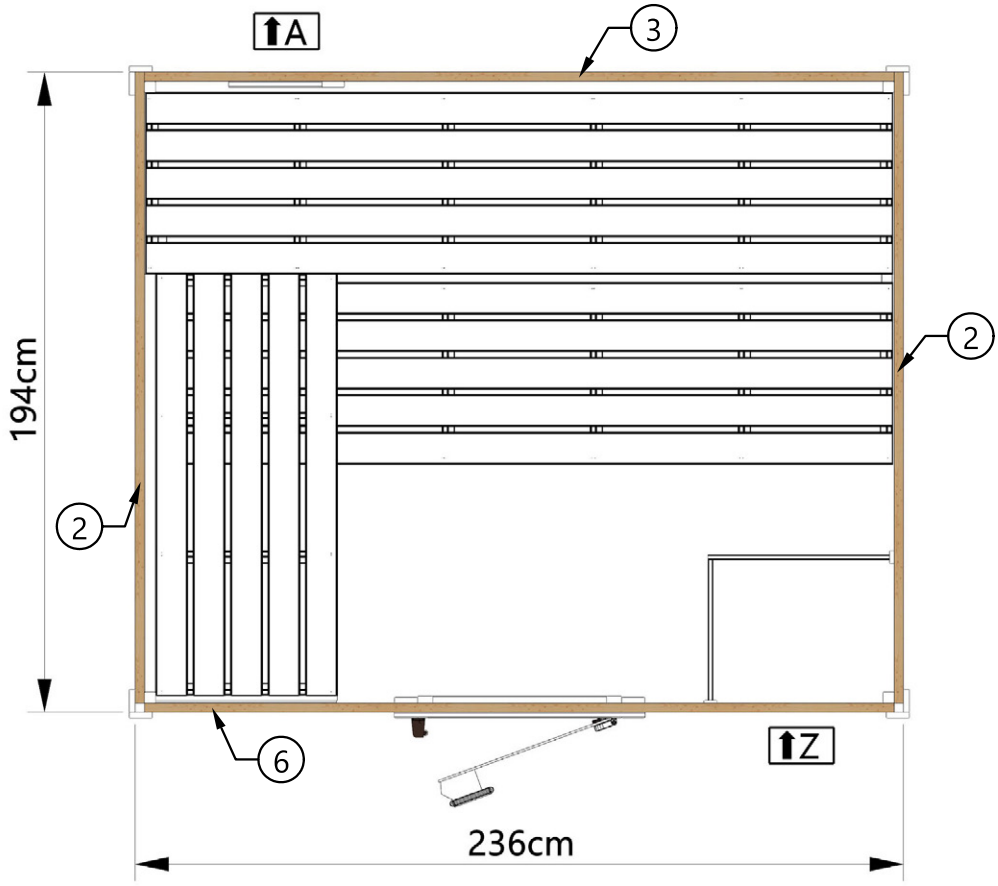

 © Copyright HRB 3662

1.1

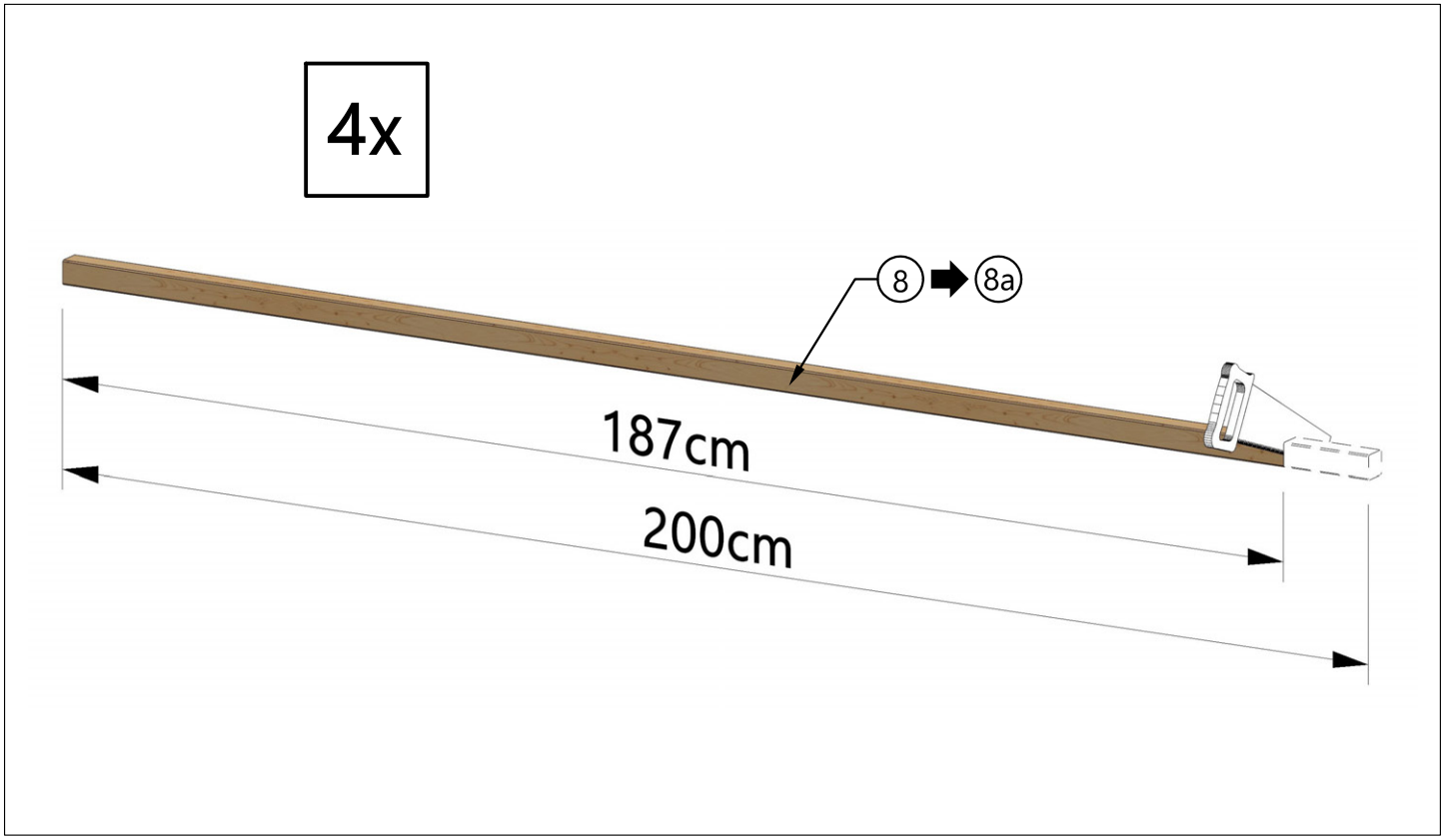

1.2

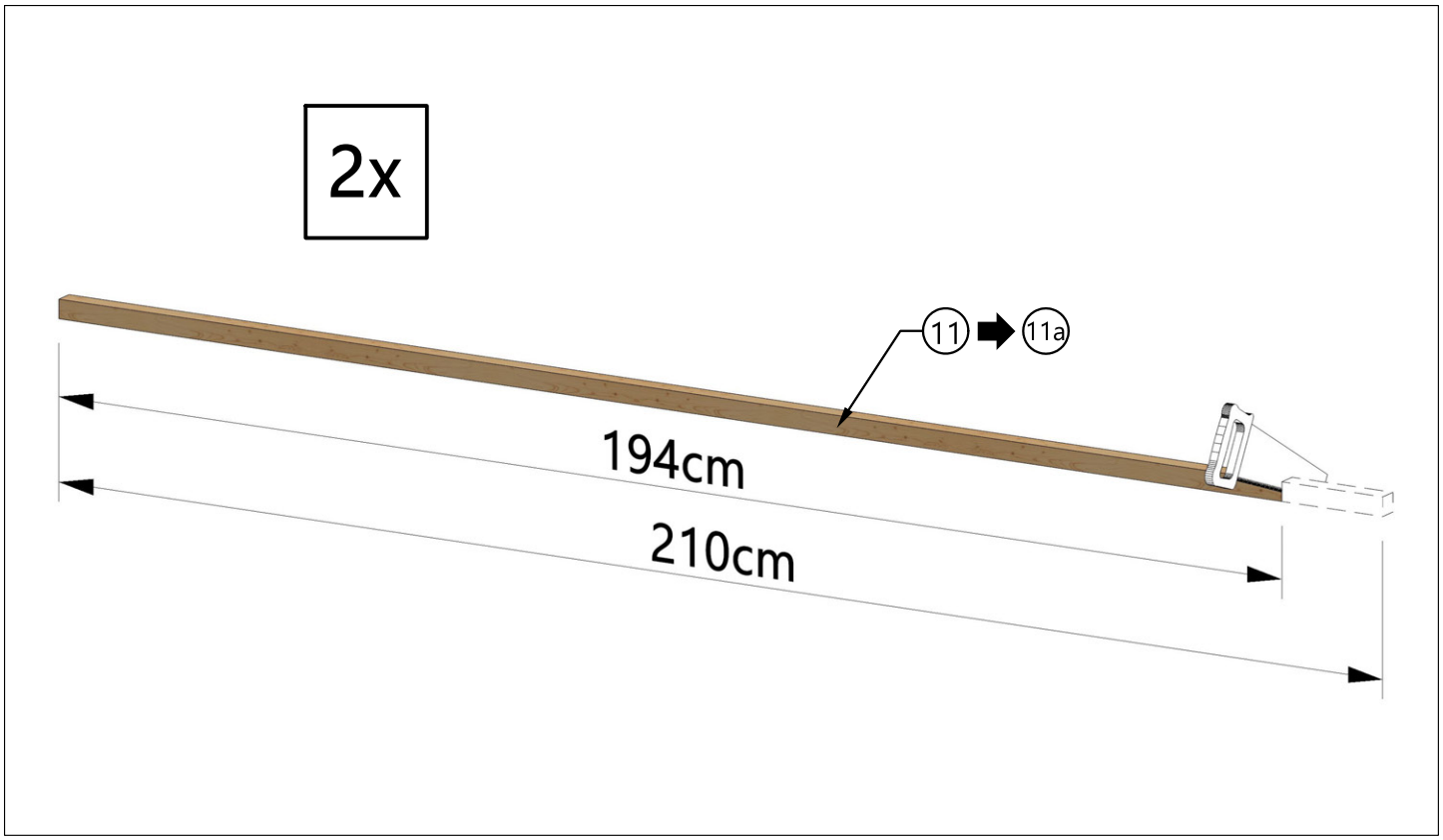

 © Copyright HRB 3662

2

M4 4,0 x 50

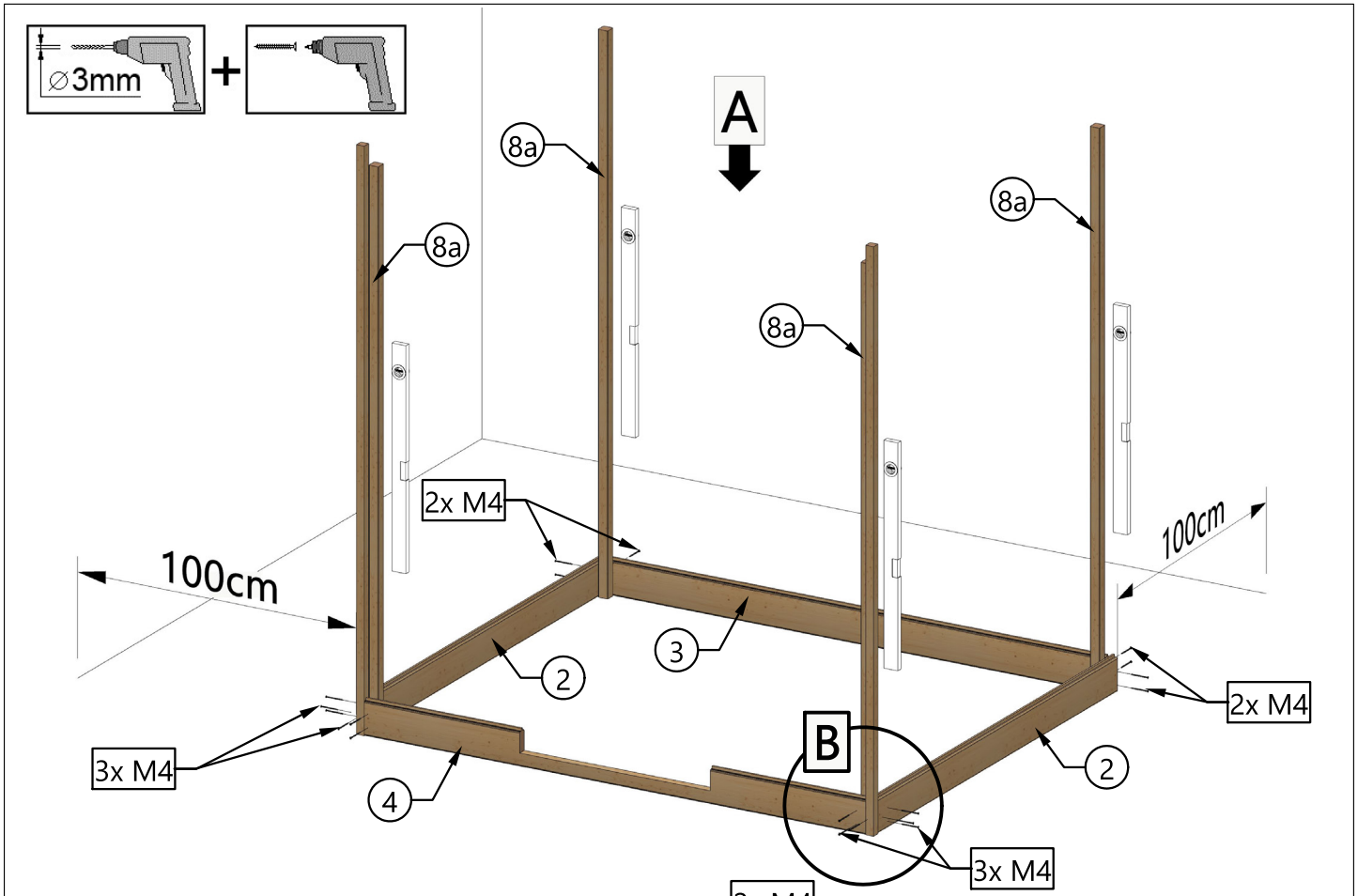

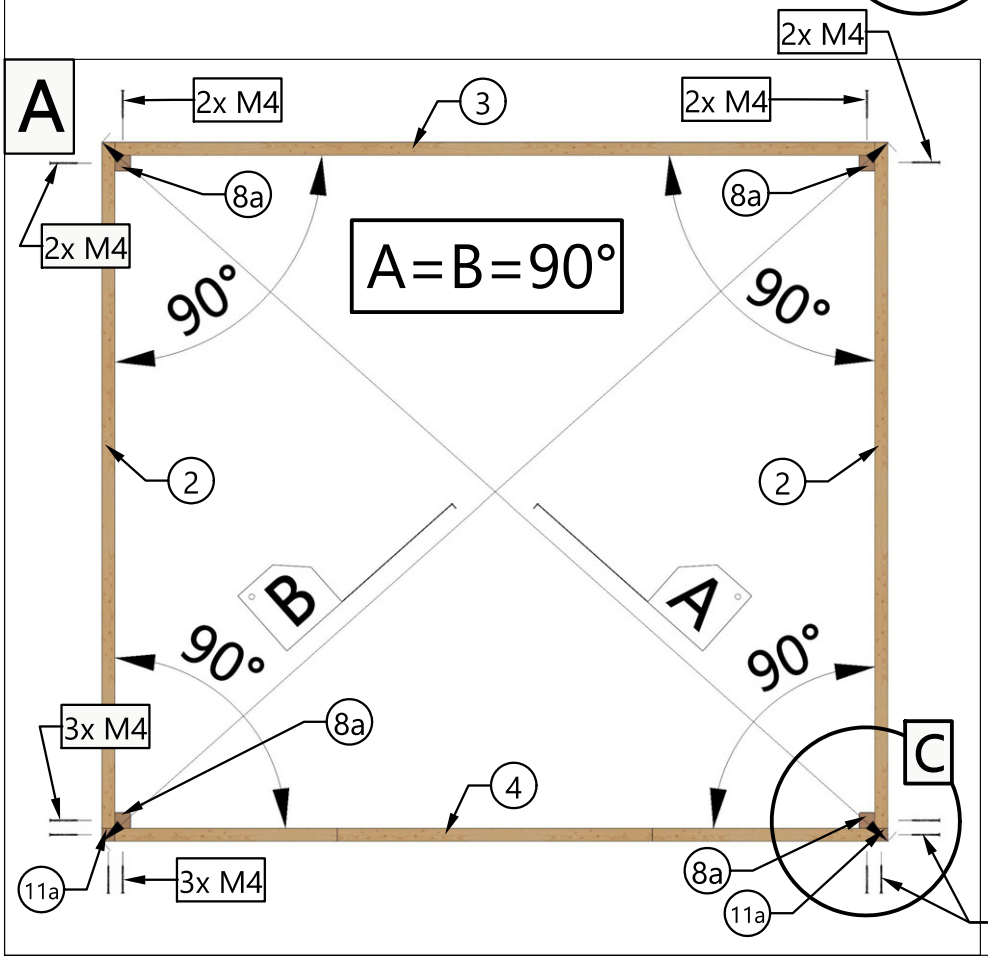

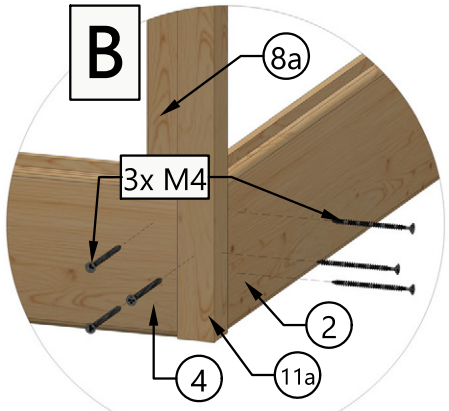

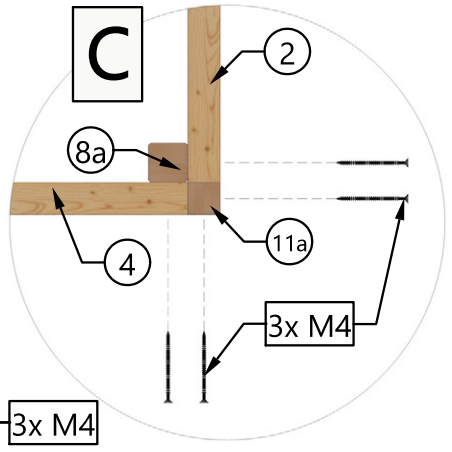

© Copyright HRB 3662

3

Art.-Nr.: 540181540000

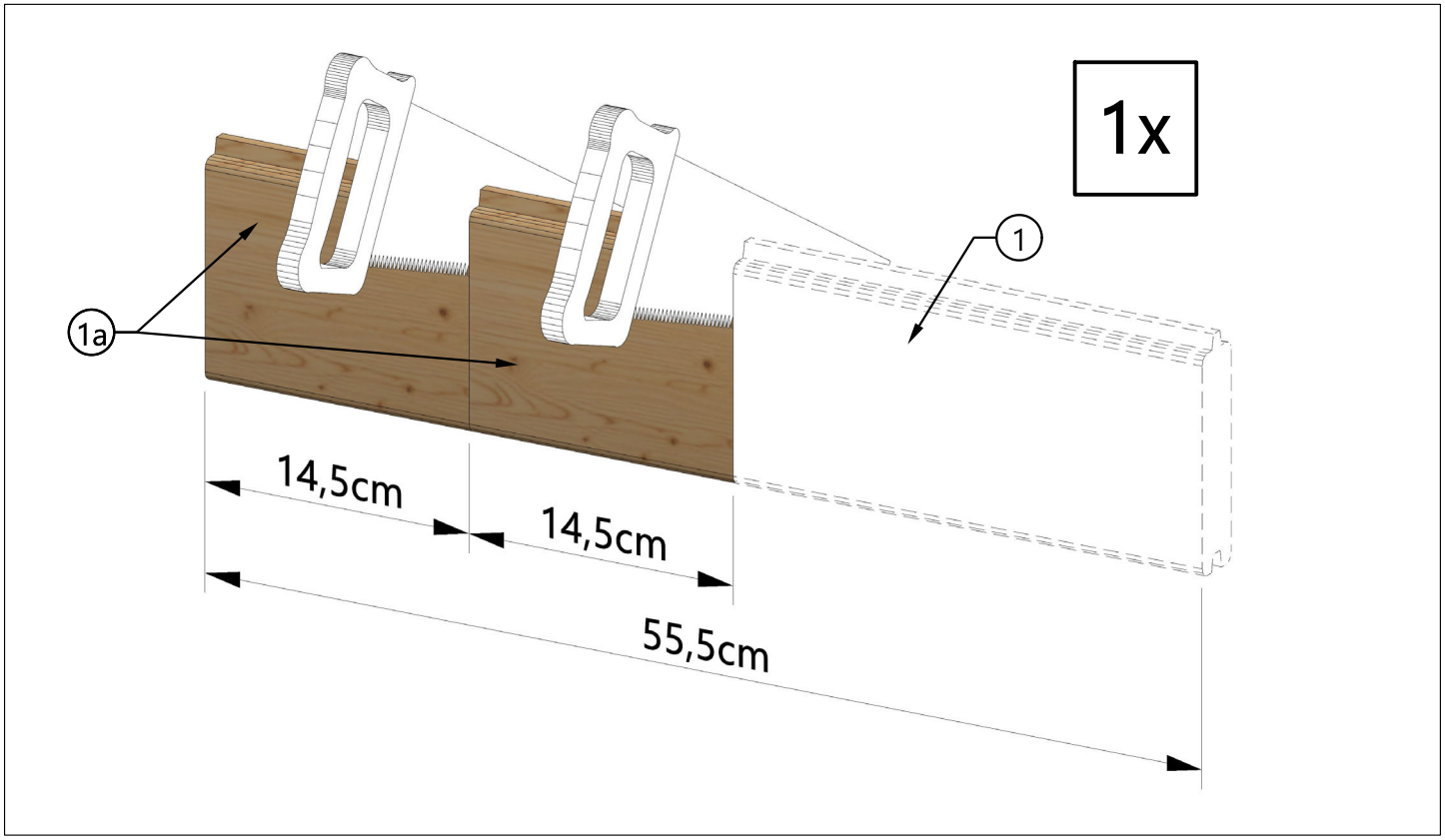

Art.-Nr.: 540231940000

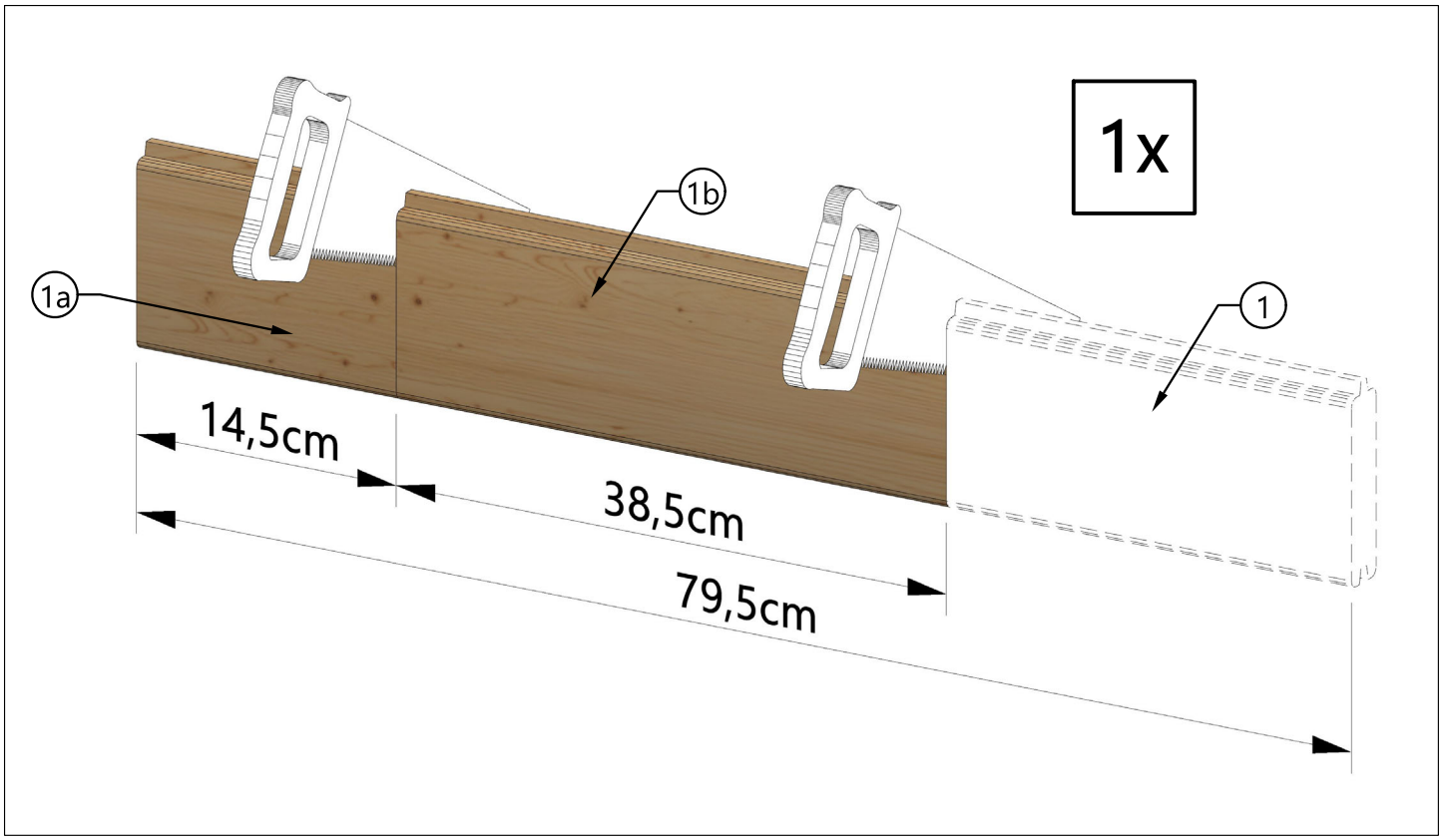

 © Copyright HRB 3662

4

	M4 4,0 x 50

Art.-Nr.: 540181540000

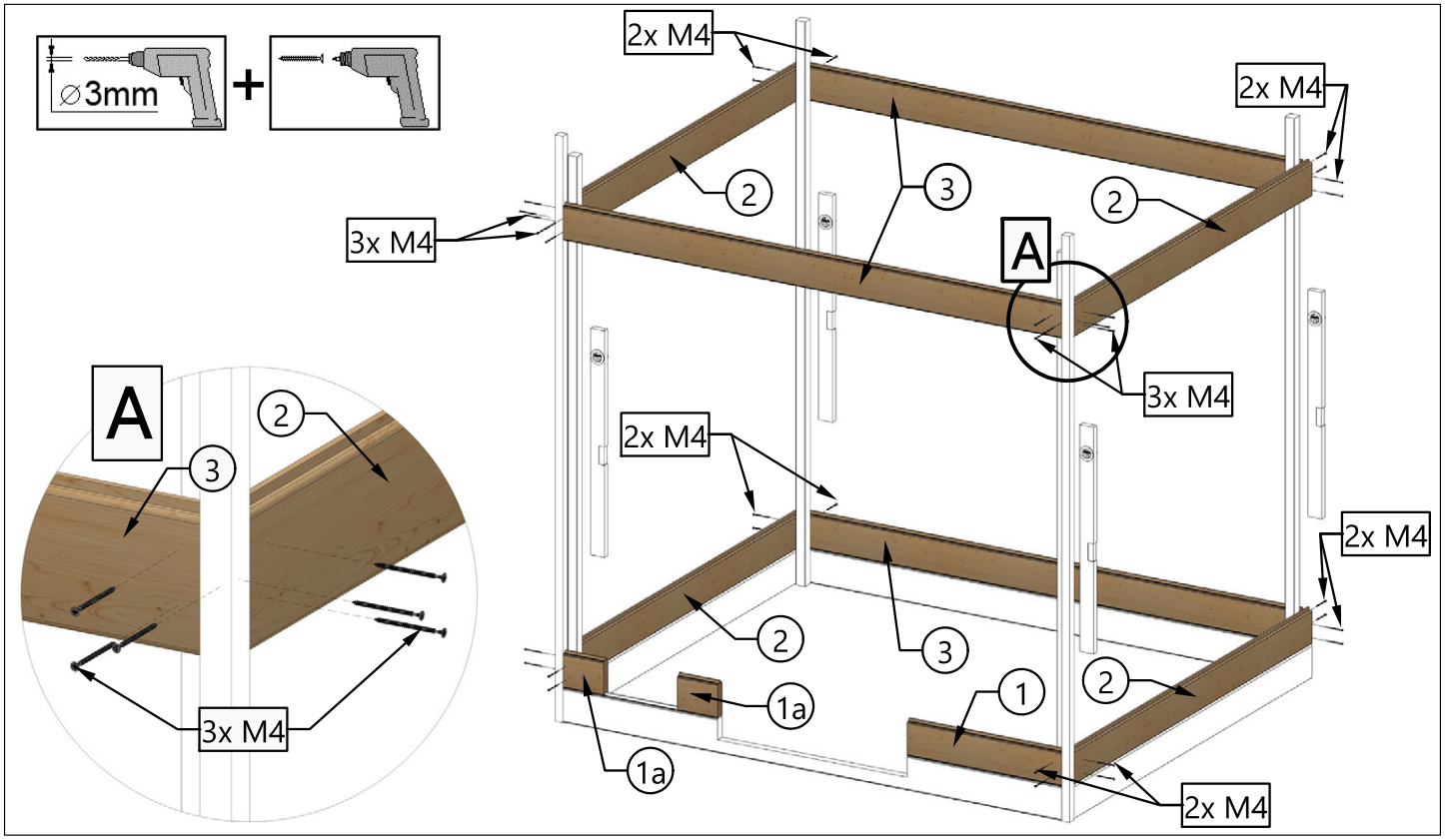

Art.-Nr.: 540231940000

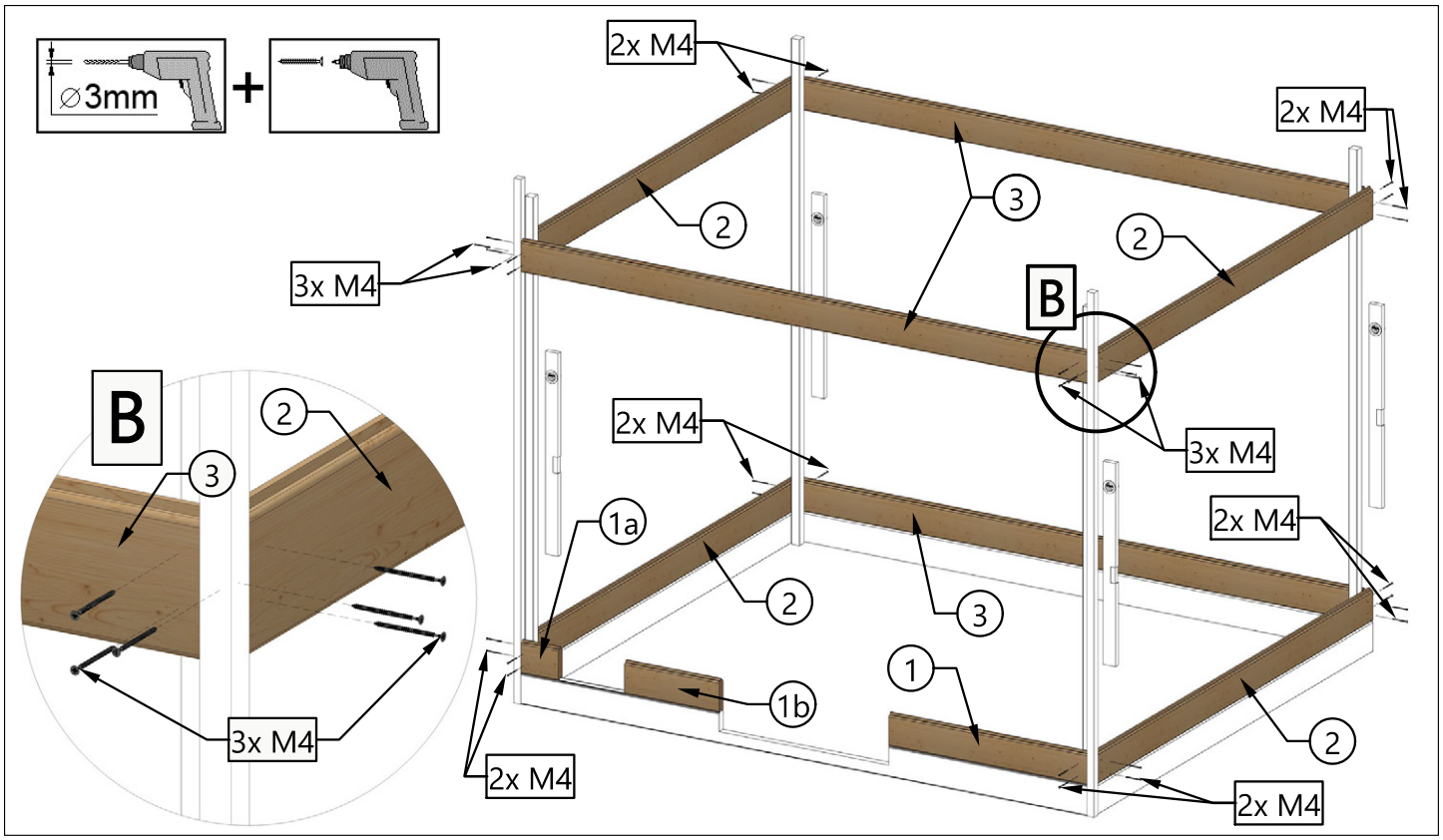

 © Copyright HRB 3662

5

	M4 4,0 x 50

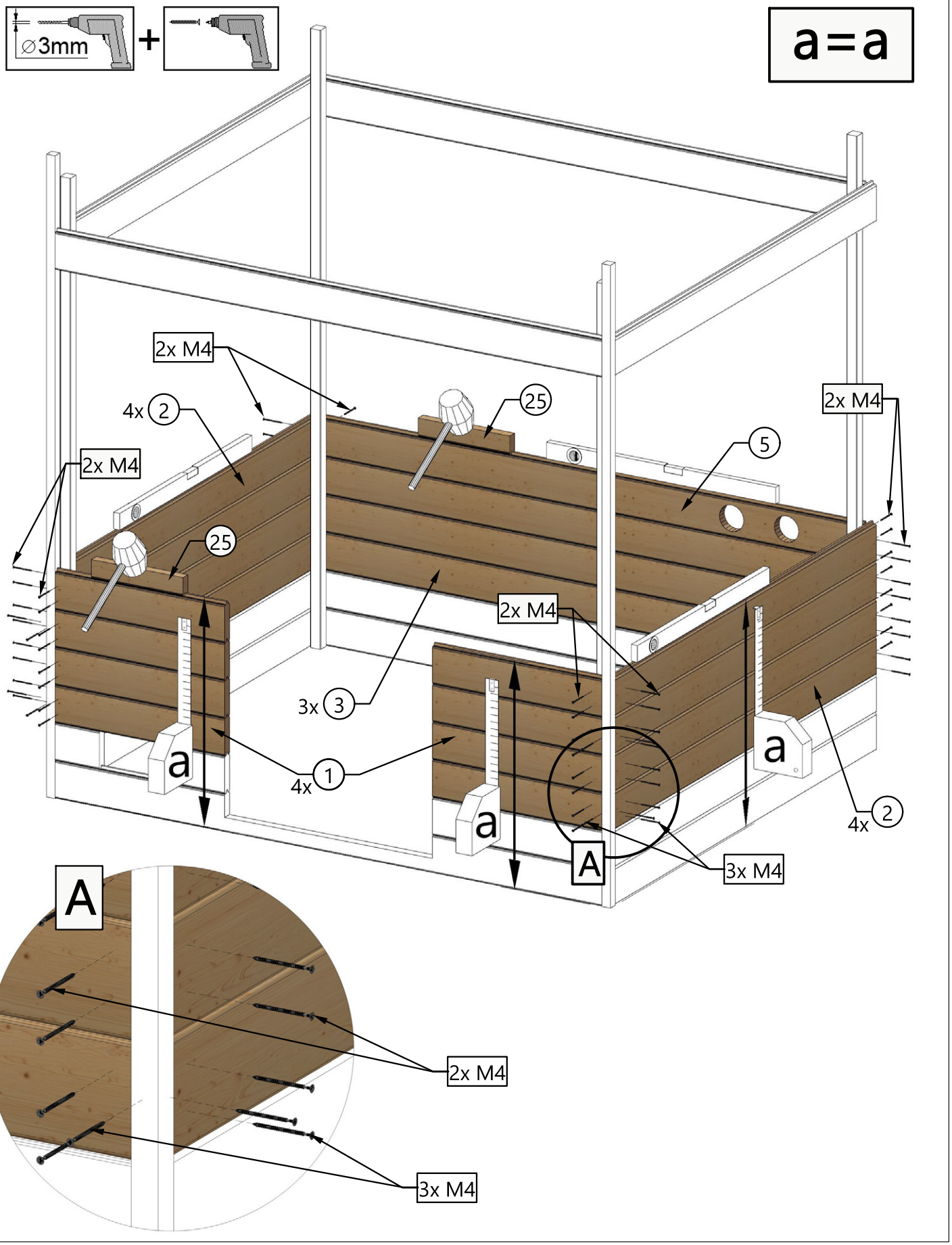

© Copyright HRB 3662

6

	M4 4,0 x 50

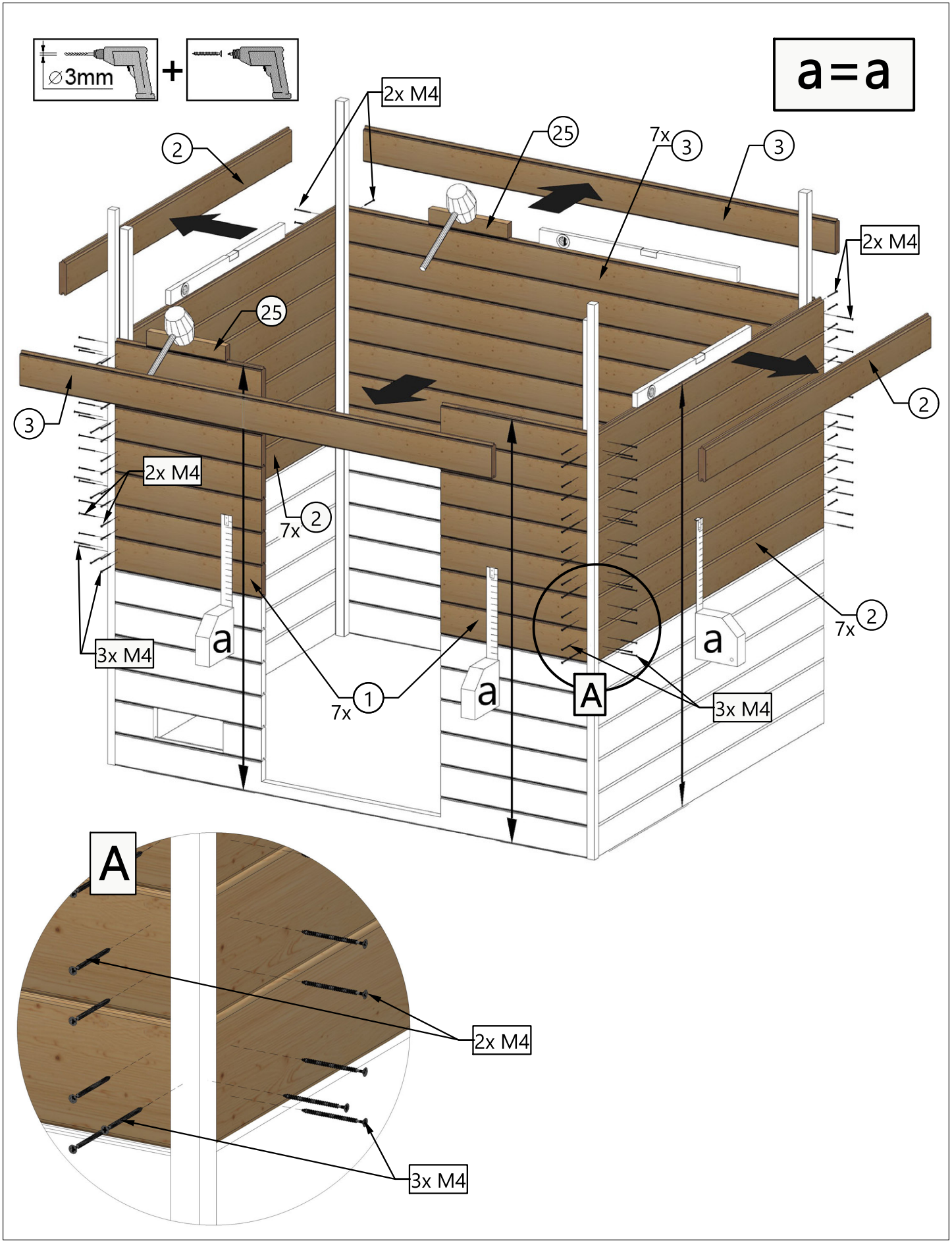

 © Copyright HRB 3662

7

M4 4,0 x 50

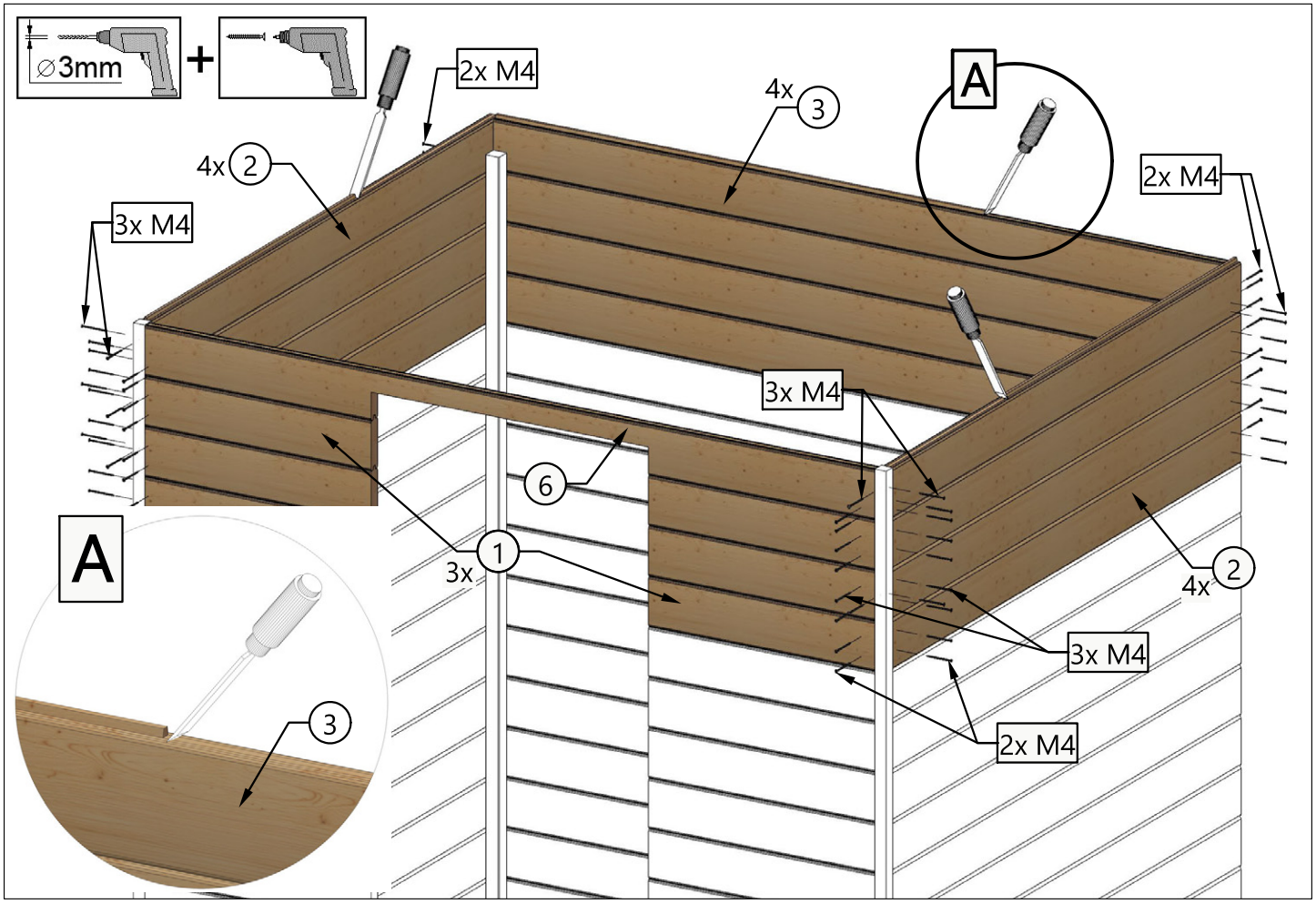

8

M4 4,0 x 50

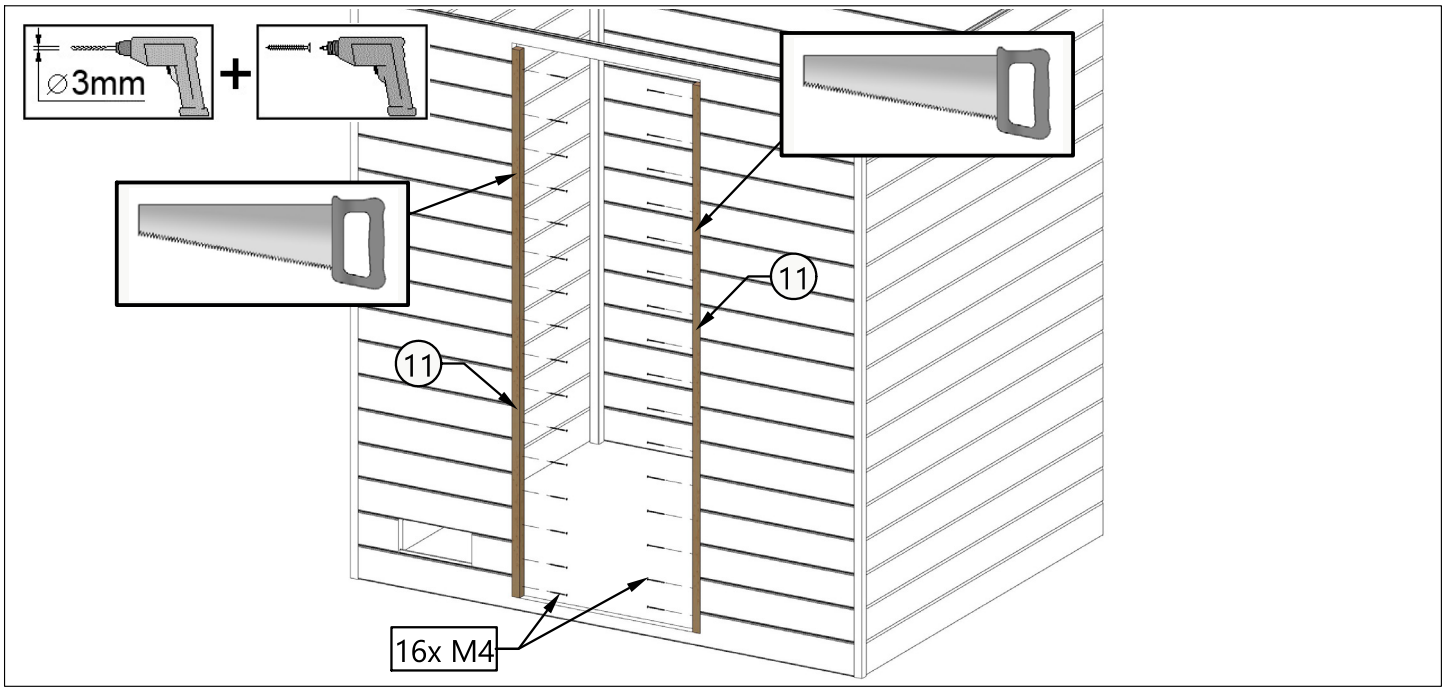

 © Copyright HRB 3662

9

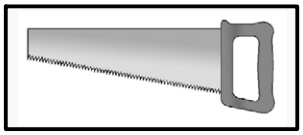

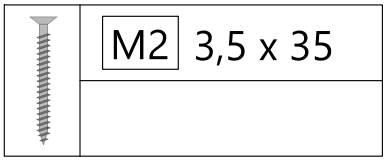

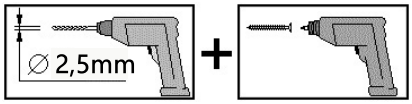

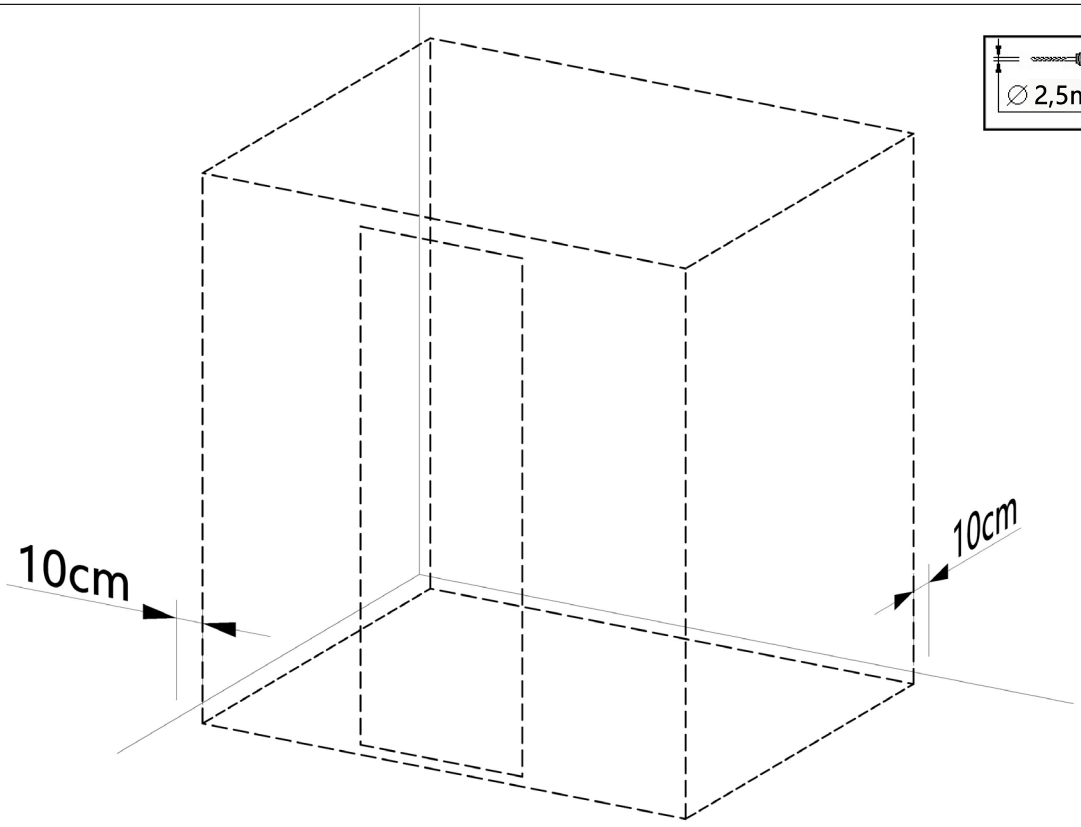

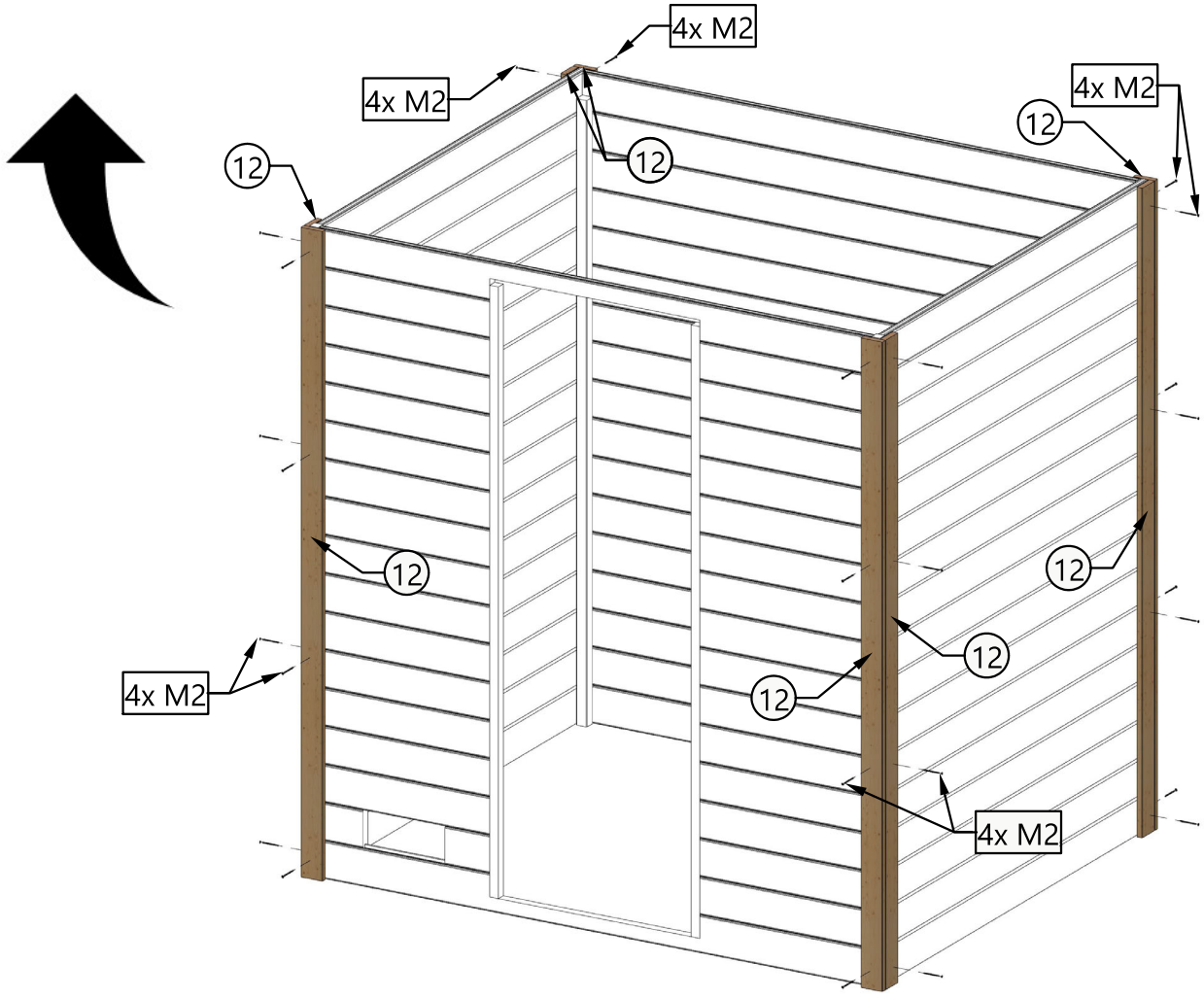

 © Copyright HRB 3662

10

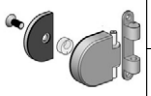	M10
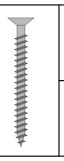	M14 4,0 x 60

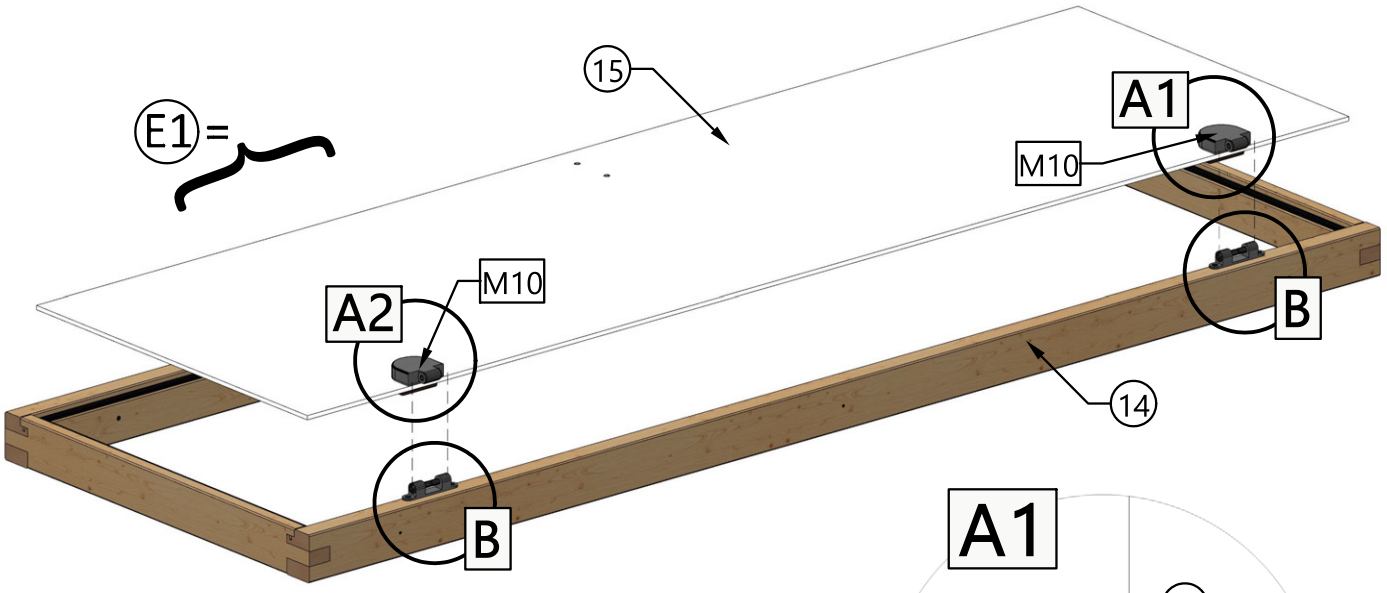

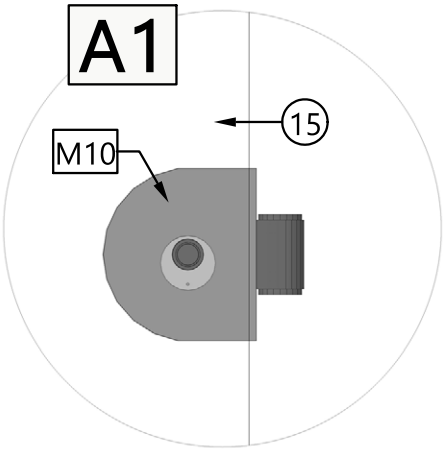

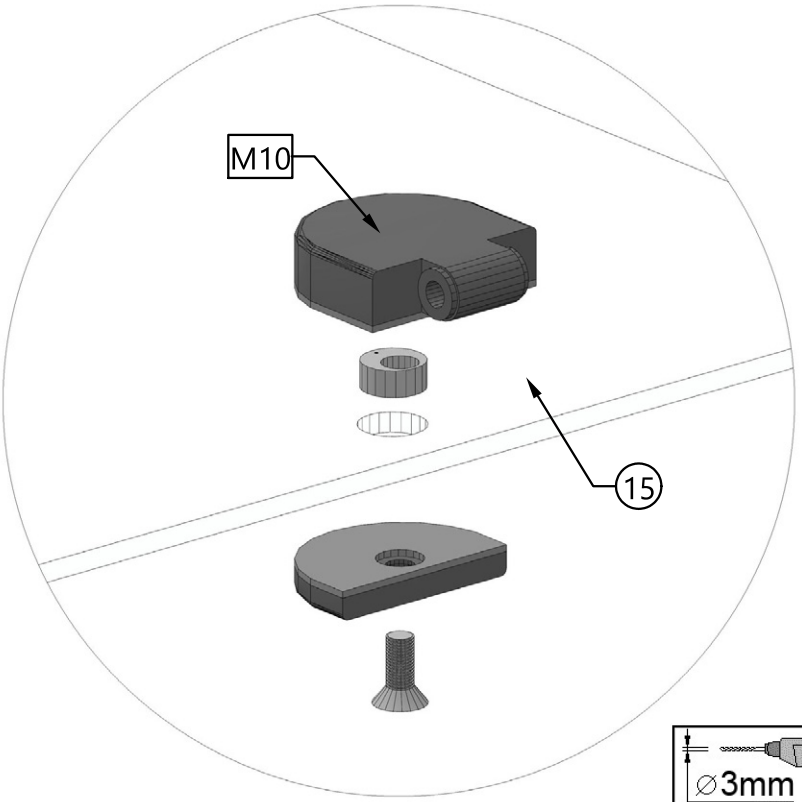

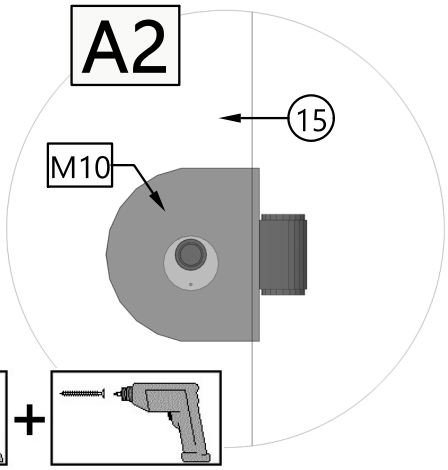

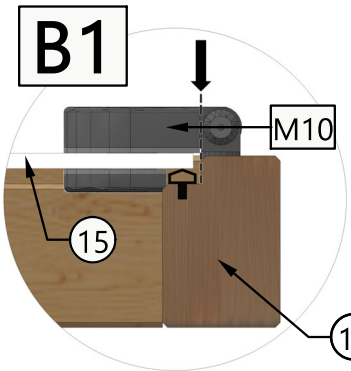

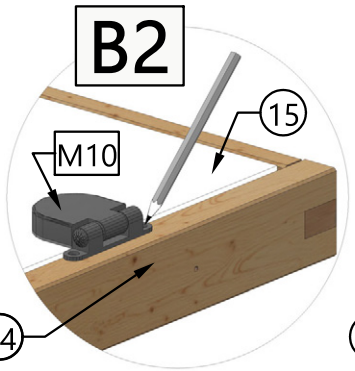

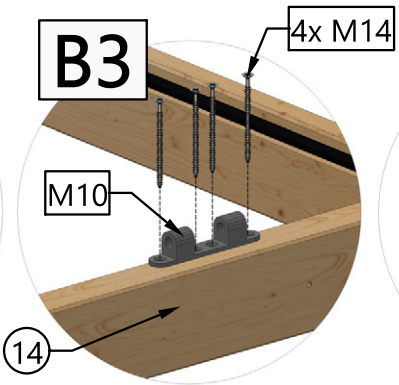

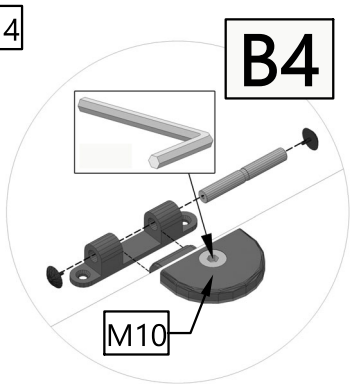

© Copyright HRB 3662

Nachträgliche Korrektur des Türflügels durch Verstellen des Exzenters

Grundstellung

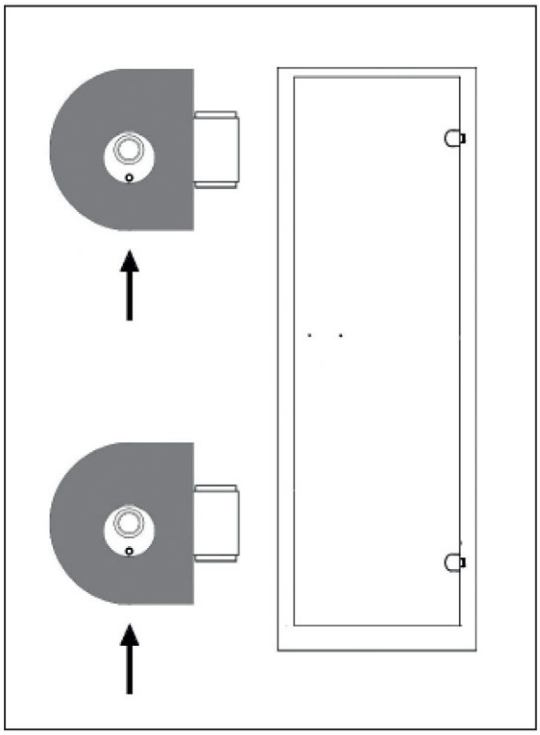

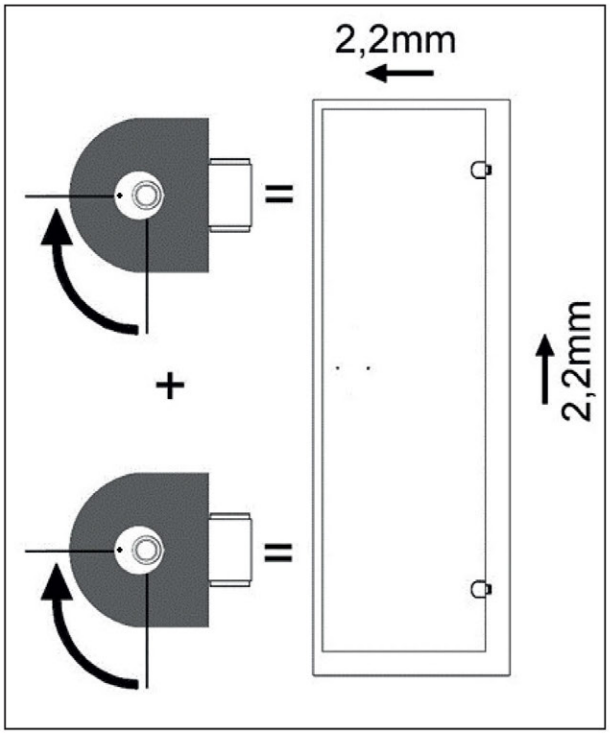

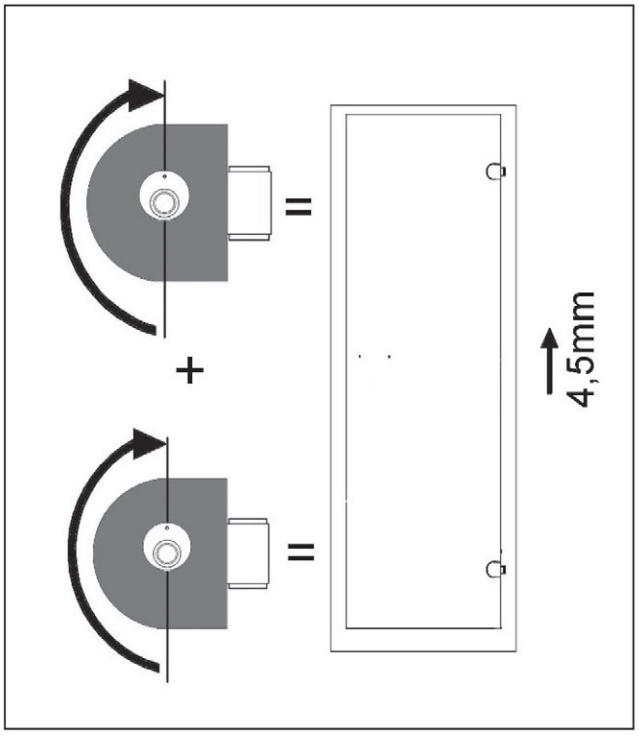

 © Copyright HRB 3662

11

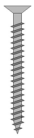

M13 5,0 x 80

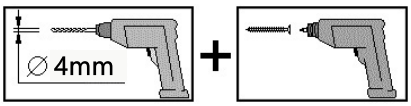

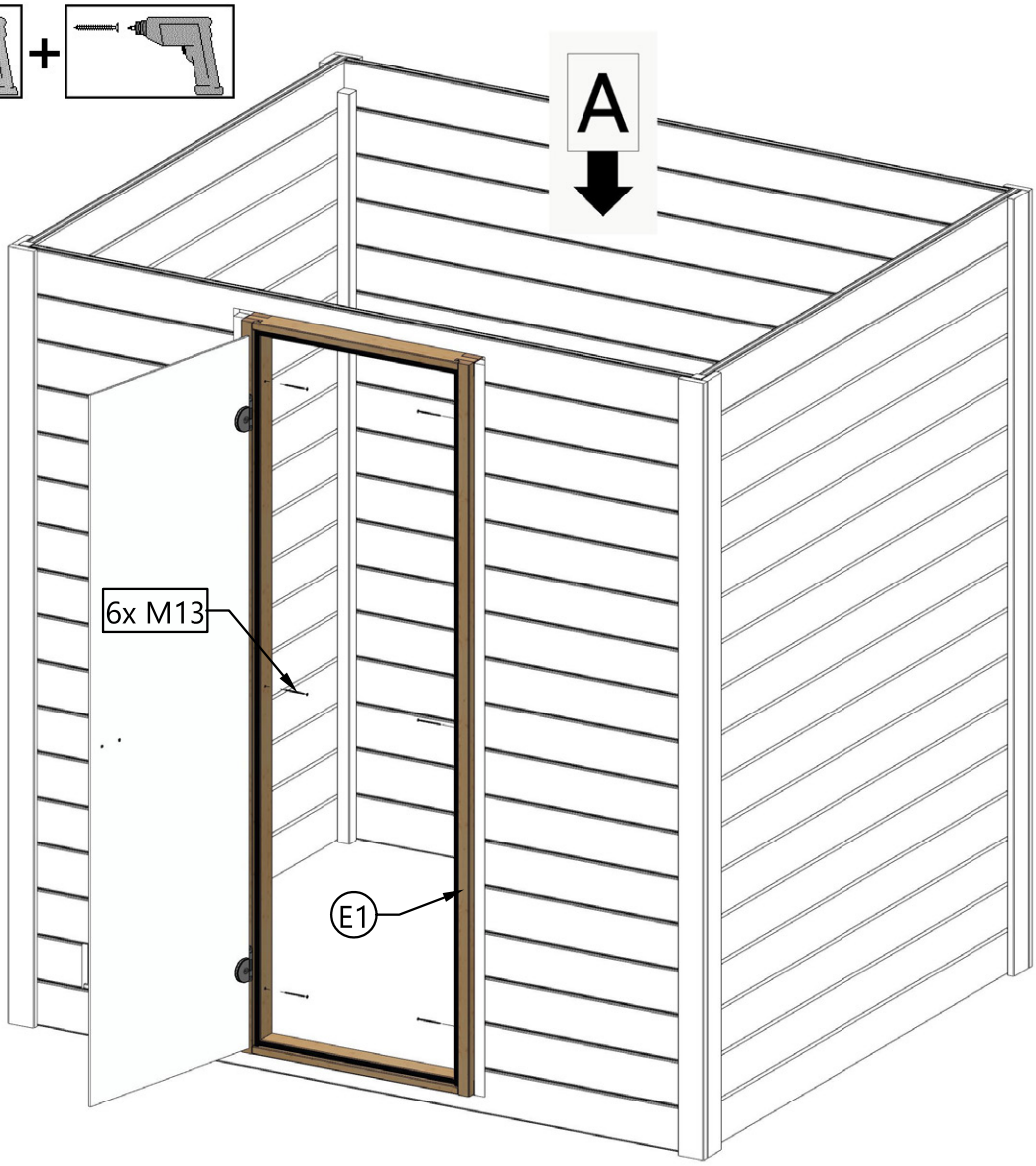

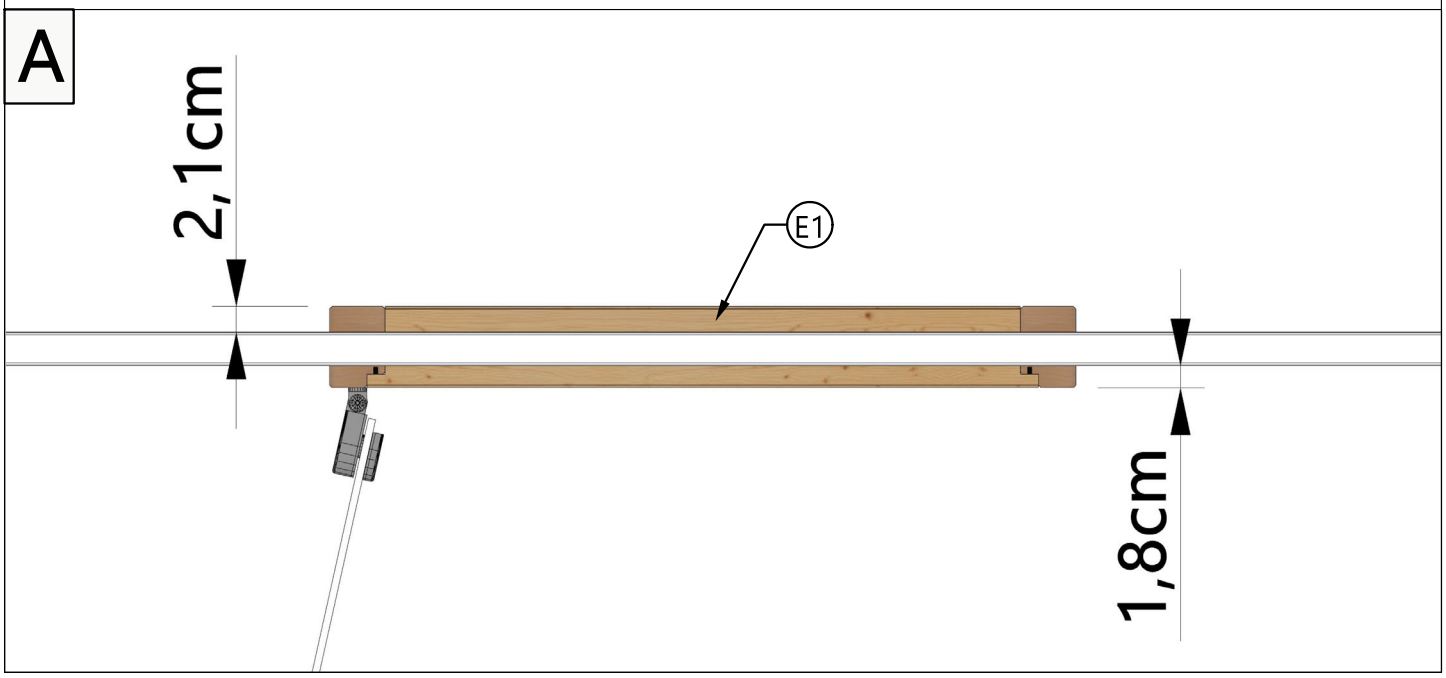

© Copyright HRB 3662

12

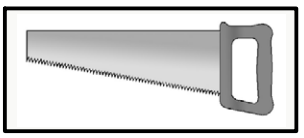

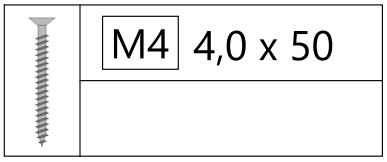

Art.-Nr.: 540181540000

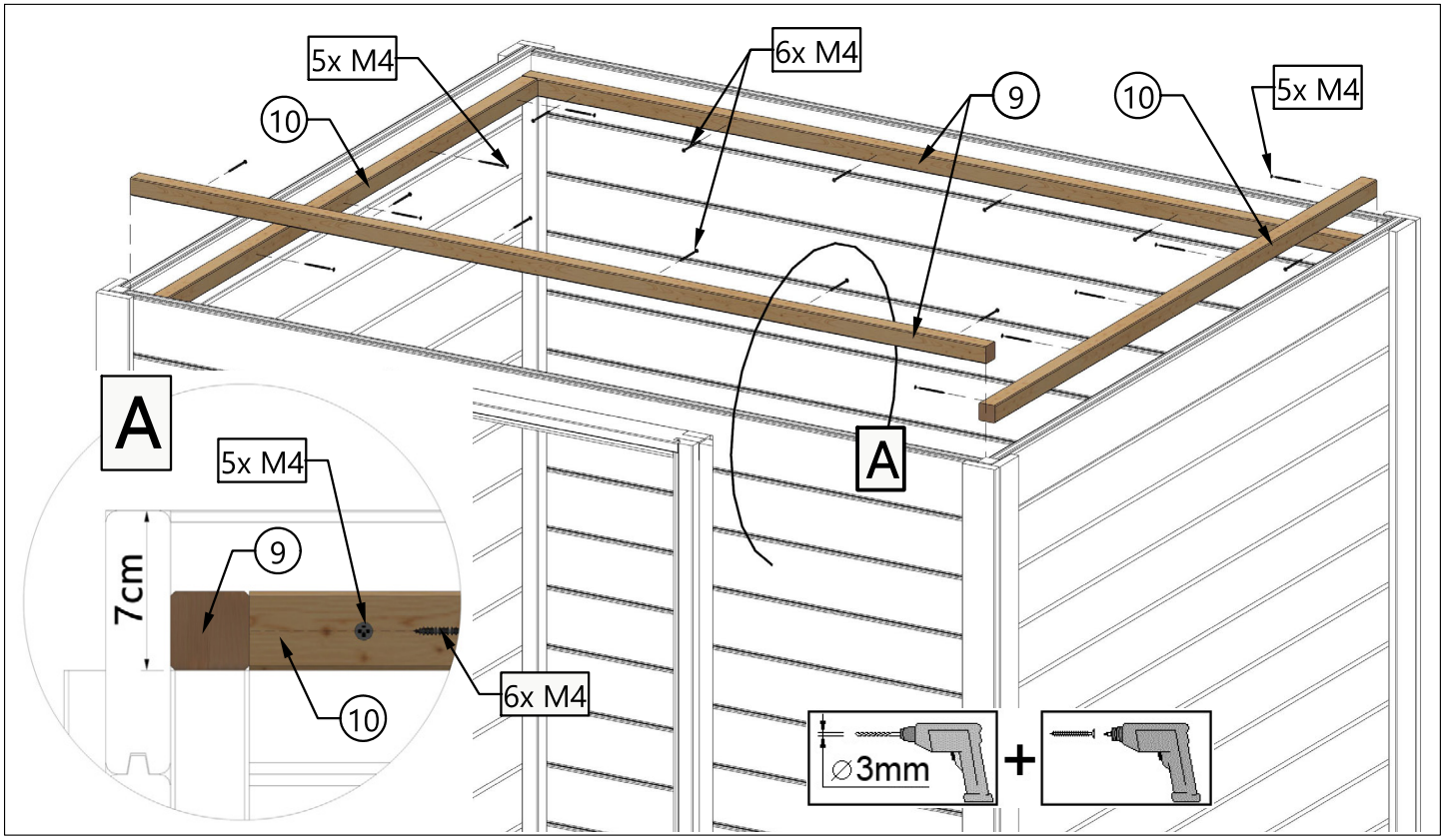

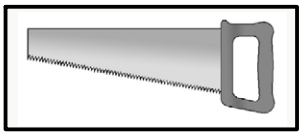

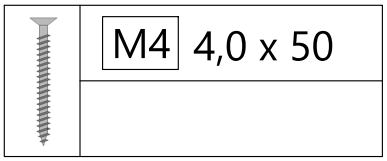

Art.-Nr.: 540231940000

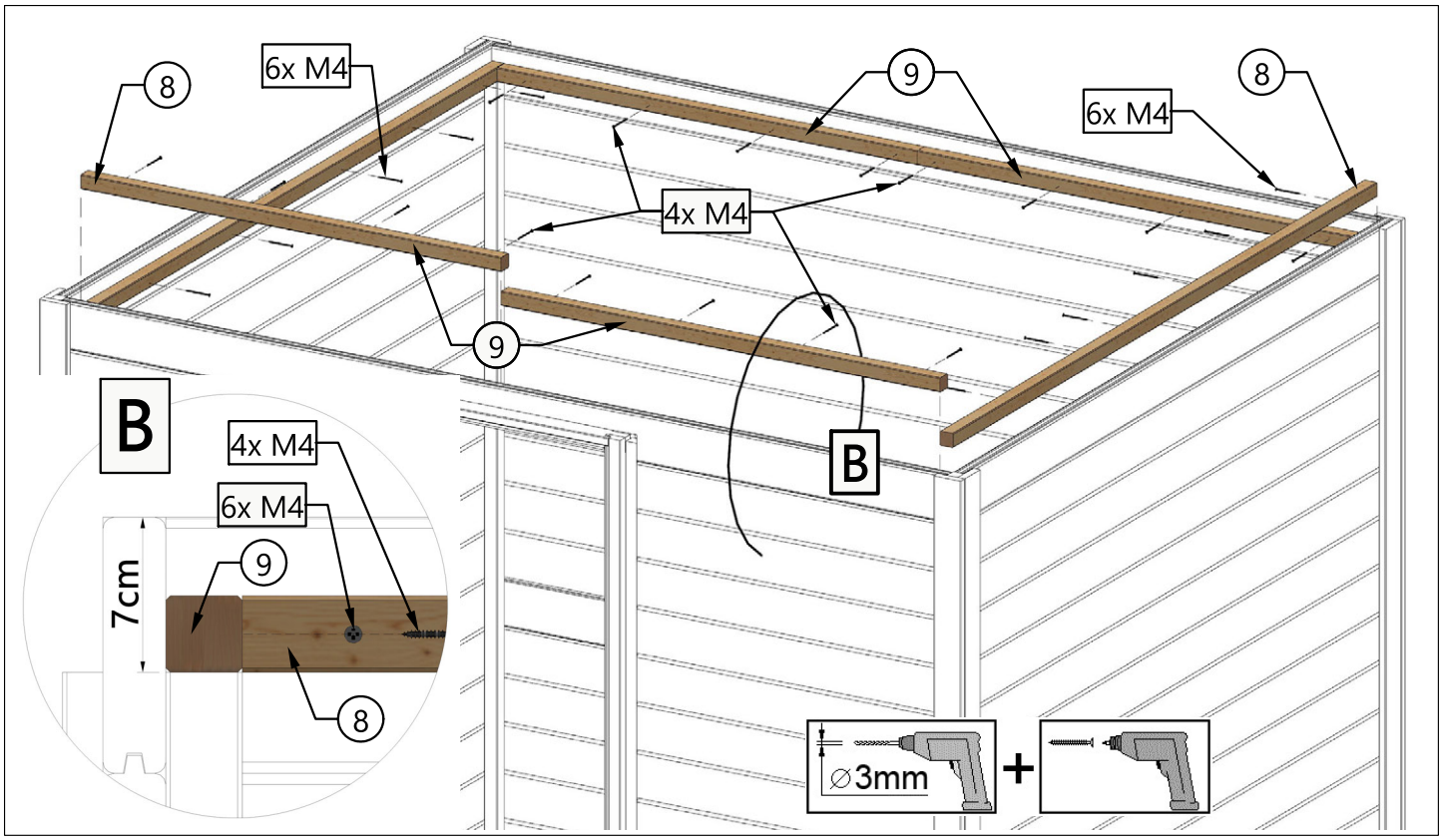

 © Copyright HRB 3662

13

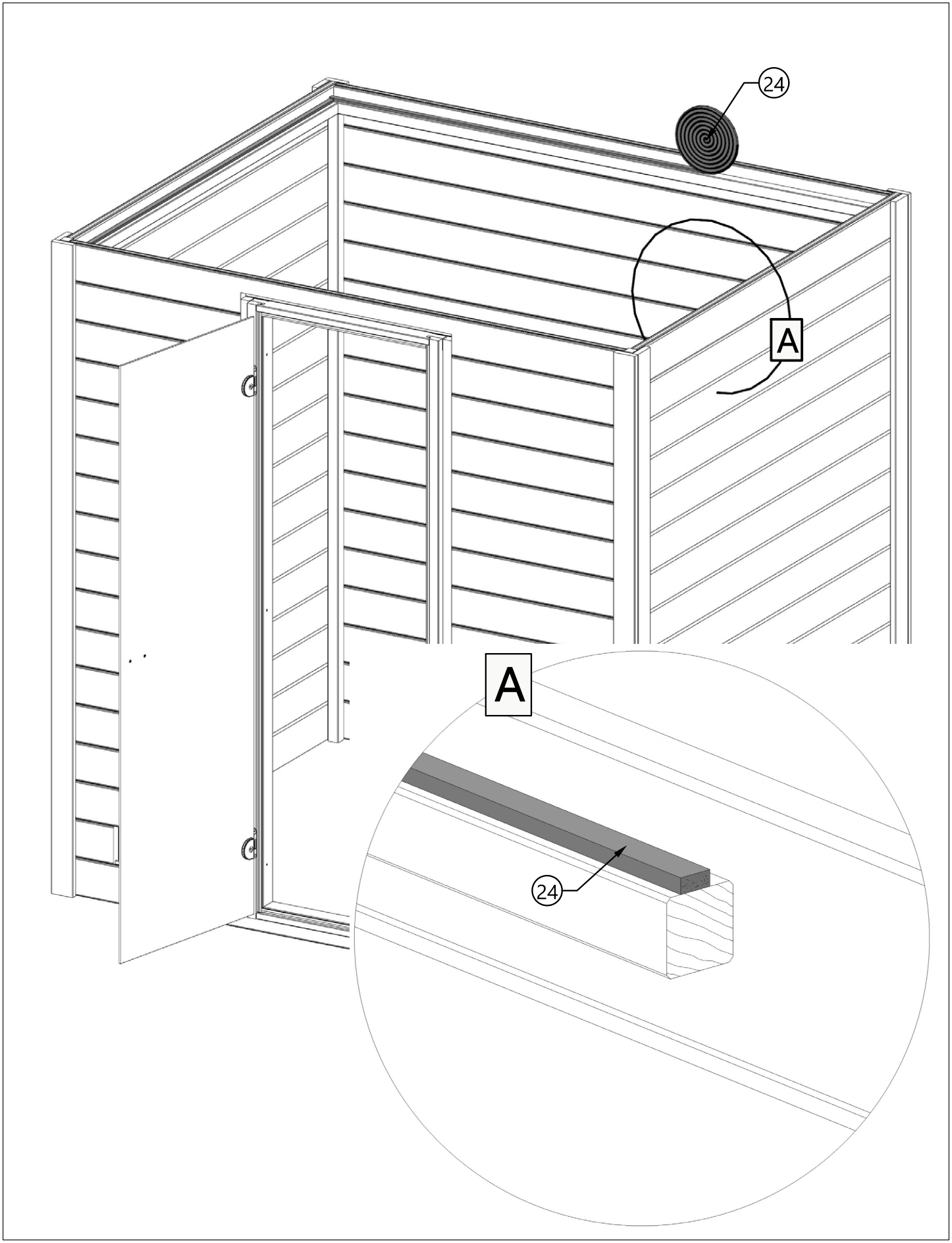

 © Copyright HRB 3662

14.1

Art.-Nr.: 540181540000

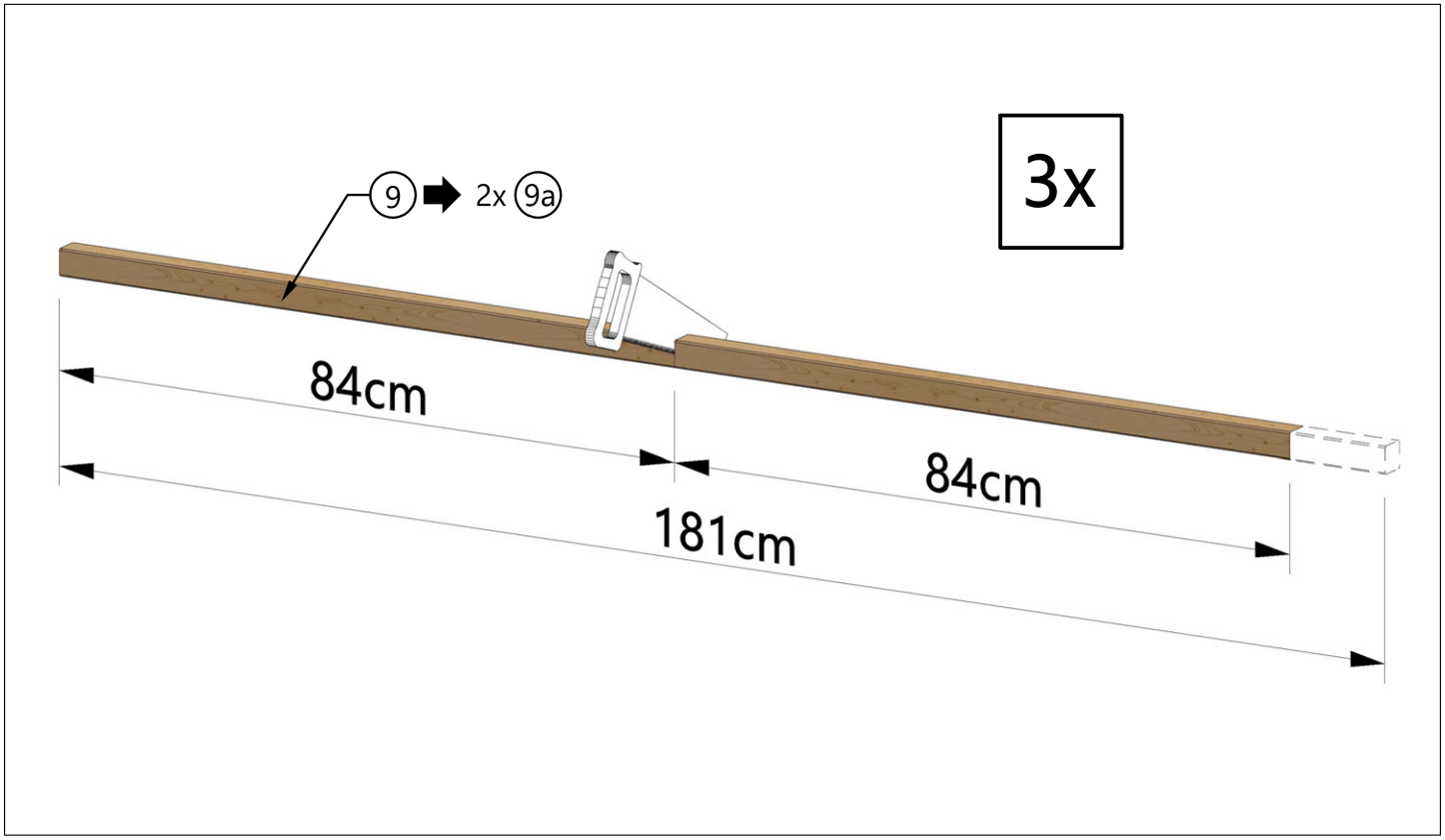

Art.-Nr.: 540231940000

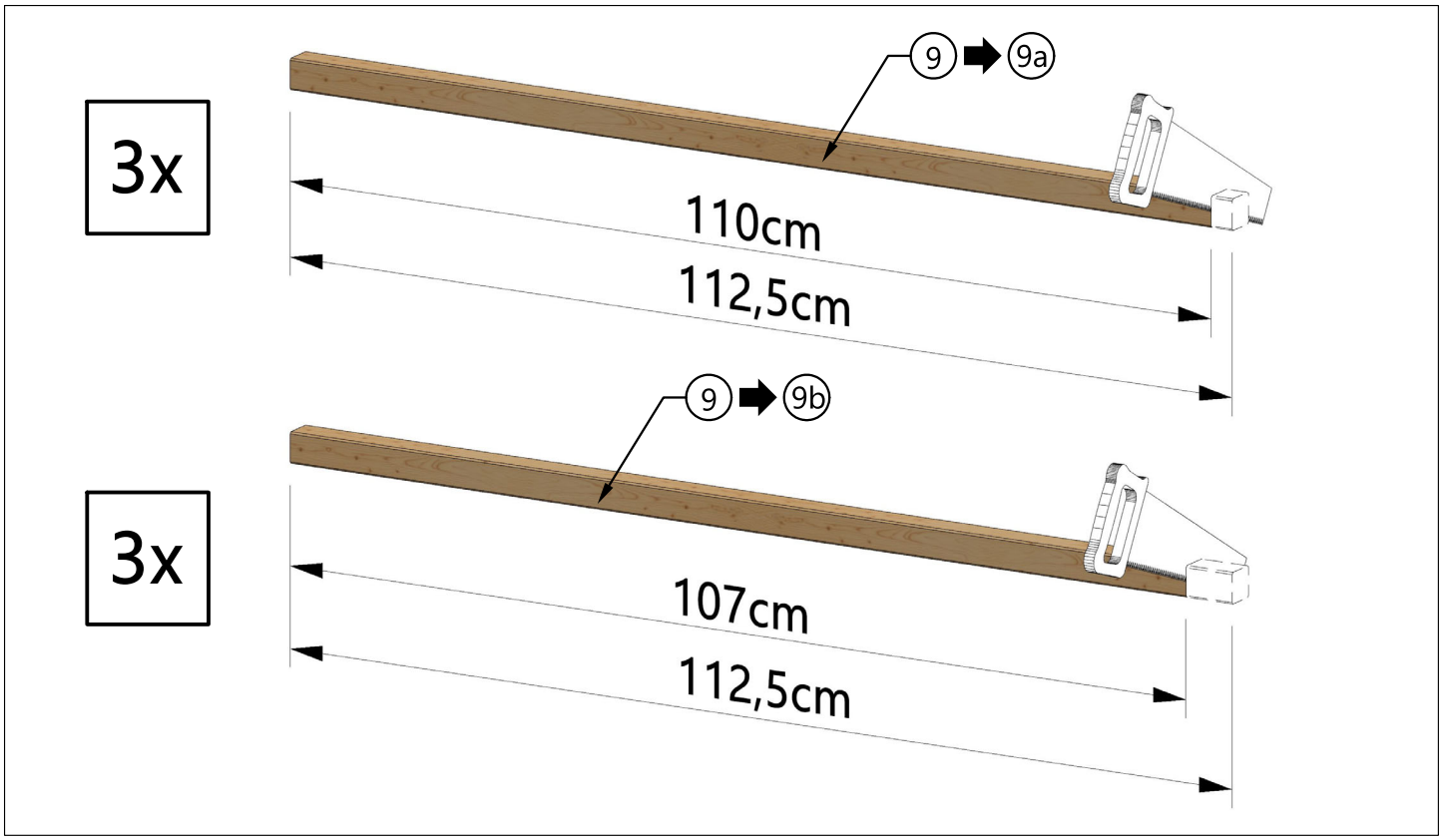

 © Copyright HRB 3662

14.2

M3 4,0 x 40

Art.-Nr.: 540181540000

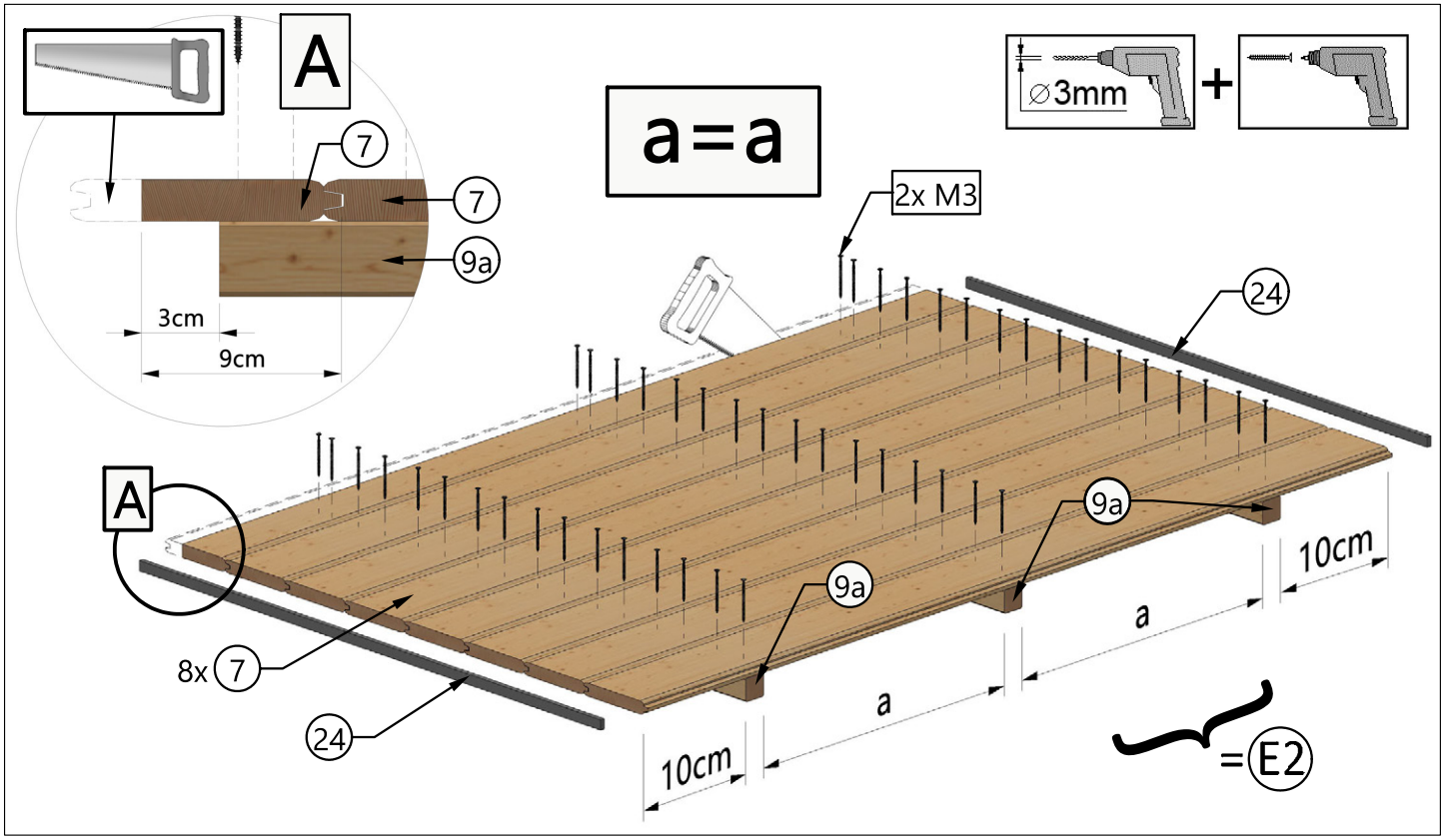

M3 4,0 x 40

Art.-Nr.: 540231940000

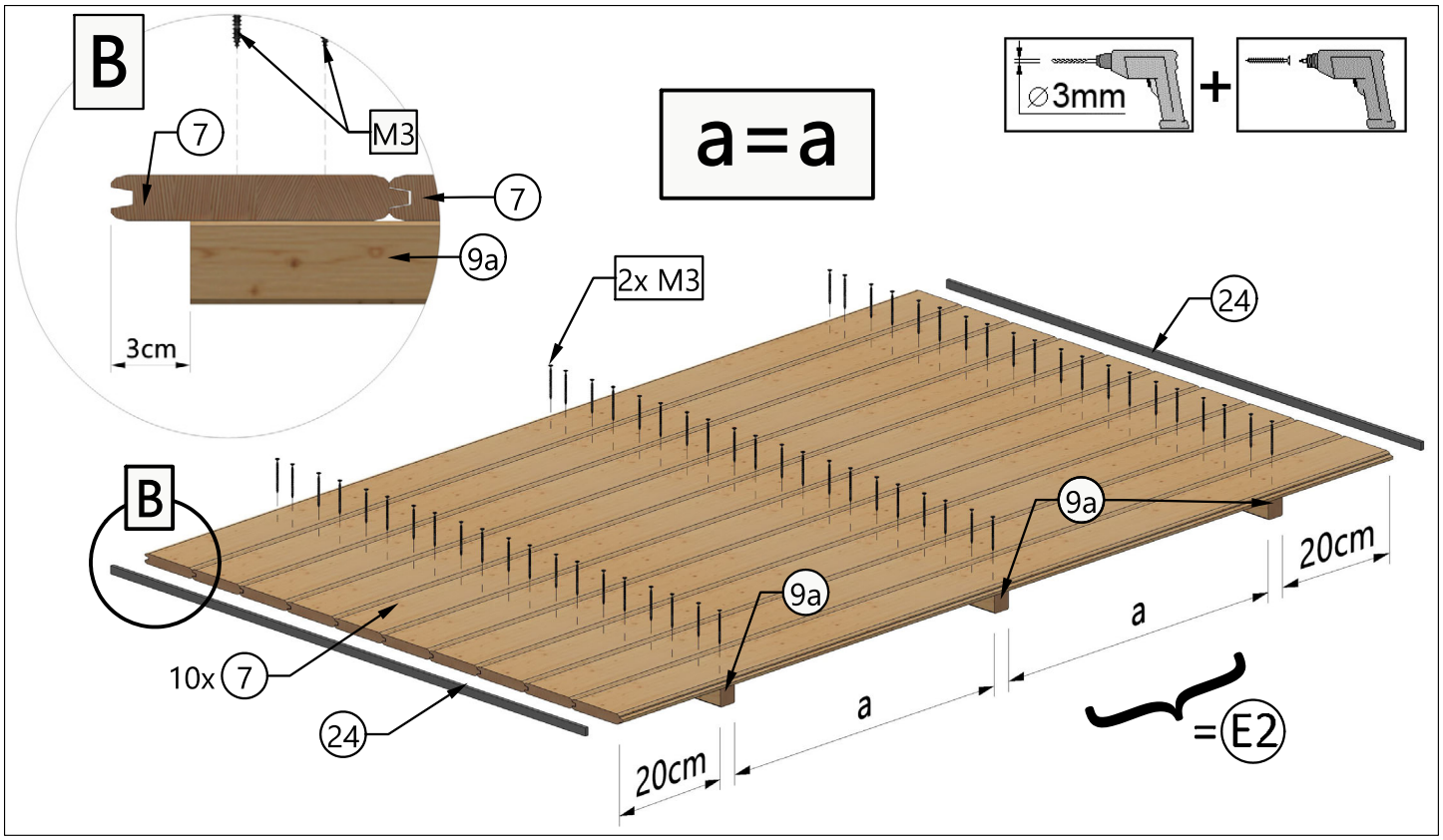

 © Copyright HRB 3662

14.3

M3 4,0 x 40

Art.-Nr.: 540181540000

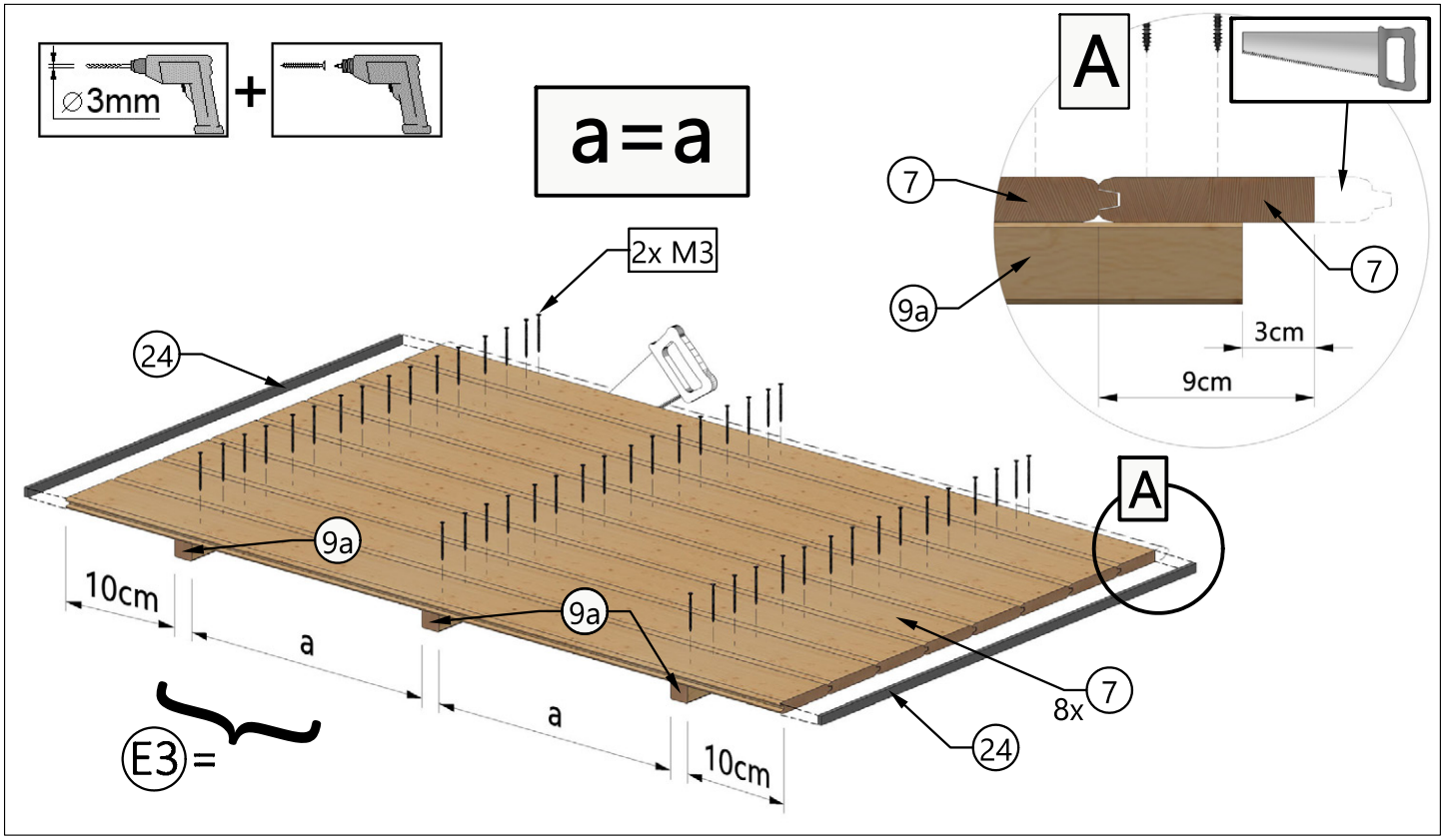

M3 4,0 x 40

Art.-Nr.: 540231940000

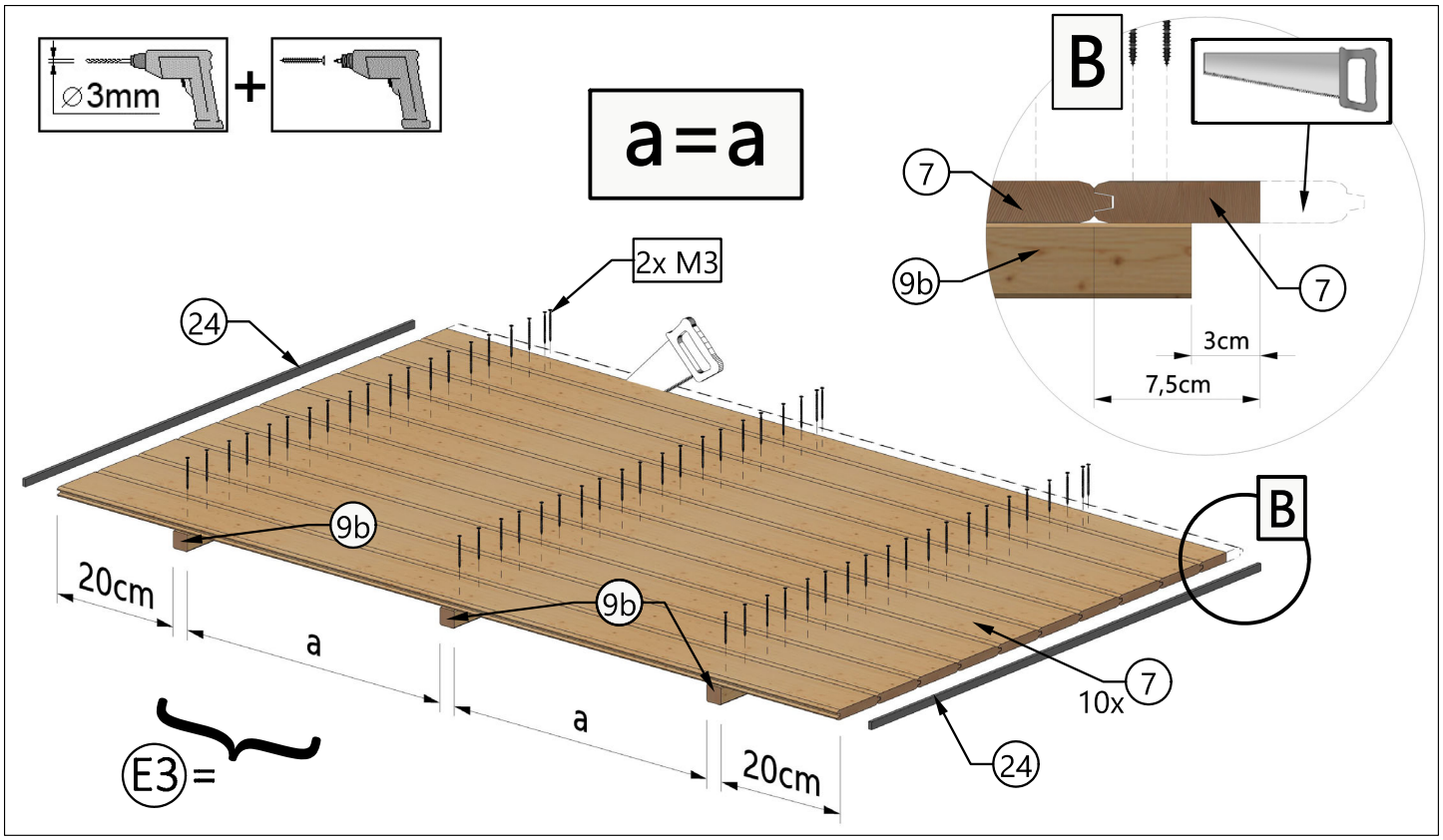

© Copyright HRB 3662

14.4

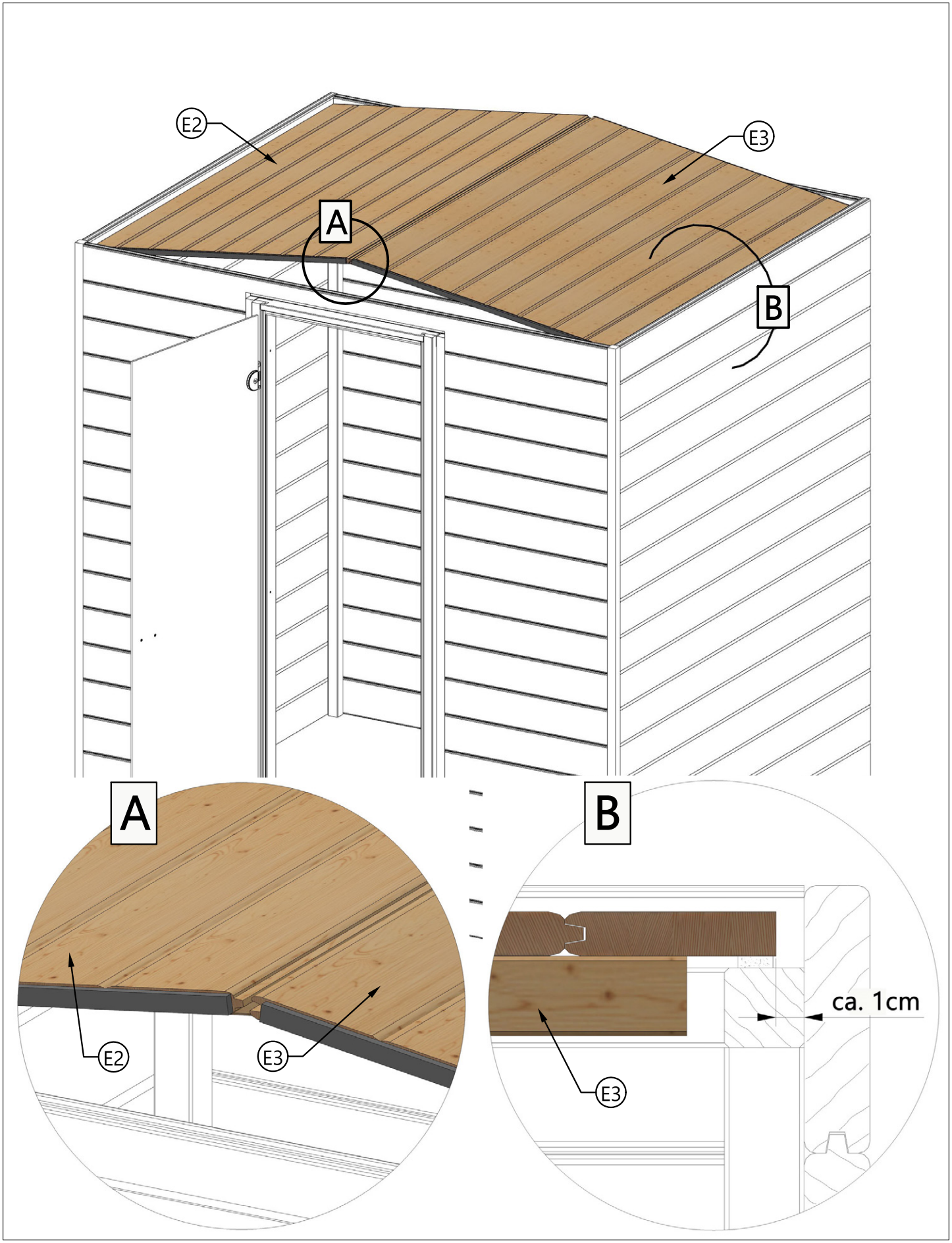

 © Copyright HRB 3662

15

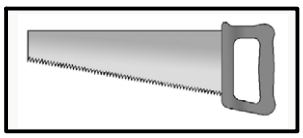

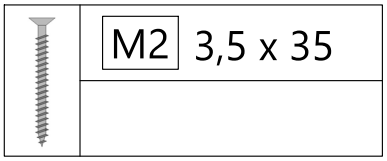

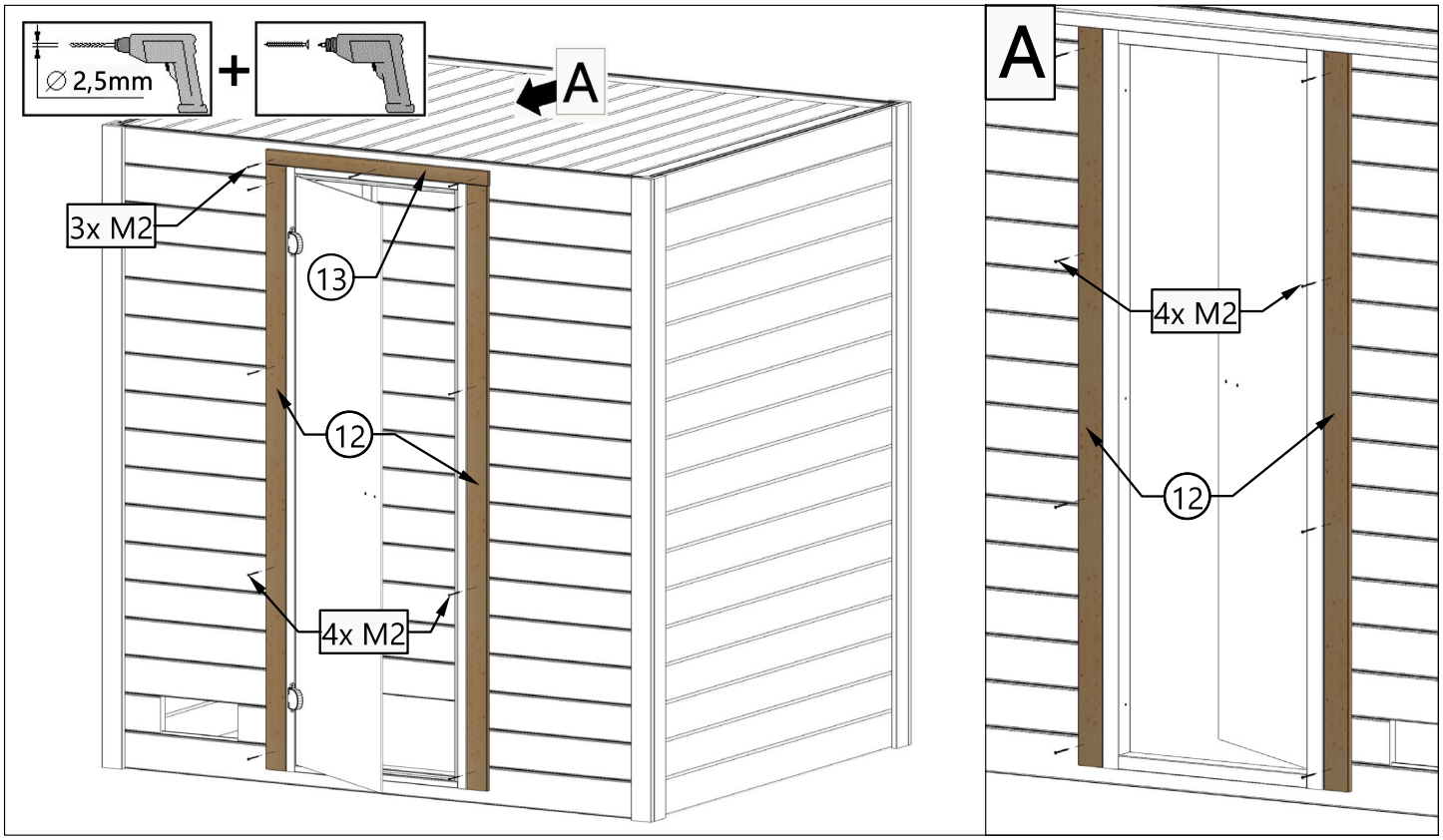

16

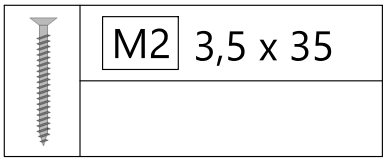

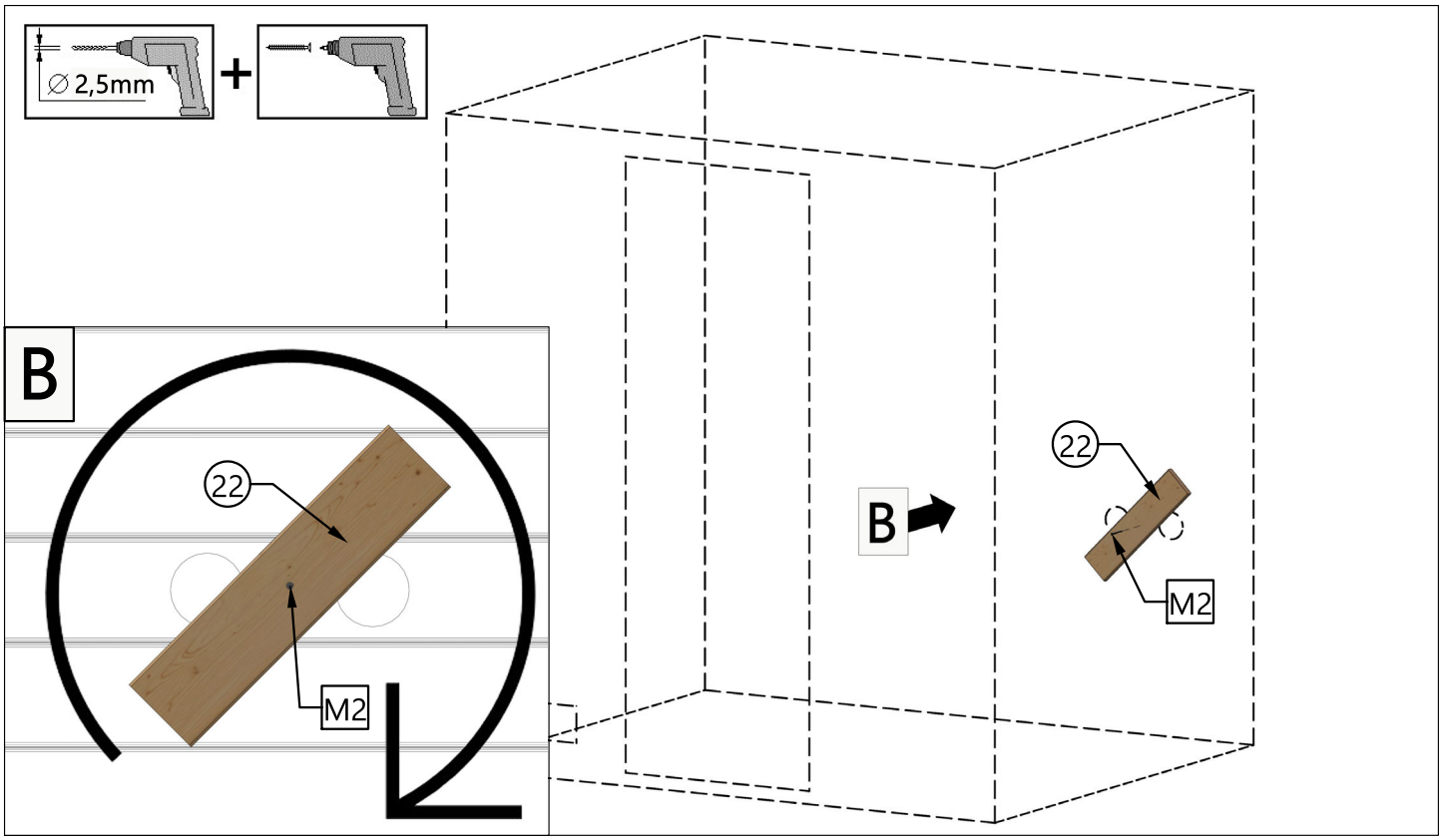

 © Copyright HRB 3662

17.1

Art.-Nr.: 540181540000

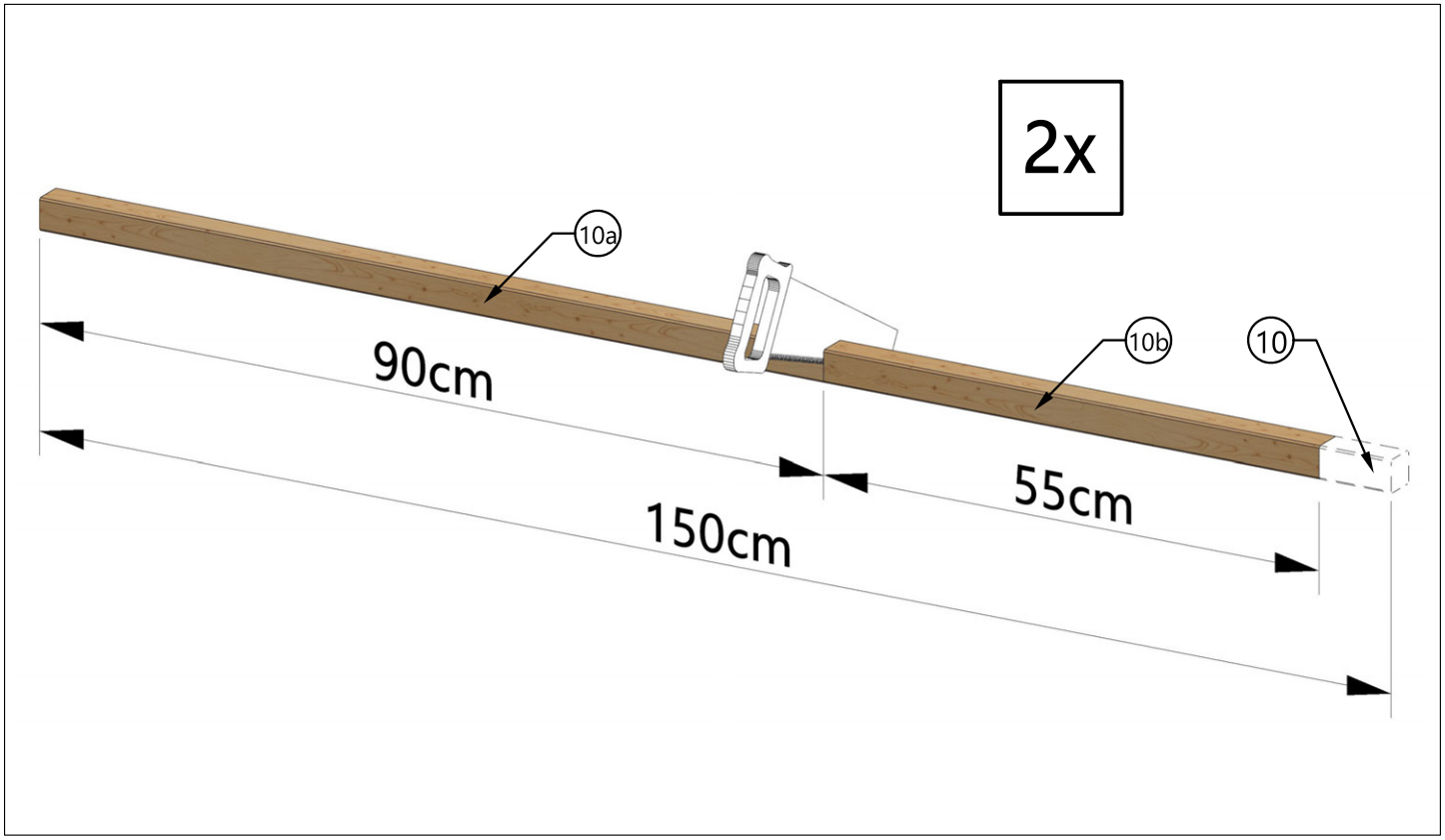

Art.-Nr.: 540231940000

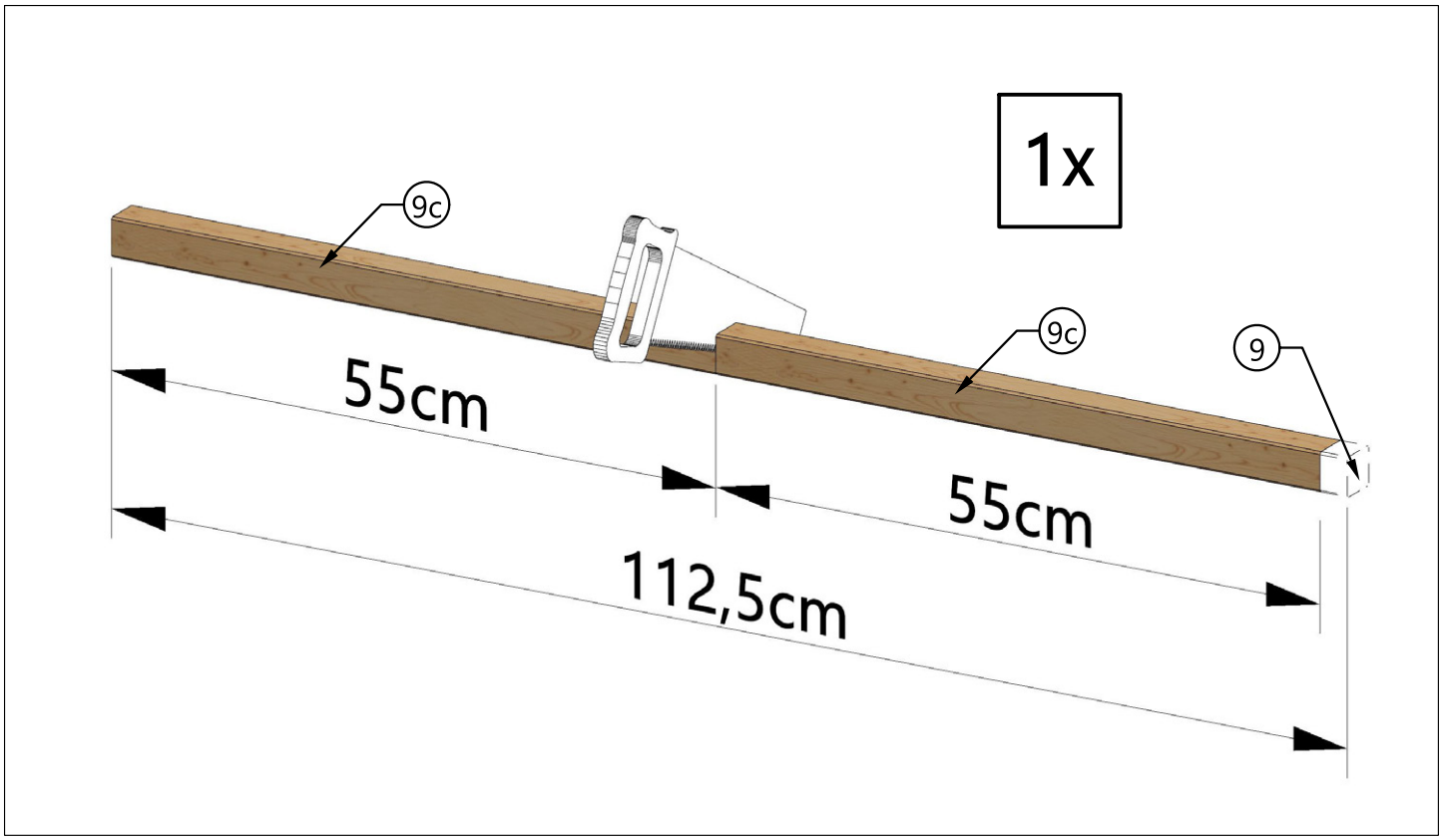

 © Copyright HRB 3662

17.2

	M4 4,0 x 50

Art.-Nr.: 540181540000

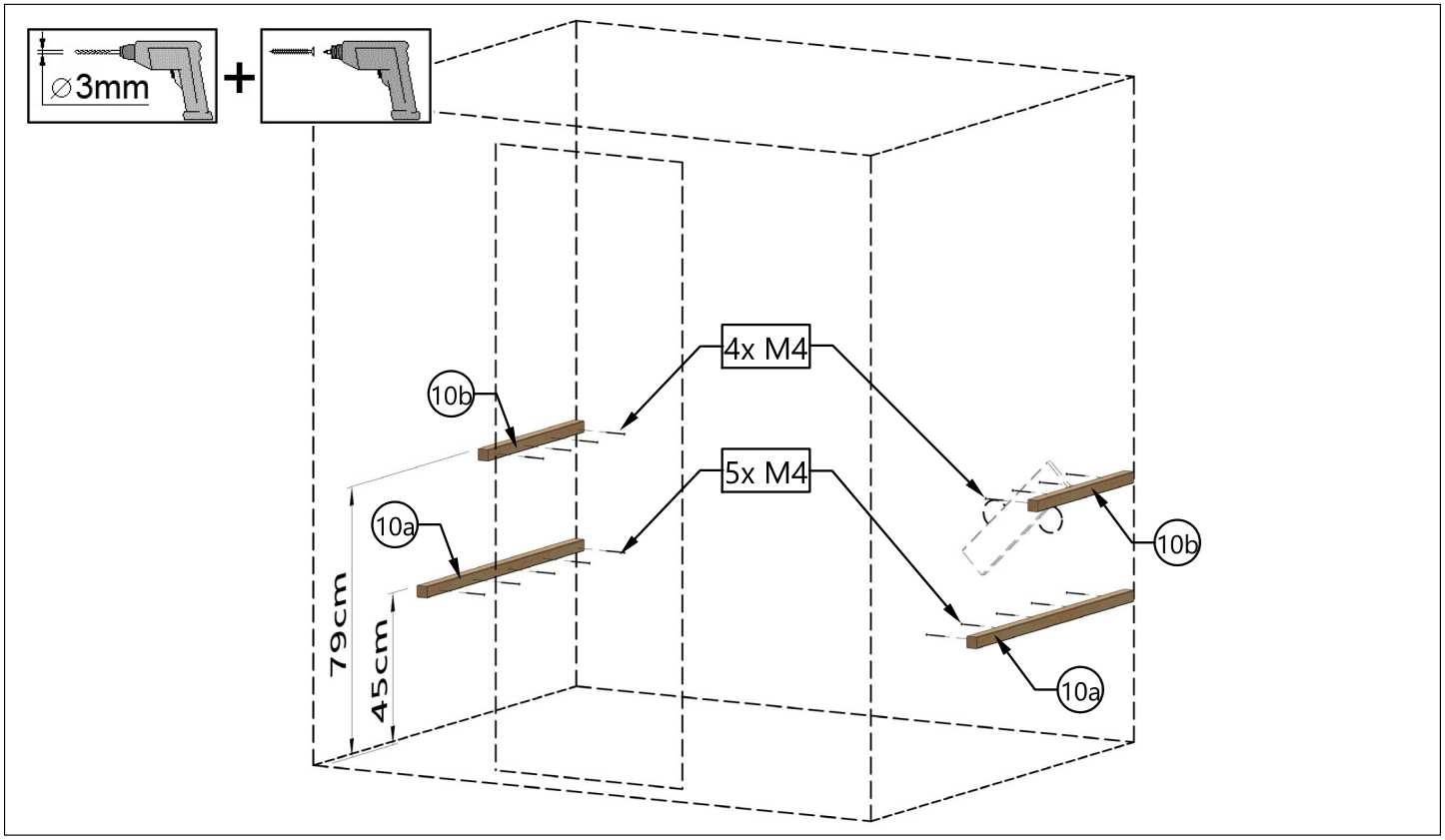

	M4 4,0 x 50

Art.-Nr.: 540231940000

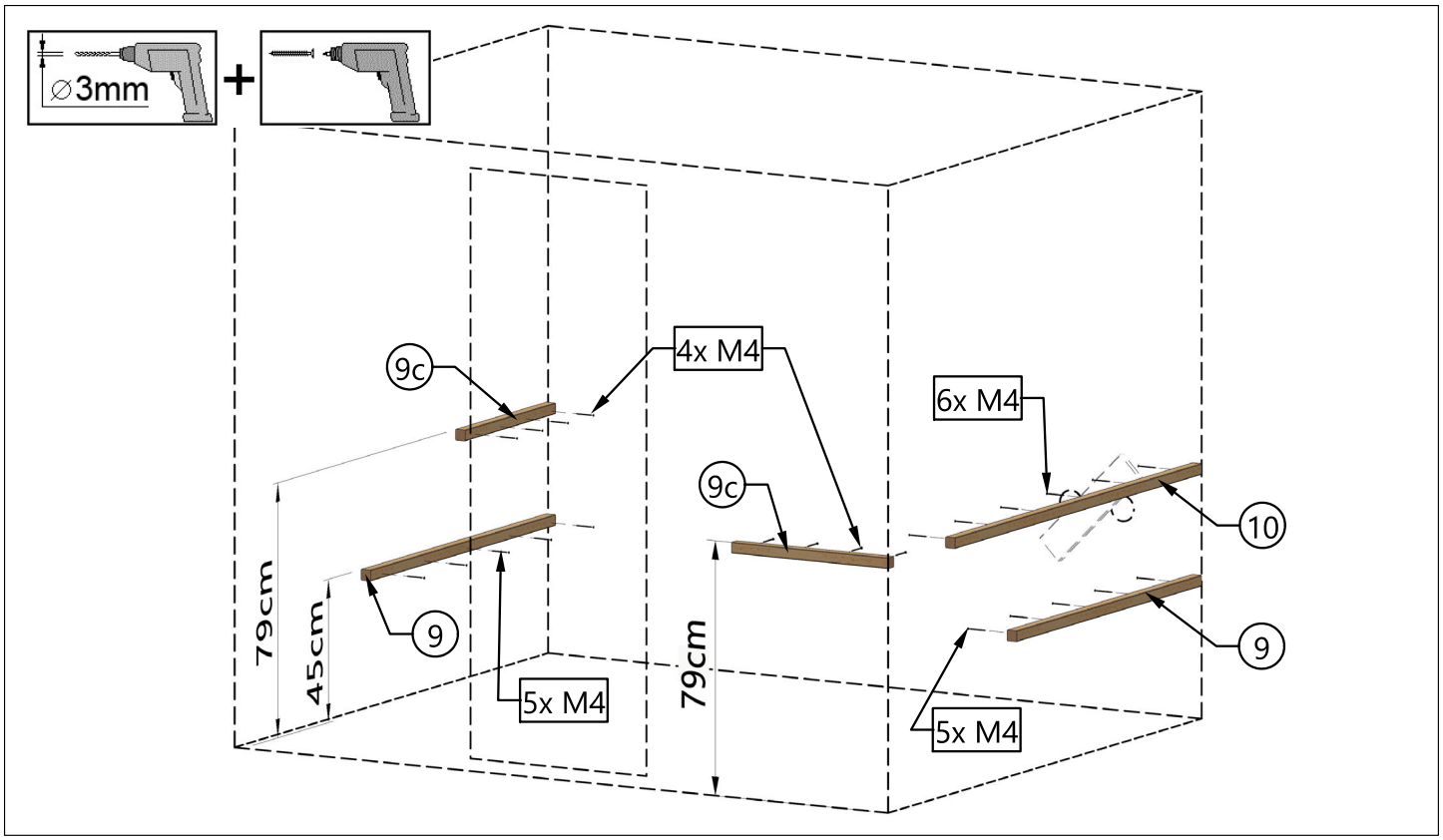

 © Copyright HRB 3662

17.3

	M4 4,0 x 50

Art.-Nr.: 540181540000

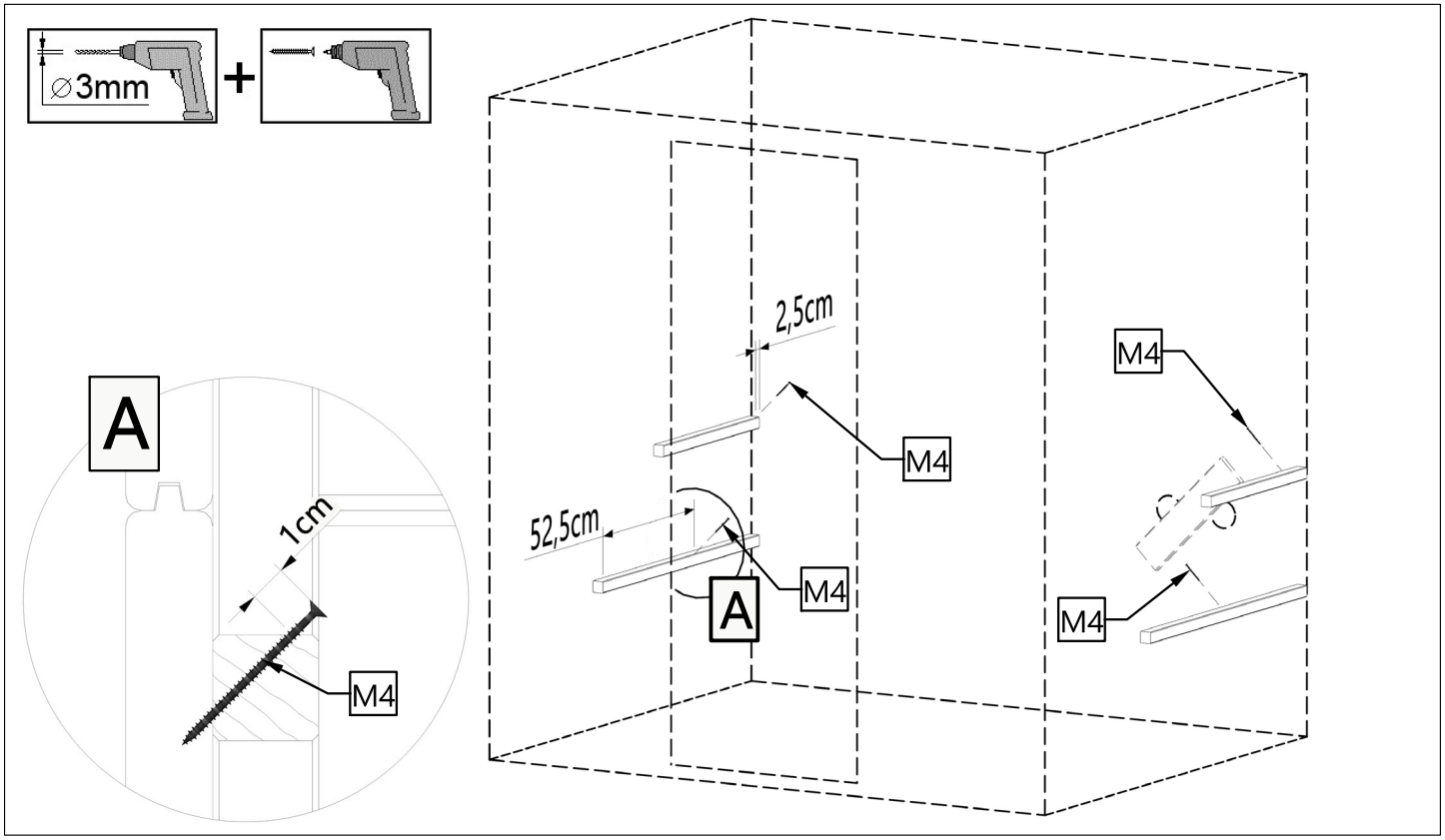

	M4 4,0 x 50

Art.-Nr.: 540231940000

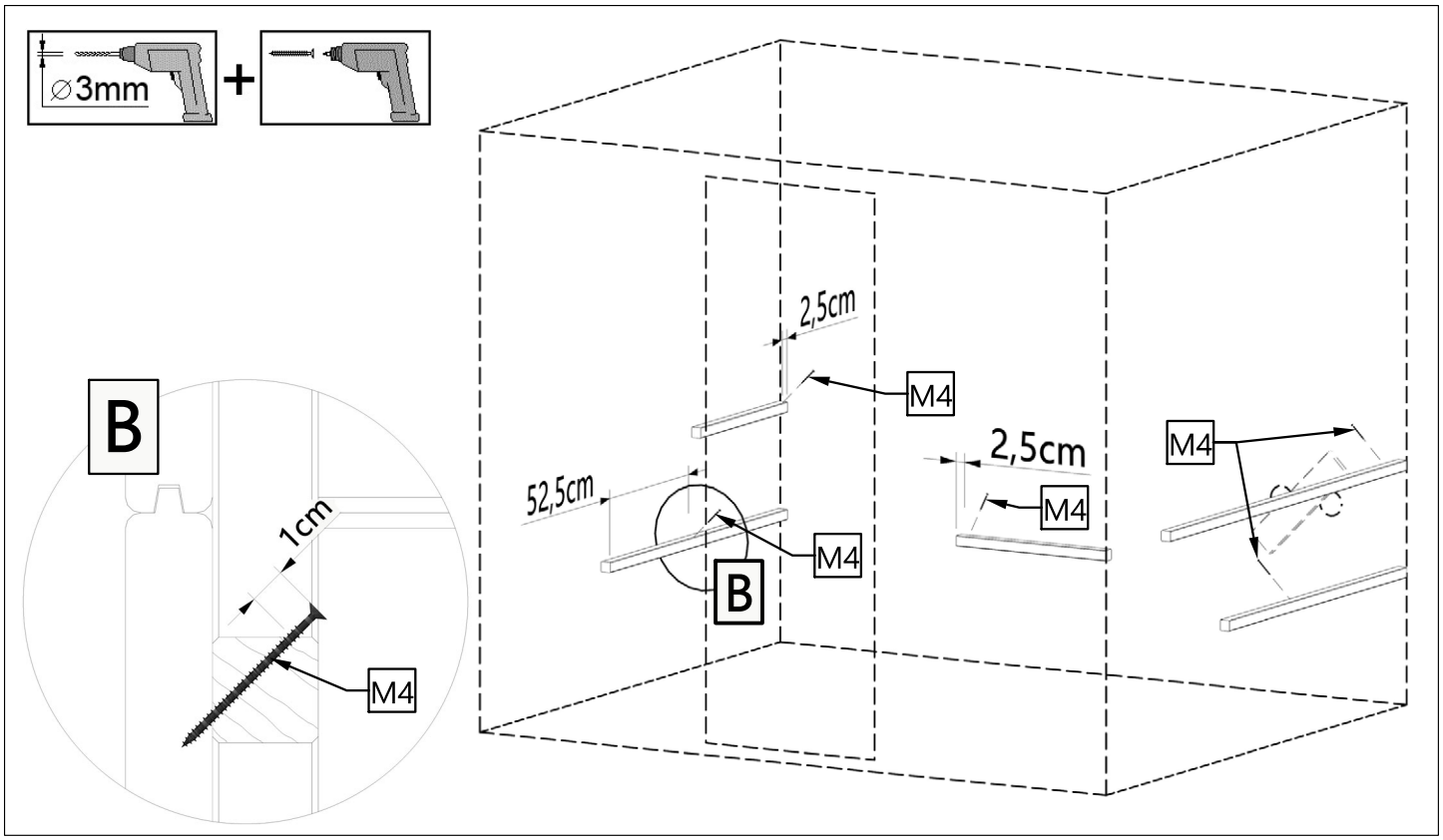

 © Copyright HRB 3662

17.4

Art.-Nr.: 540181540000

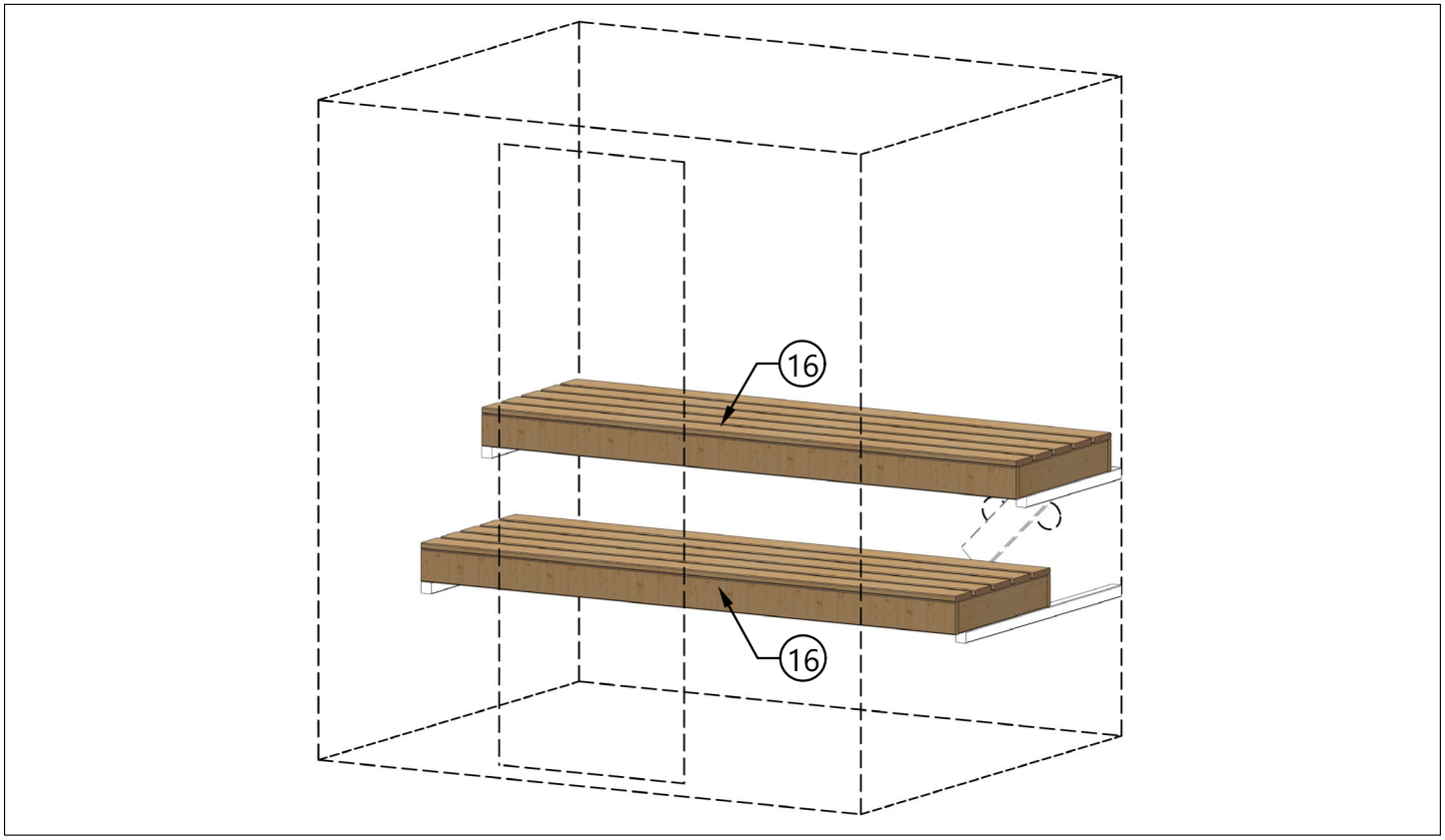

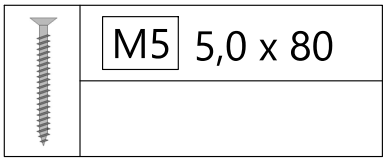

Art.-Nr.: 540231940000

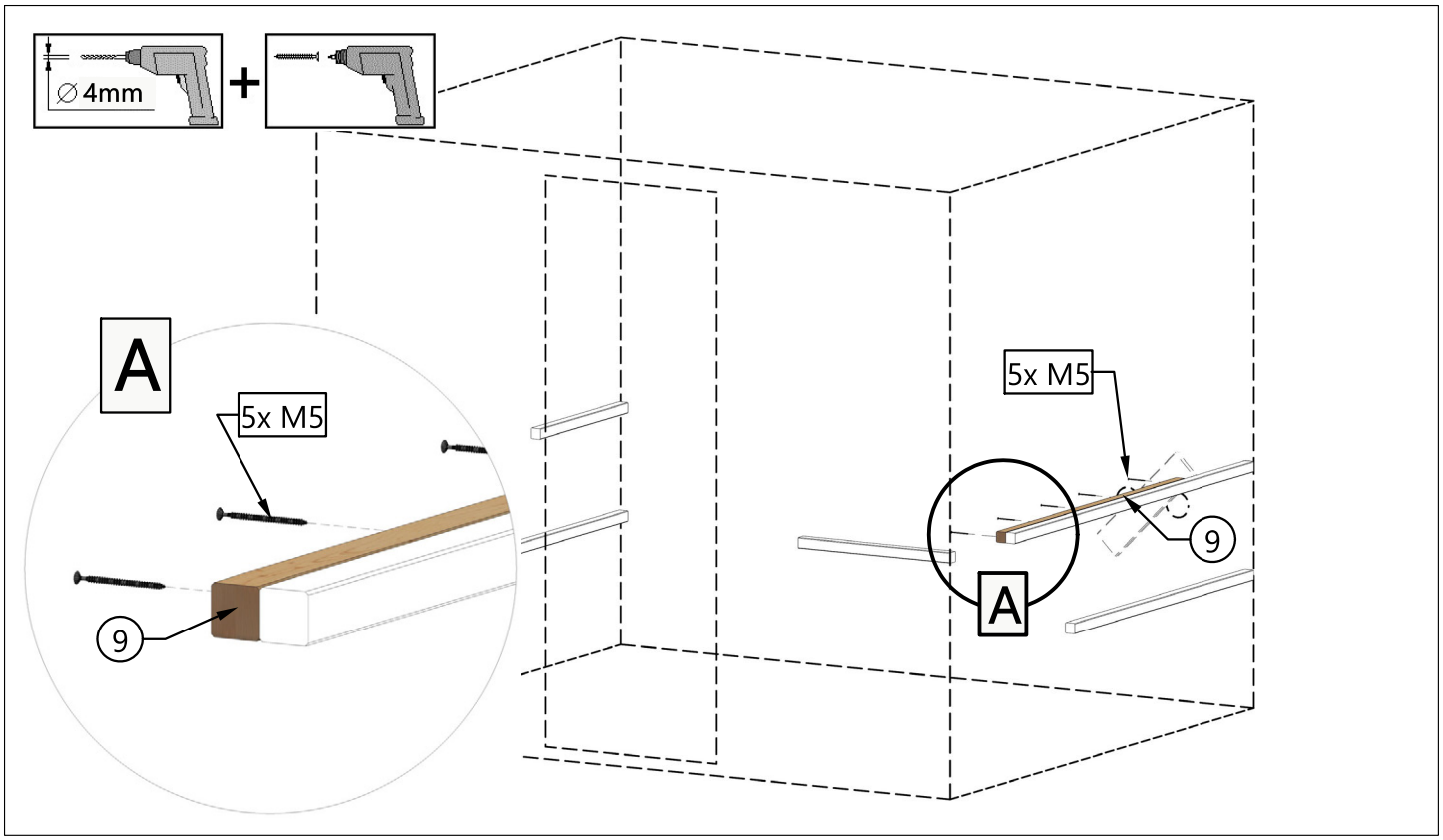

 © Copyright HRB 3662

17.5

Art.-Nr.: 540231940000

M1	3,5 x 25
M3	4,0 x 40

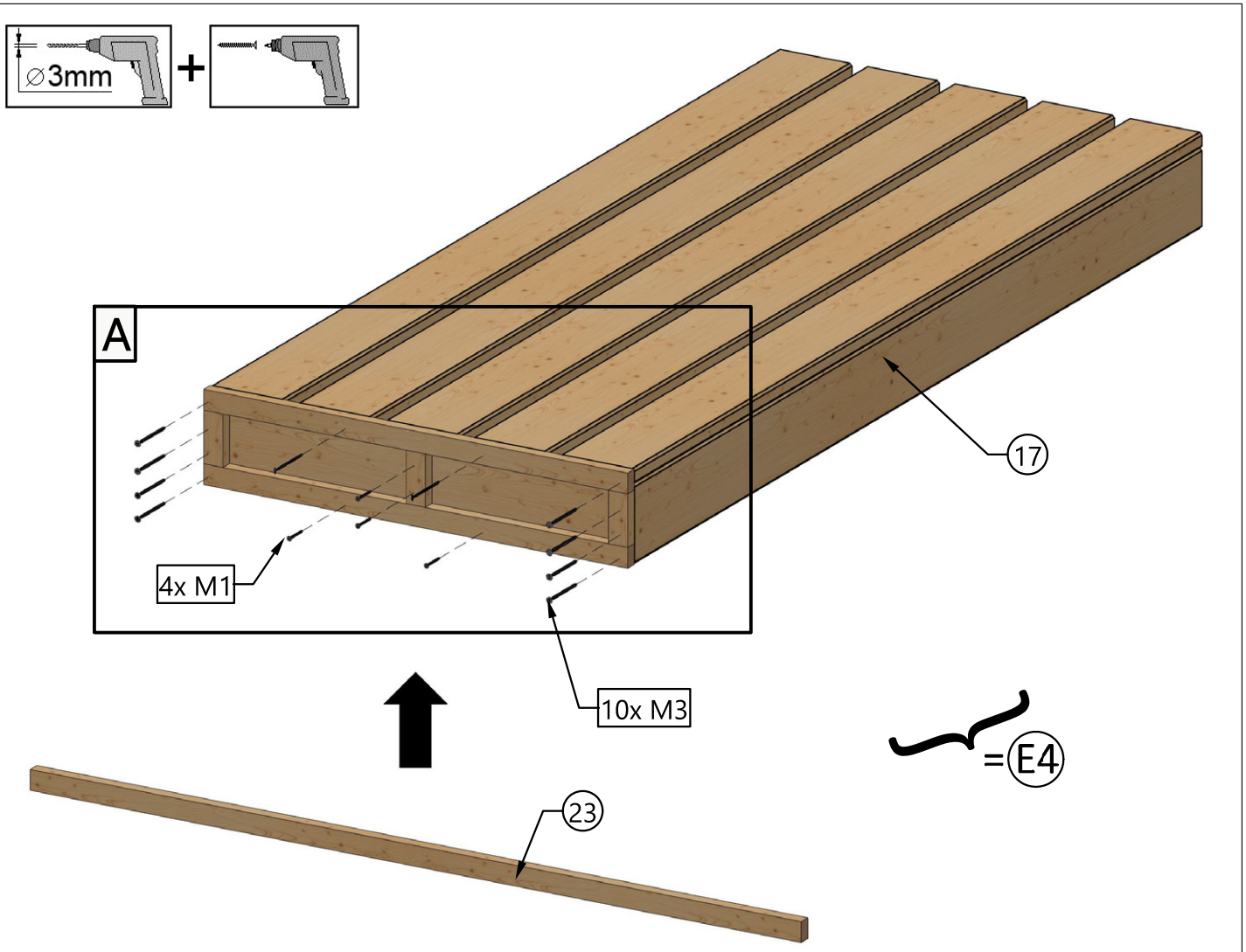

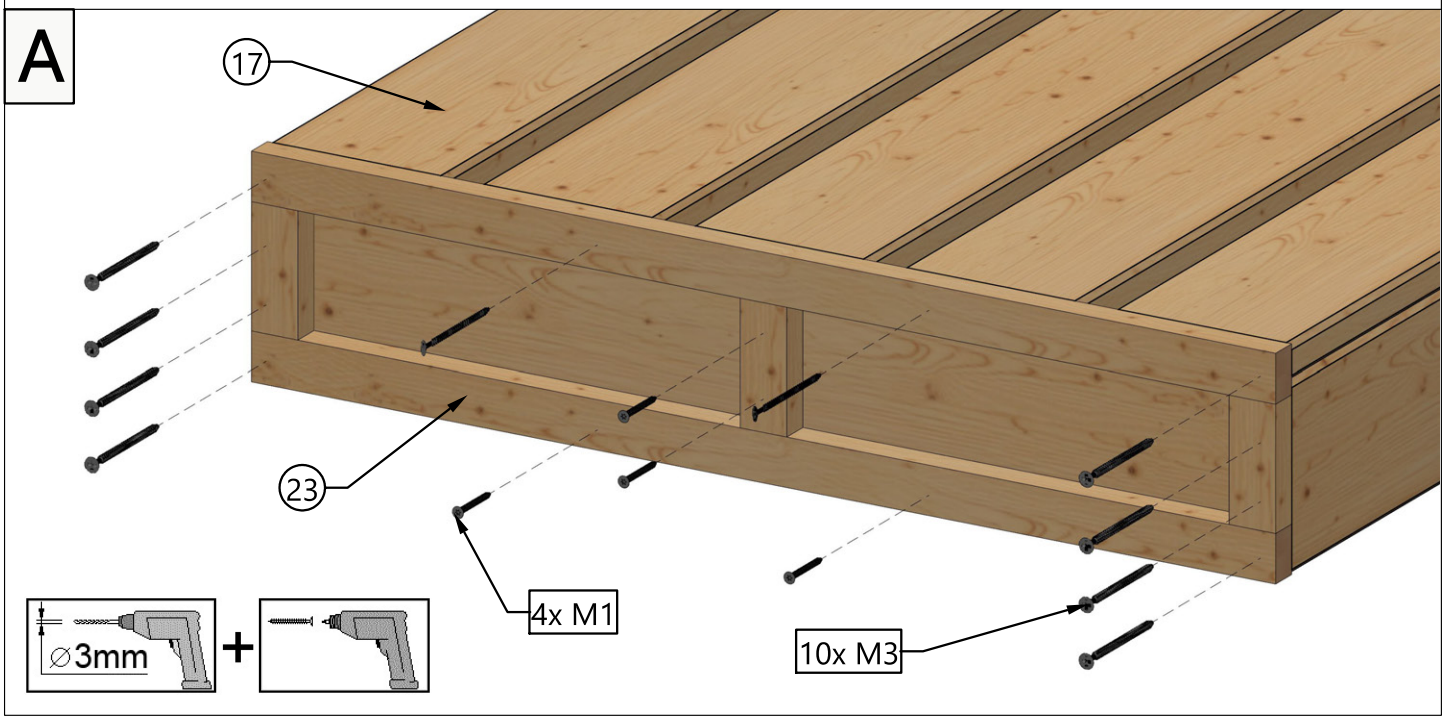

© Copyright HRB 3662

17.6

Art.-Nr.: 540231940000

M5	5,0 x 80
M6	M6 x 50

M7	18/6,4

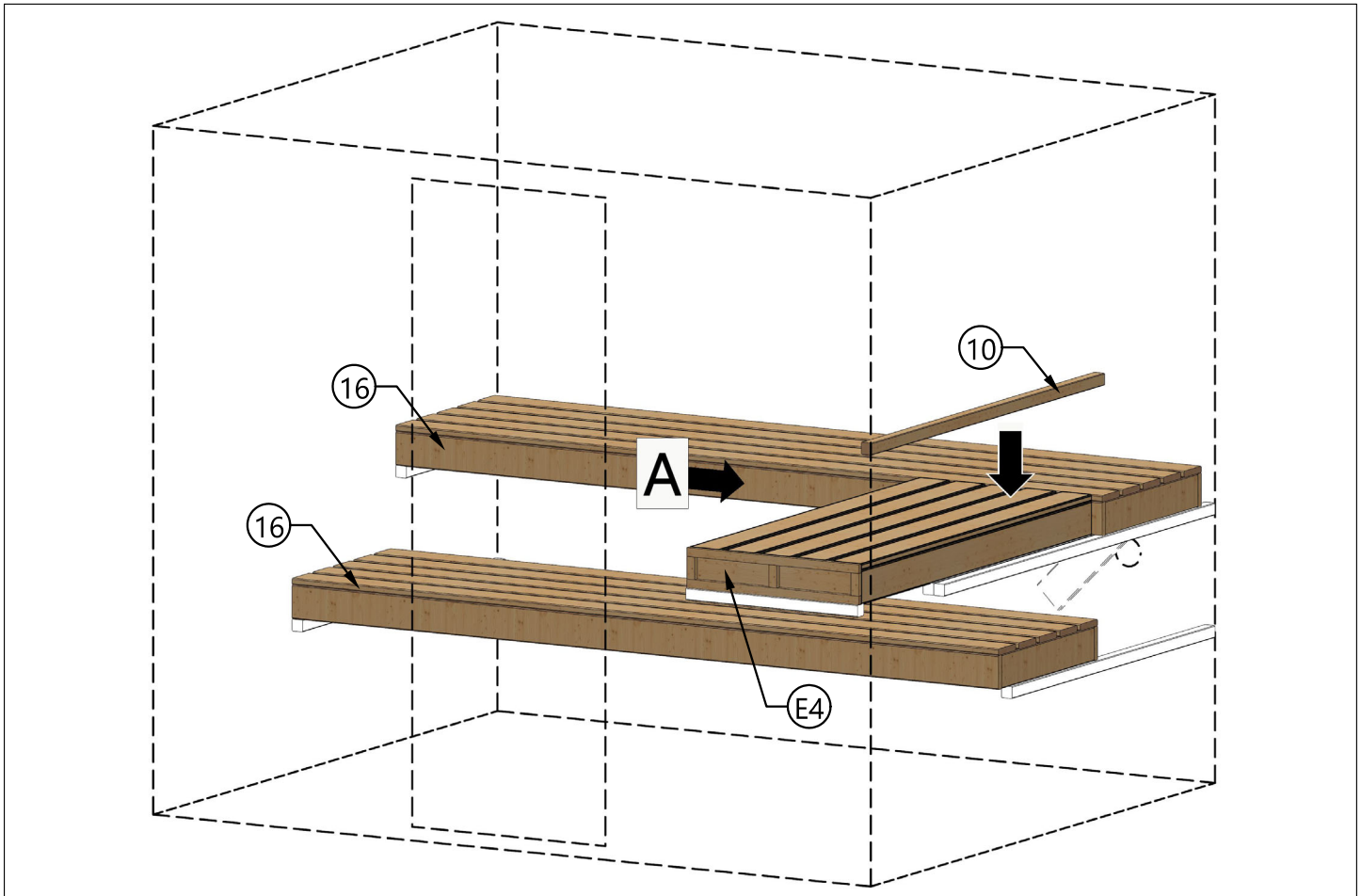

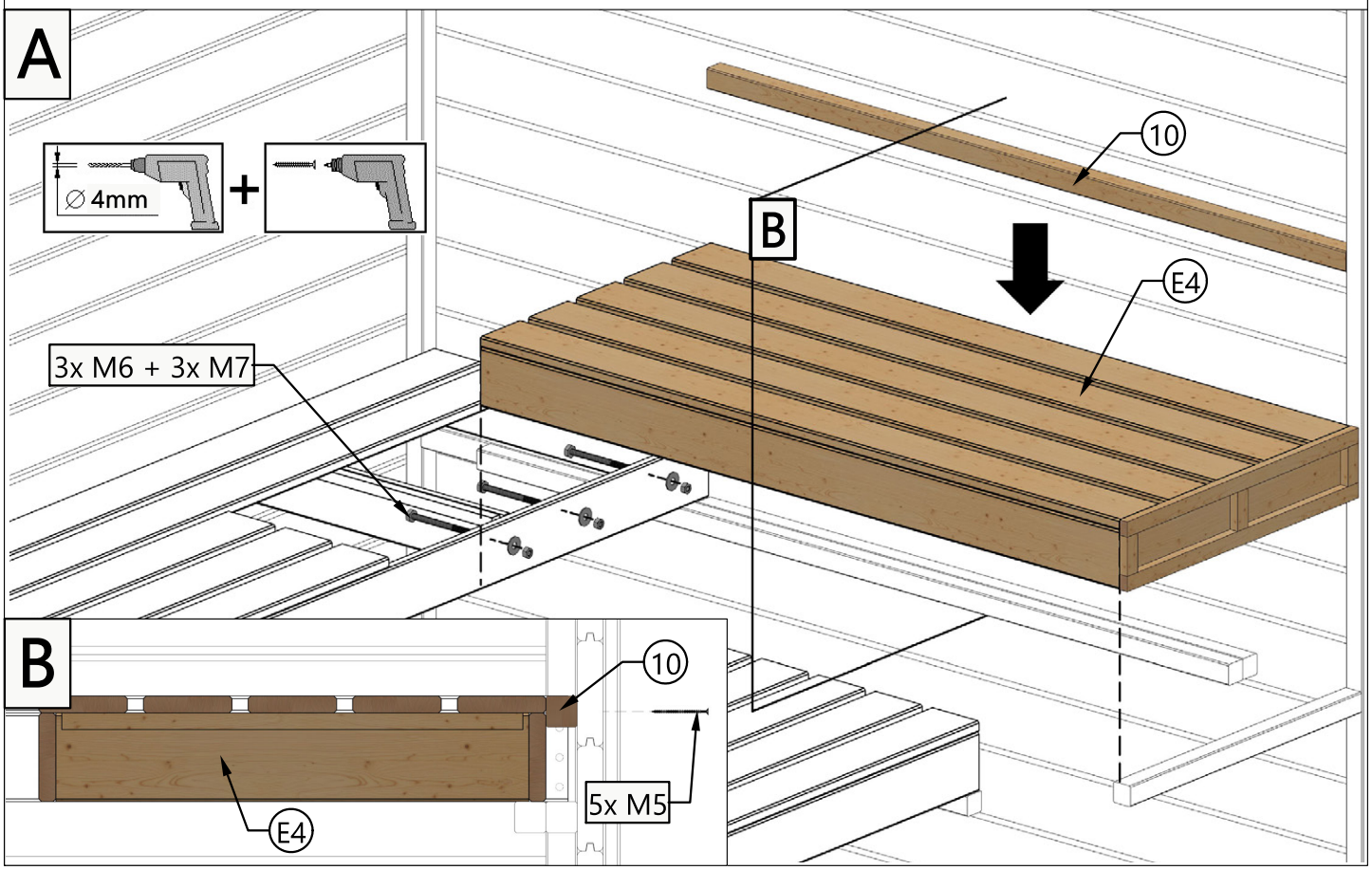

 © Copyright HRB 3662

18

M8	4/90/130

M1	3,5 x 25
M2	3,5 x 35

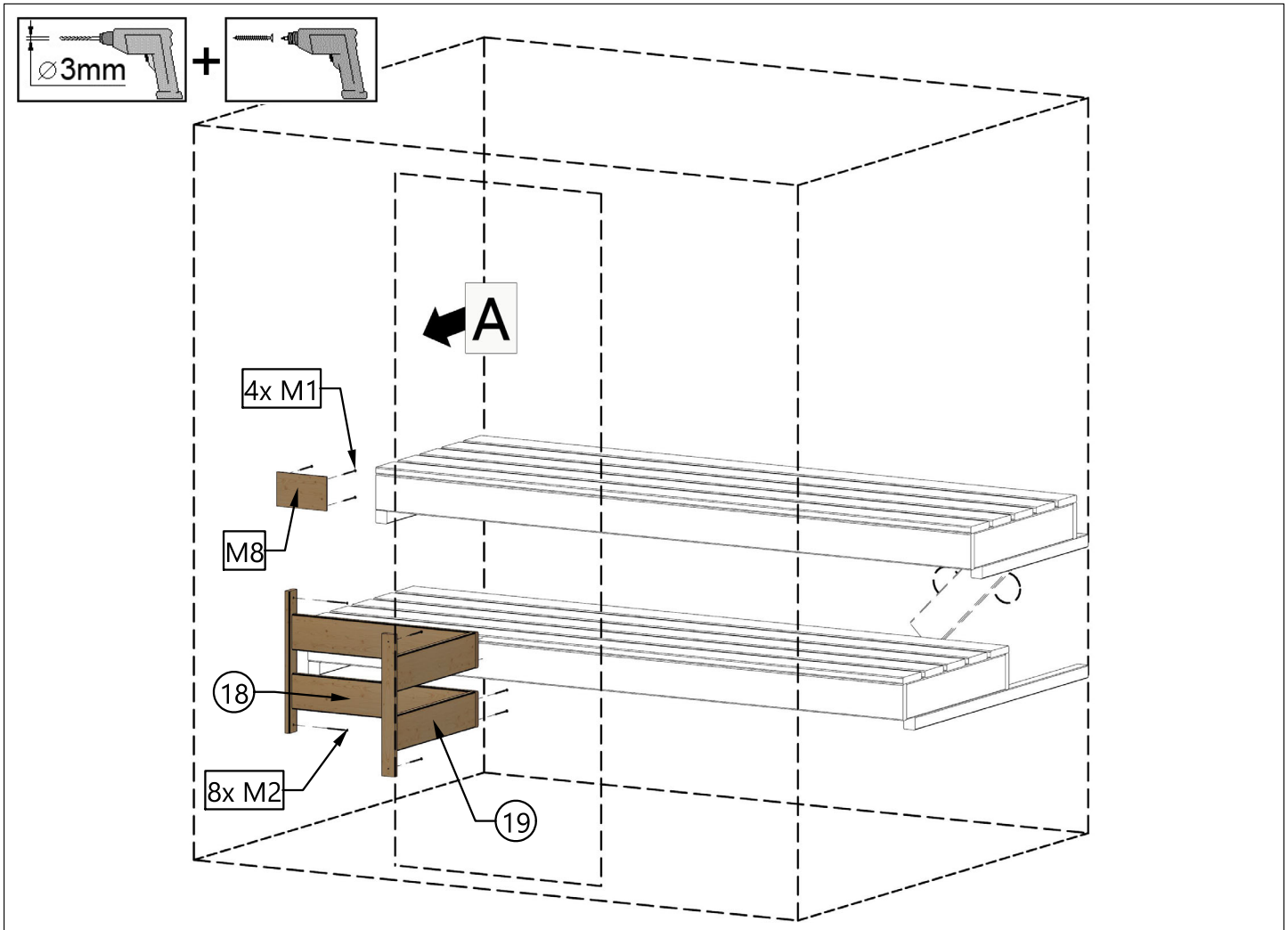

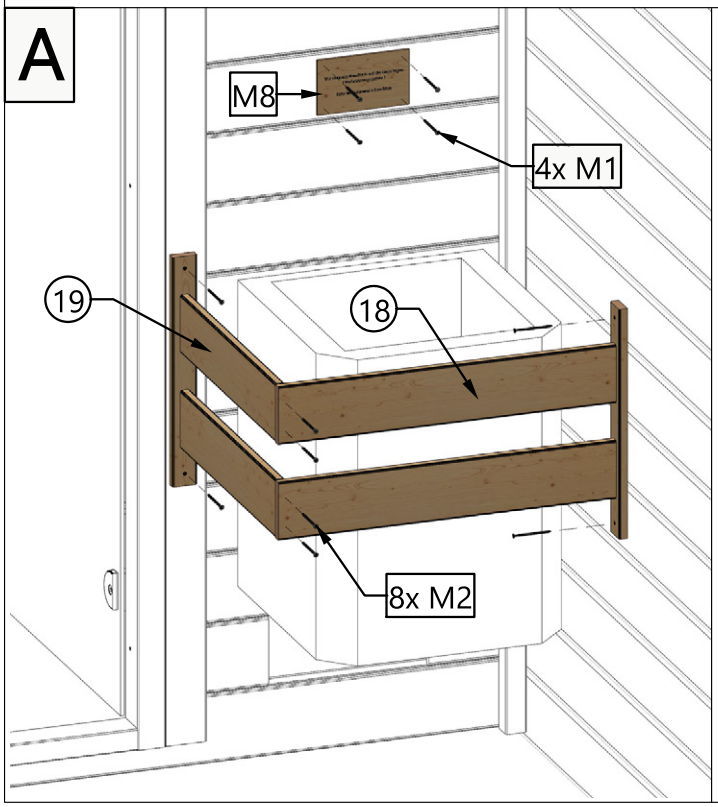

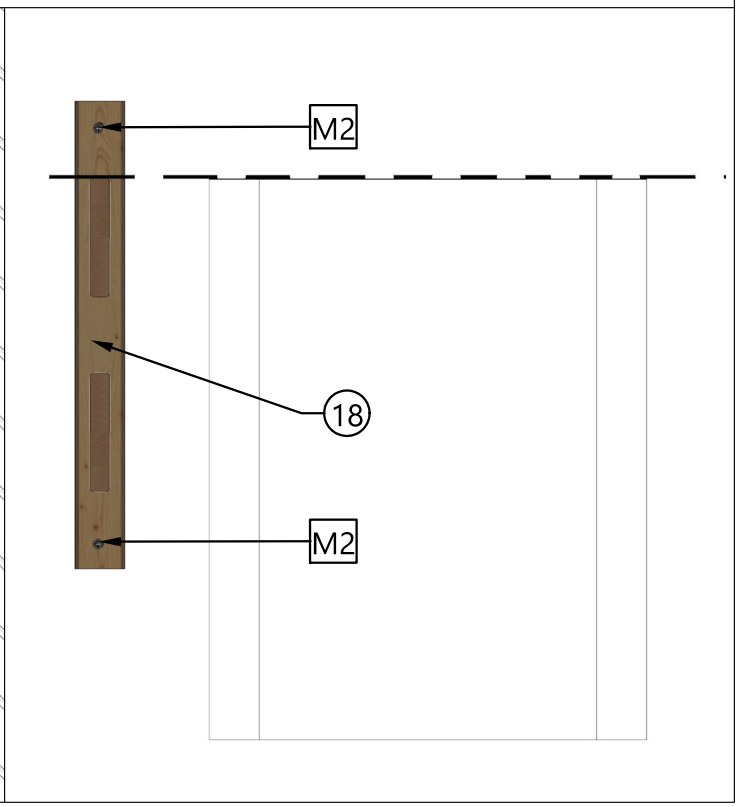

 © Copyright HRB 3662

19

M9	
M11	

M12	
M13	5,0 x 80

M15	5,0 x 40
M16	2,5 x 16

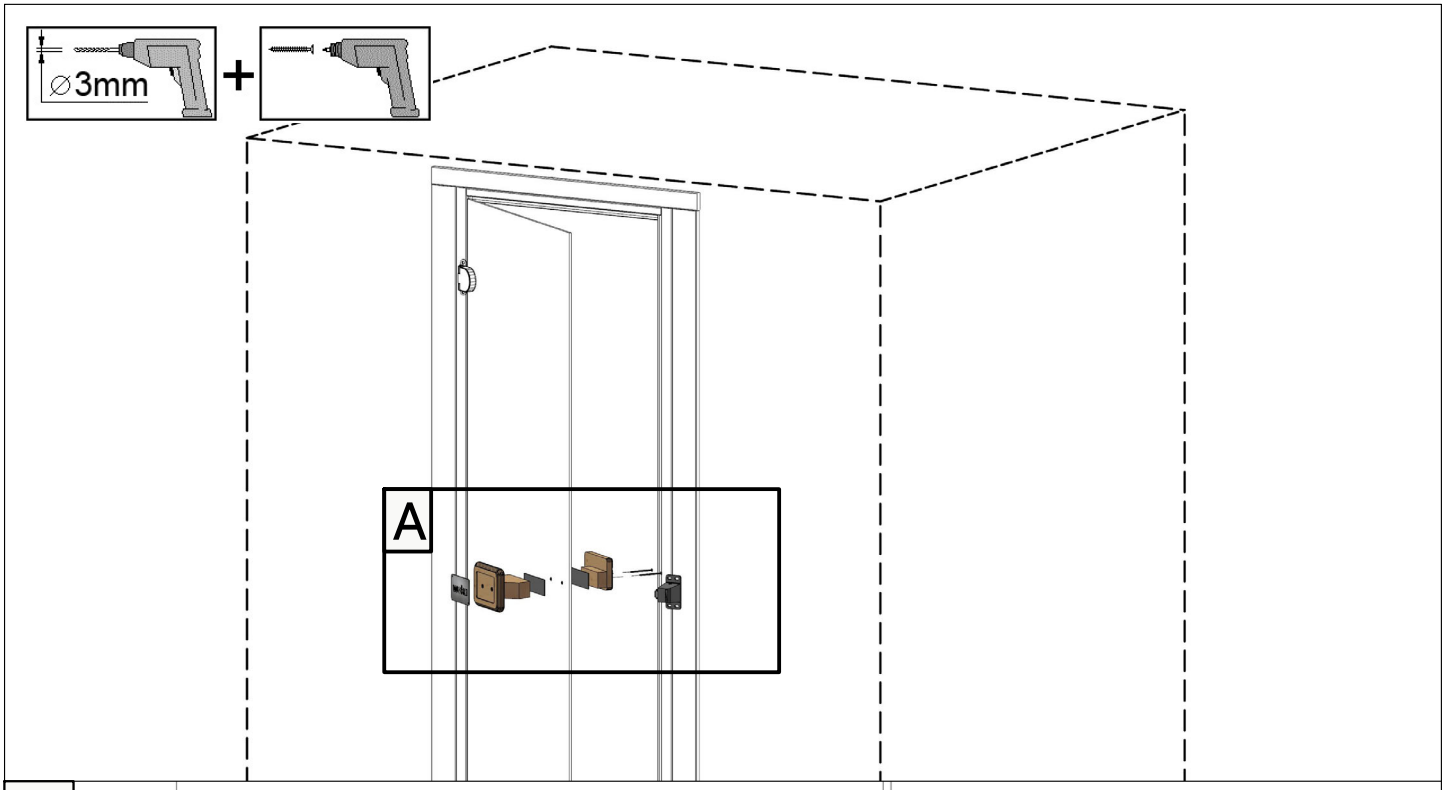

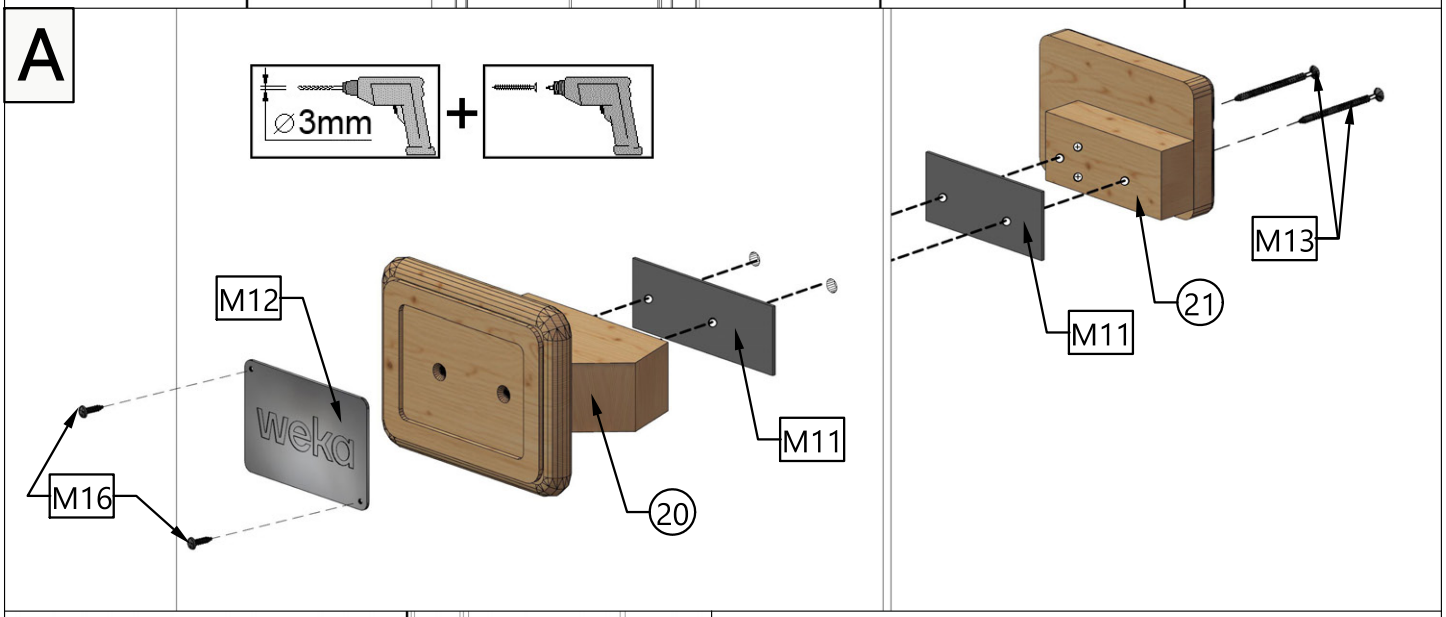

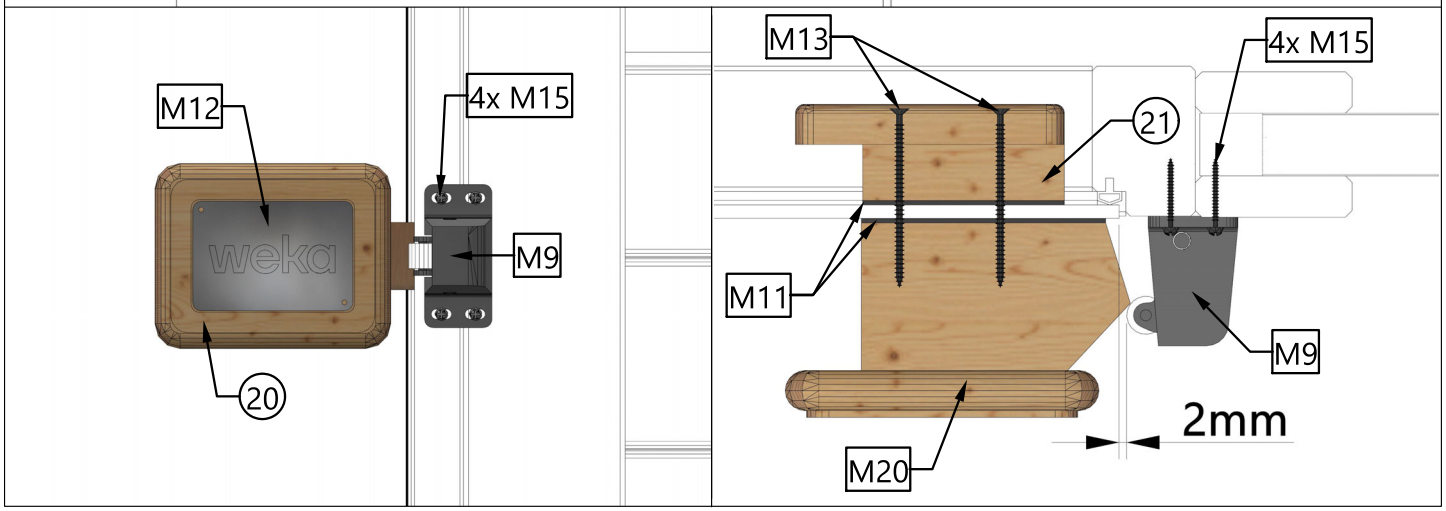

 © Copyright HRB 3662

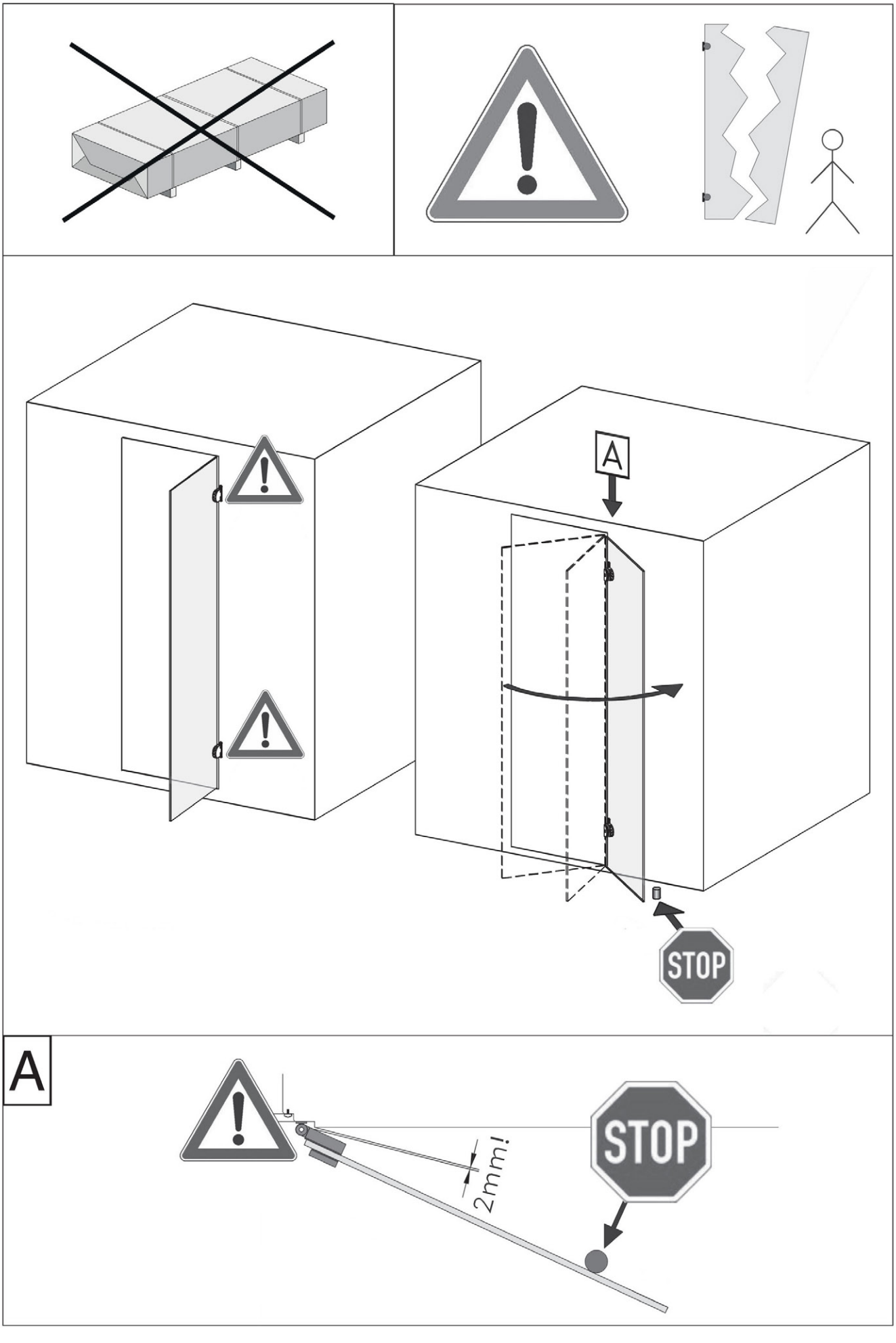

 © Copyright HRB 3662

Notizen

 © Copyright HRB 3662

Notizen

 © Copyright HRB 3662

Notizen

weka Holzbau GmbH
Johannesstr. 16, 17034 Neubrandenburg
Tel.: +49(0)395 42908-0
Fax: +49(0)395 42908-83
Mail: info@weka-holzbaucom
Web: www.weka-holzbau.com

MA Art.-Nr.: 800.0286.26.14

 © Copyright HRB 3662