weka

ELEMENTSAUNA



Art.-Nr.: 506.1520.10100

Montage-, Bedienungs- und Wartungsanleitung

de

T2-20.48

Stand: 2642

- de -

Sehr geehrte Kundin, sehr geehrter Kunde,
danke, dass Sie sich für ein weka – Produkt entschieden haben.
Lesen Sie diese Anleitung vor dem Aufbau bitte vollständig durch, um Montagefehler oder Beschädigungen zu vermeiden.

WICHTIG! Prüfen Sie sofort anhand der Packliste, ob die Kabine unbeschädigt und vollständig bei Ihnen angekommen ist. Schadhafte Teile sind vor Montage zu reklamieren.
Mit der Montage eines Bauteils nach Prüfung auf Vollständigkeit und Schadlosigkeit akzeptieren Sie dessen Beschaffenheit als vertragsgerecht.

Bitte vernichten Sie die Packliste erst nach Ablauf der Garantiezeit.
Diese Liste dient Ihnen zur Kontrolle auf Vollständigkeit der Einzelteile und ist mit dem Kaufbeleg aufzubewahren. Eventuelle Beanstandungen können mit Hilfe dieser Liste problemlos behoben werden.
Die Pos.-Nummern der Packliste stimmen nicht mit den Pos.-Nummern folgender Montageanleitung überein.
Wir empfehlen Ihnen, die Montage mit 2 Personen durchzuführen.
Zur Verhütung von Unfällen ist zu vermeiden, dass sich Kinder während der Montage in unmittelbarer Nähe befinden.
Weiterentwicklungen im Sinne des technischen Fortschritts behalten wir uns vor.
So können geringfügige Abweichungen in den Darstellungen entstehen.
Verpackungsmaterial nicht einfach wegwerfen! Papier-, Pappe- und Wellpappeverpackungen, sowie Kunststoffverpackungsteile sollten in die entsprechenden Sammelbehälter gegeben werden.

Werkstoff Holz
Gesunde Äste, leichte Verfärbungen und kleine Risse sind für Holz charakteristisch, verleihen der Kabine ein natürliches Aussehen und sind kein Reklamationsgrund.

Vor der Montage
Für das Aufstellen der Kabine wird eine Mindestraumhöhe von 210 cm benötigt.
Der Wandabstand muss mindestens 10 cm betragen.
Der Fußboden muss eben und waagerecht sein, da es sonst zu Funktionsstörungen kommen kann.
Am besten eignet sich ein trockener, gut belüftbarer Raum zur Nutzung Ihrer Kabine.
Ein Stein- oder Fliesenboden erweist sich als praktische und zugleich attraktive Fußbodenvariante.
Bei abweichendem Bodenbelag ist eine Steinplatte mit den Mindestmaßen 40 x 50 cm unter den Ofen zu legen, um Beschädigungen des Bodens zu vermeiden.

Tipps zur Sicherheit
Achten Sie darauf, dass sich keine Kinder unbeaufsichtigt in der Kabine aufhalten!
Legen Sie keine Gegenstände auf dem Saunaofen ab. - BRANDGEFAHR !
Vergewissern Sie sich bereits vor Beginn der Heizphase, daß sich keine brennbaren Gegenstände in der Nähe des Ofens befinden.
Verwenden Sie Sauna - Aufgusskonzentrate nur in verdünnter Form.
Hinweise über die richtige Handhabung finden Sie auf den Behältern.
Verwenden Sie keine chemischen Klebstoffe im Inneren der Sauna, sondern allenfalls Holzleim.
Nach Nutzung der Sauna lassen Sie diese bei geöffneter Tür auskühlen. Sorgen Sie stets für eine gute Durchlüftung des Raumes, in dem sich die Sauna befindet.

Das Hinweisschild ist gut sichtbar in der Nähe des Saunaofens zu befestigen.

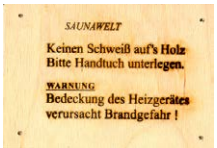

Pflegehinweise
Um lange Freude an der Kabine zu haben, sollte diese regelmäßig gereinigt werden.
Die Holzflächen im Innenraum sollten naturbelassen bleiben und dürfen nicht abgedeckt werden.
Bei längerer Nichtbenutzung empfehlen wir, die Kabine mindestens einmal im Monat eine halbe Stunde aufzuheizen. Damit wird eine unerwünschte Feuchtigkeitsaufnahme vermieden.
Geringer Harzausfluss an der Holzoberfläche ist unvermeidbar.
Die trockenen Harzrückstände können mit feinem Schleifpapier entfernt werden.

Elektroinstallation
Die Elektroinstallation darf nur von einem zugelassenen Elektrofachmann unter Beachtung der VDE-und EVU-Richtlinien ausgeführt werden. Hinweise zur Montage des Saunaofens und des Steuergerätes entnehmen Sie bitte den dort beiliegenden Montageanleitungen.

 © Copyright HRB 3662

Empfehlungen zum Aufbau
Bitte bohren Sie alle Schraubverbindungen vor,
um Beschädigungen an den Holzteilen zu vermeiden!
Folgendes Zeichen macht Sie während
der Anleitung nochmals darauf aufmerksam:

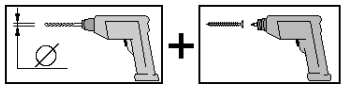

Allgemeiner Aufbau der Wandelemente
Die Abbildung zeigt den
Schnitt durch ein
Wandelement mit beidseitiger
Profilholzschalung.
Alle Wandelemente sind mit
einer Dampfsperre und einer
Wärmedämmung ausgestattet.
Die Dampfsperre muss sich
nach Montage der Sauna immer
direkt hinter der Innenschalung
befinden.

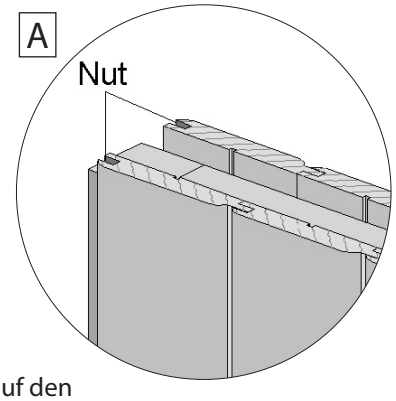

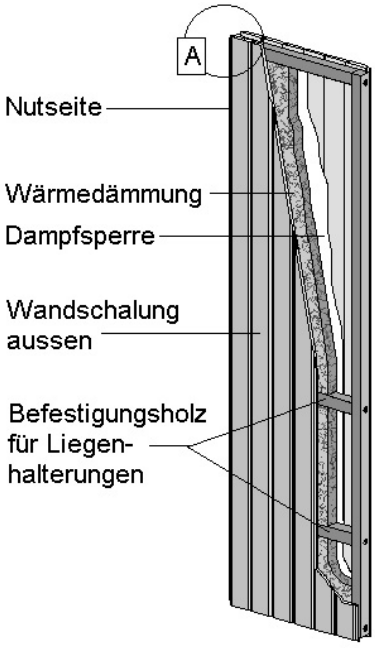

Die Innenseite der Wandelemente ist auf den
Rahmenhölzern durch einen Stempel-Aufdruck

innen ⟶ gekennzeichnet.

Achten Sie deshalb vor dem Aufstellen der
einzelnen Elemente darauf, daß sich die
Nutseite (von außen gesehen) immer links befindet !
In die Wandelemente sind Befestigungshölzer für die Liegenhalterungen eingearbeitet.
Diese befinden sind ca. 36cm und 80 cm über dem Boden.
Die Lage dieser Hölzer erkennen Sie an den sichtbaren Schraubenköpfen im Elementrahmen.
Achten Sie darauf, daß sich diese Schraubenköpfe beim Aufstellen jedes Wandelementes in der unteren
Elementhälfte befinden !

<u>Vorbereitung des Wandelementes zur Montage der Multifunktions – Steuerung</u>

Zur Montage der Bedieneinheit muss die
Öffnungshöhe im Wandelement 10 cm betragen.
Dazu schieben Sie das bewegliche Profilbrett und
die Kunststoffrohre nach oben heraus und kürzen
Brett und Rohre entsprechend.

ACHTUNG: Dies ist unbedingt
<u>VOR dem Aufstellen des Wandelementes</u>
durchzuführen!

R1-R3: Diese dienen als Montagerohre für
die Elektrokabel der Netzzuleitung, der Saunalampe
und des Saunaofens, ausgehend vom Steuergerät.

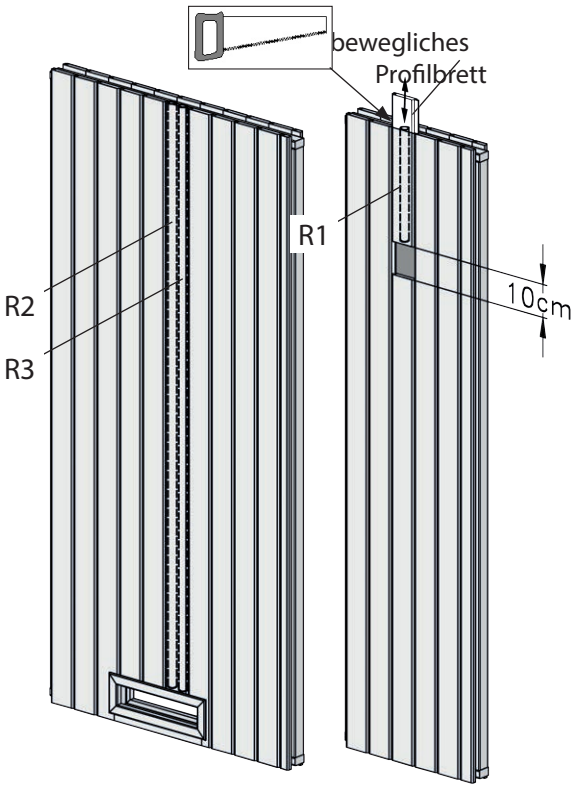

R1 : für Leitung vom Modul Ofensteuerung
zur Bedieneinheit

R2 : für Leitung vom Modul Ofensteuerung
zum Saunaofen

R3 : Reserve

© Copyright HRB 3662

Die Sauna kann spiegelverkehrt aufgebaut werden.
Um dem Absenken der Glastür vorzubeugen, ziehen Sie die Inbusschraube der Beschläge fest an.
Die Türbeschläge sind nach mehrmaliger Nutzung der Kabine zu überprüfen und gegebenenfalls nachzujustieren. Die Schrauben zur Befestigung der Türbeschläge und Türgriffe sind ebenfalls nach mehrmaliger Nutzung der Kabine nachzuziehen.
Sollten die Holzfaserplatten der Rückwand- und Deckenelemente Unebenheiten oder geringe wellenförmige Verformungen aufweisen, so hat dies keinen negativen Einfluss auf die Nutzung, die Optik oder den Wärmehaushalt der Kabine und sind daher kein Reklamationsgrund.

Garantiebestimmungen der WEKA Holzbau GmbH
Innerhalb der Garantiezeit werden fehlerhafte Teile oder fehlende Teile der Ware oder die Ware selbst nach unserer Wahl kostenlos ersetzt, das heißt, der Käufer erhält von uns das Material ohne zusätzliche Kosten.
Die durch den Austausch entstehenden Kosten, insbesondere Liefer- und Auf- oder Umbaukosten und andere Folgekosten, sind im Garantieanspruch nicht enthalten.
Garantieansprüche können nur in Verbindung mit Originalpackzettel und Originalkaufbeleg in Anspruch genommen werden und müssen uns gegenüber innerhalb der Frist schriftlich, per Telefax oder per E-Mail geltend gemacht werden. Die zügige Bearbeitung setzt eine geordnete Darstellung des Schadens in Bild und Text und Begründung der Mangelverursachung durch den Verkäufer voraus. Von der Garantie sind Schäden grundsätzlich ausgeschlossen, wenn

- das WEKA-Produkt falsch gegründet (Fundamente o.ä.) sein kann, auch bei nur geringen Fehlern,
- von der jeweiligen Montageanleitung abgewichen worden sein kann,
- Windgeschwindigkeiten über Stärke 7, Naturkatastrophen oder gewaltsame Einwirkungen aufgetreten sein können,
- irgendeine Veränderung (zusätzliche An- oder Umbauten) an dem Produkt im Vergleich zur Montageanleitung vorgenommen worden sein kann,
- unterlassene oder nicht ausreichende Pflege (Wartung: Holzschutz, Holzanstrich usw.) des Holzes vorgenommen worden sein kann.

Auf einen ursächlichen Zusammenhang mit dem Schaden kommt es generell nicht an. Holztypische Farbveränderungen, Rissbildungen, Verwerfungen, Schwinden, Quellen oder ähnliche normale, in der Natur des Werkstoffes „Holz“ begründete Veränderungen, und deren Folgen sind von der Garantie ausdrücklich ausgenommen. Weitergehende Ansprüche und Folgeschäden fallen generell nicht unter die Garantiebestimmungen. Für aus anderem Material als Holz bestehende Bauteile gelten nur die gesetzlichen Gewährleistungsbestimmungen und sonstige Gesetze; hierfür gilt die Garantie nicht. Schadhafte oder defekte Einzelteile müssen vor dem Einbau beanstandet werden, da sonst der Garantieanspruch erlischt.

Garantieansprüche sind zu richten an:

weka Holzbau GmbH, Johannesstraße 16, 17034 Neubrandenburg;
Fax: 0395/42908-83; E-Mail: info@weka-holzbau.com

Montagebedingungen für weka - Montageteam
Wenn Sie Montagehilfe in Anspruch nehmen und dazu ein weka - Montageteam rufen, wird die weka Holzbau GmbH für Sie wie folgt tätig:
Montage bedeutet das anleitungsgemäße Zusammenfügen (Aufbau) der gelieferten Einzelteile der Ware ohne Anstrich, Lieferung und Montage von Zubehör und Zubehörteilen.
Elektrische Anschlüsse sind in den Montageleistungen nicht enthalten
Die aufzubauende Ware muss sich am Aufbauort/Standort/Standfläche befinden.
Transport des Artikels oder der Einzelteile über eine Entfernung von 15 m hinaus oder in ein anderes Geschoss sind im angebotenen Montagepreis nicht enthalten.
Der Untergrund muss tragfähig, horizontal und eben sein.
Im Zweifel gilt für die Ebenheit: DIN 18202 „Ebenheitstoleranzen im Hochbau“, Tab.3, Zeile 3, mit einer maximalen Höhendifferenz der am weitesten von einander entfernten Punkten von ca. 10 bis 11mm.
Alle vorbereitenden Arbeiten müssen gemäß den technischen Regeln vor Beginn der Montage ausgeführt sein.
Die von Ihnen gefertigten oder gewählten Untergründe/Fußböden/ Fundamente müssen für die Montage geeignet sein.

 © Copyright HRB 3662

Werkzeug

Folgendes Werkzeug sollten Sie vor Beginn der Montage zurecht gelegt haben.

Wasserwaage Rollmaß Bohrmaschine Elektroschrauber Hammer Gummihammer Stift

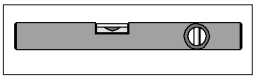
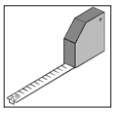
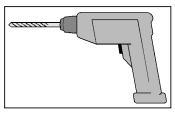
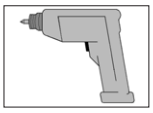
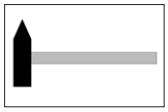
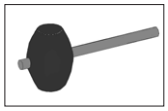
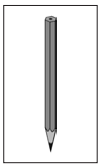

Feinsäge /
Handkreissäge Universalmesser Schraubenschlüssel Inbusschlüssel Schraubendreher

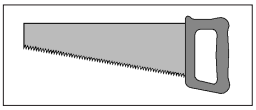
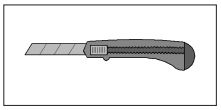
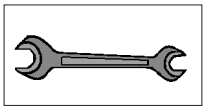
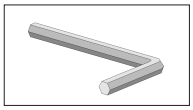
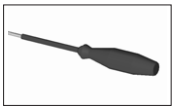

Abkürzungen / Symbole:

cm	-	Zentimeter
mm	-	Millimeter
ca.	-	circa
Abb.	-	Abbildung
	-	Zuluftöffnung
	-	Abluftöffnung
	-	Aufbauvarianten
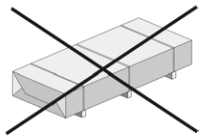	-	nicht im Lieferumfang enthalten!

© Copyright HRB 3662

Pos	Bild	Abmessung (mm)	Anzahl (Stück)
1	B501.01.0001E 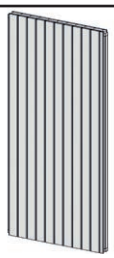	68/910/1916	1
2	B501.01.0002E 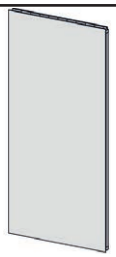	57/910/1916	2
3	B501.01.0137 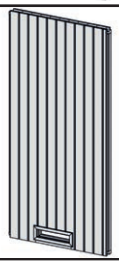	68/910/1916	1
4	B501.01.0004E 	57/910/1916	1
5	B501.01.0130 	68/910/1916	1
6	K107.5618.6000 	8/550/1775	1
7	B501.01.0011E 	57/500/1916	1

© Copyright HRB 3662

Pos	Bild	Abmessung (mm)	Anzahl (Stück)
8	B501.01.0111E 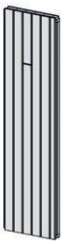	68/500/1916	1
9	B500.03.0036 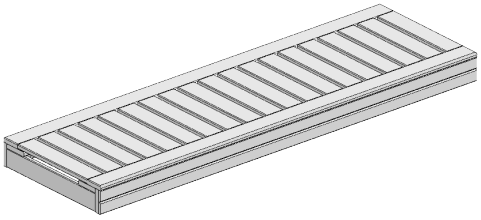	115/550/1785	1
10	B500.02.0076 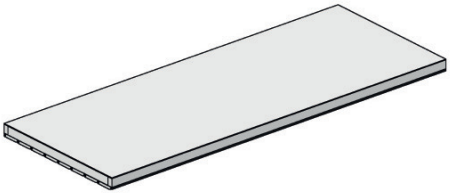	57/687/1785	2
11	G501.02.0038 	40/25/1900	1
12	G501.02.0037 	40/25/1900	3
13	G501.02.0110 	40/25/1490	3
14	G501.02.0111 	40/25/1490	1

© Copyright HRB 3662

Pos	Bild	Abmessung (mm)	Anzahl (Stück)
15	G501.01.0001 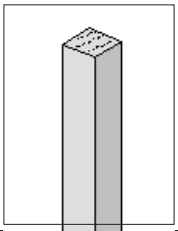	40/40/1890	4
16	G512.01.0004 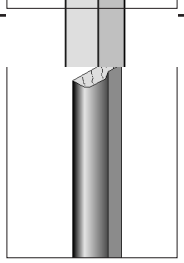	14/35/1915	6
17	G501.01.0067 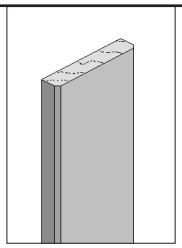	14/67/1915	3
18	G500.02.0015 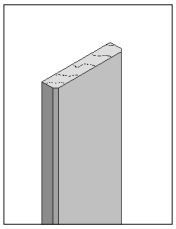	14/54/1915	1
19	G501.01.0005 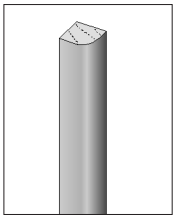	14/14/1915	6
20	G500.02.0003 	30/30/1792	2
21	G500.02.0104 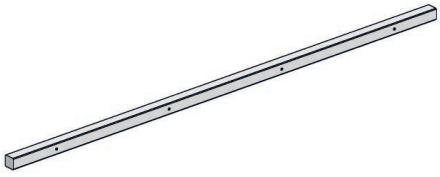	30/30/1322	2

© Copyright HRB 3662

Pos	Bild	Abmessung (mm)	Anzahl (Stück)
22	G500.02.0105 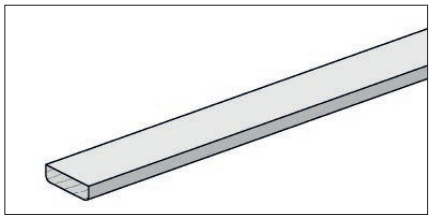	14/54/1732	1
23	B501.02.0048 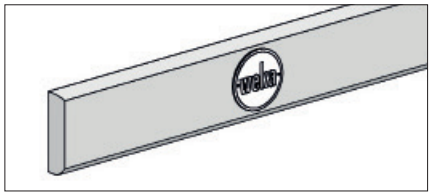	29/66/1540	1
24	B501.02.0018 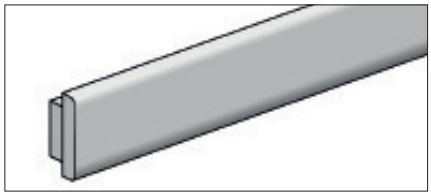	28/66/1930	1
25	G500.03.0072 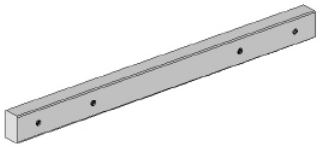	25/40/520	2
26	G500.03.0071 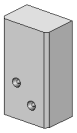	25/40/80	2
27	B501.03.0003 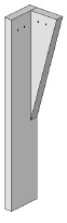	89/80/438	2
28	B501.03.0004 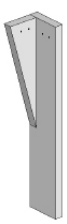	89/80/438	2

© Copyright HRB 3662

Pos	Bild	Abmessung (mm)	Anzahl (Stück)
29	B500.03.0150 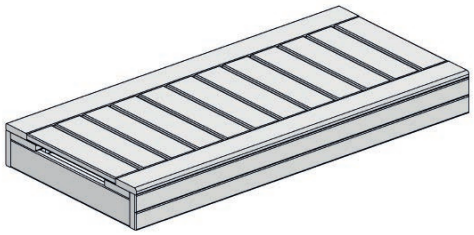	115/500/1069	1
30	B500.03.0018 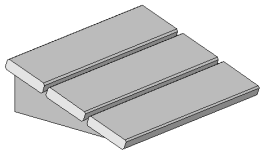	100/240/325	1
31	B500.03.0142E 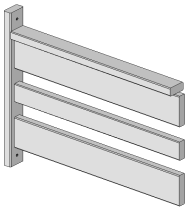	42/350/462	2
32	B500.03.0143E 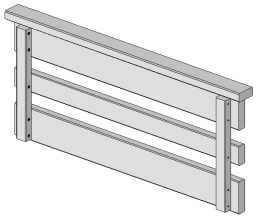	44/268/595	1
33	500.0156.70.00 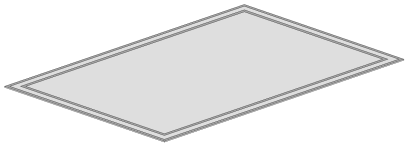	600 x 900	1
34	B500.03.0017 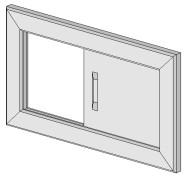	14/235/410	1
35	K500.0110.3000 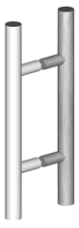		1

© Copyright HRB 3662

Pos	Bild	Abmessung (mm)	Anzahl (Stück)
36	K094.1506.0000 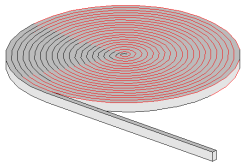	10 m	2

 © Copyright HRB 3662

Pos	Bild	Abmessung (mm)	Anzahl (Stück)
M1	K001.6040.0004 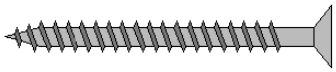	4,0 x 60	10
M2	K001.8050.0004 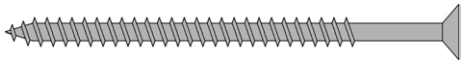	5,0 x 80	6
M3	K001.4040.0004 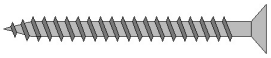	4,0 x 40	15
M4	K001.6060.0004 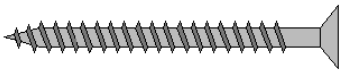	6,0 x 60	20
M5	K001.7045.0004 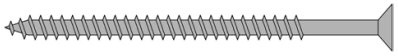	4,5 x 70	50
M6	K001.3535.0004 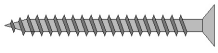	3,5 x 35	50
M7	K001.3030.0004 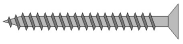	3,0 x 30	30

© Copyright HRB 3662

Pos	Bild	Abmessung (mm)	Anzahl (Stück)
M8	K001.2535.0004 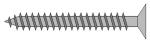	3,5 x 25	14
M9	K010.3016.0001	1,6 x 30	110
M10	K095.4000.0001 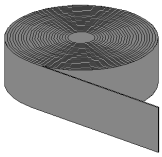	10 m	1
M11	K037.6080.0030 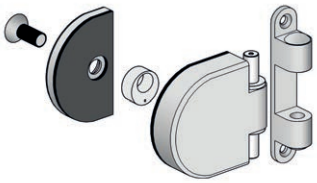		2
M12	G500.01.0009 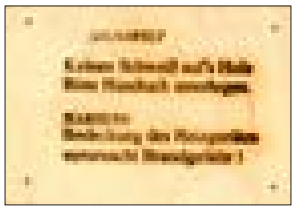	4/90/130	1
M13	K042.2735.0800 	10/27/35	2

© Copyright HRB 3662

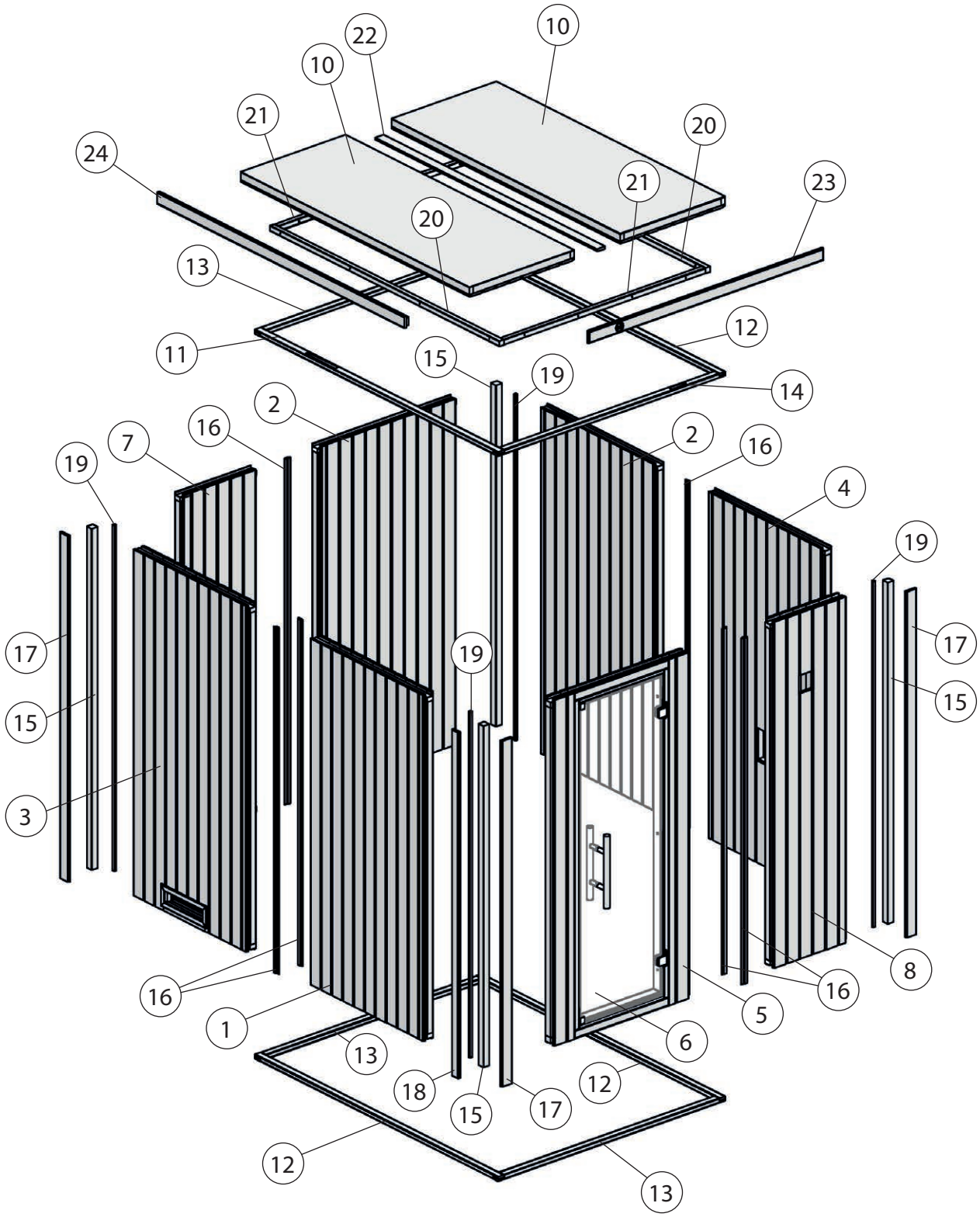

 © Copyright HRB 3662

VARIA 1

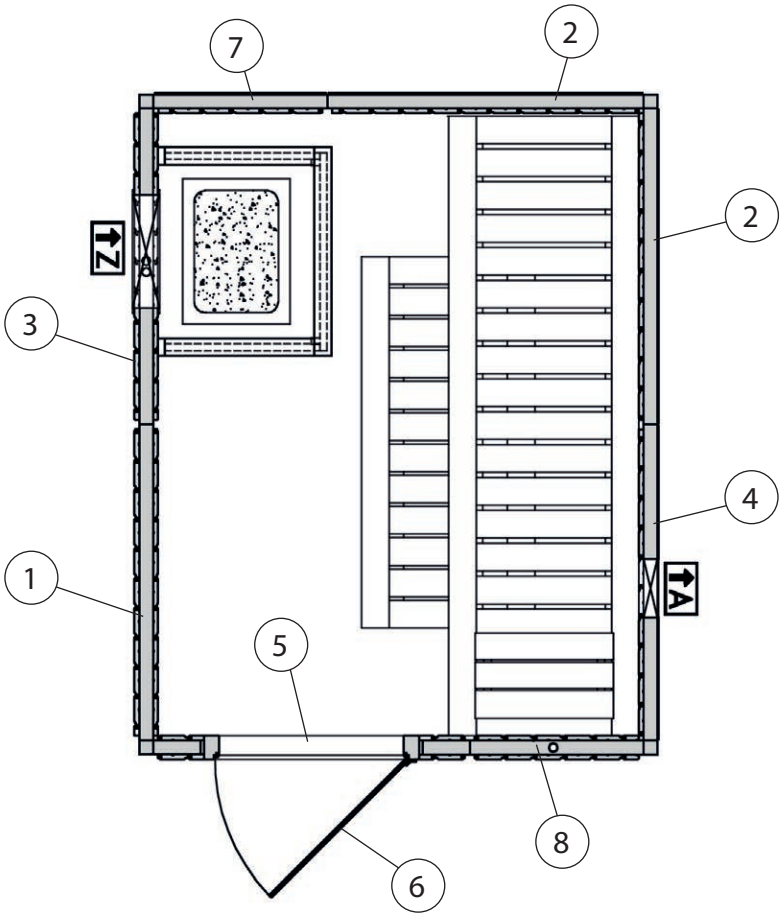

VARIA 2

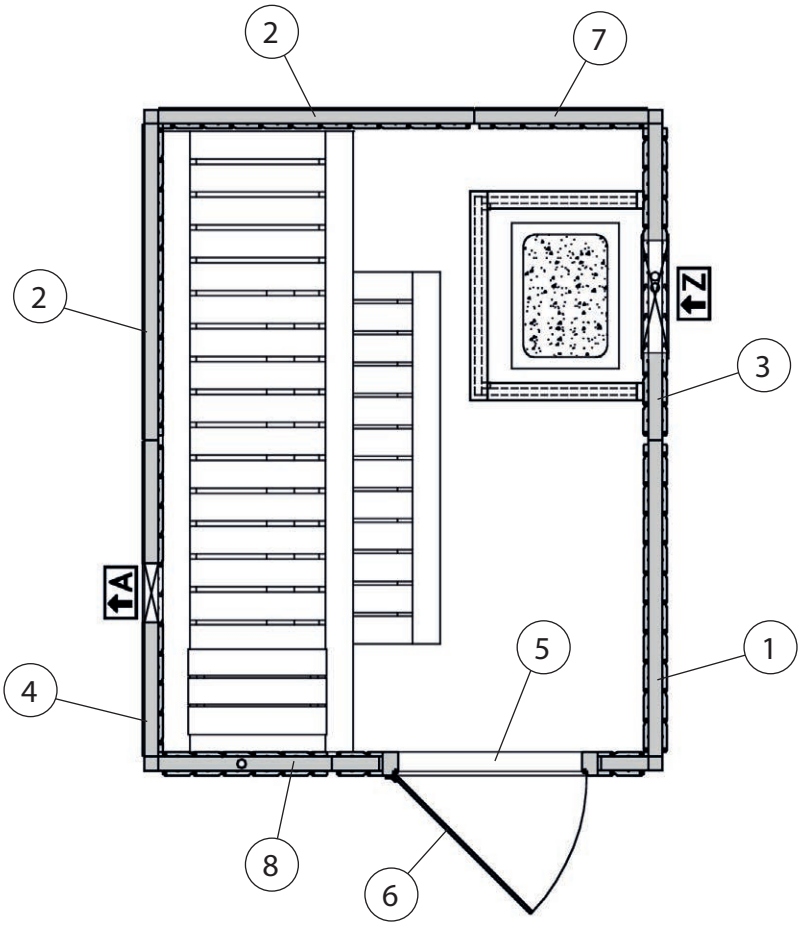

 © Copyright HRB 3662

1

M8	3,5 x 25

M10	1/45/10000

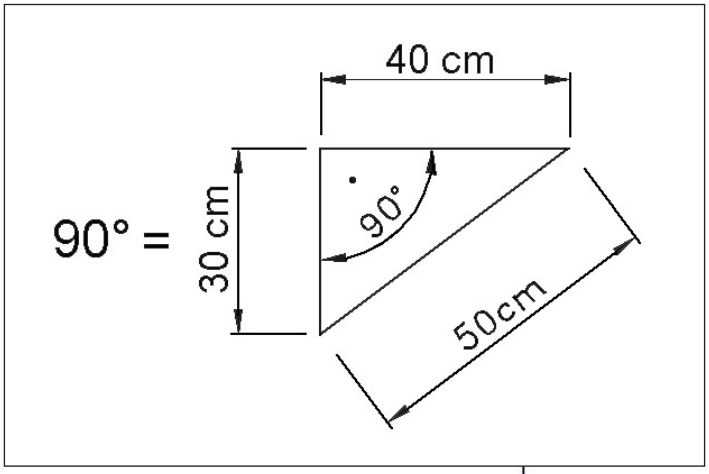

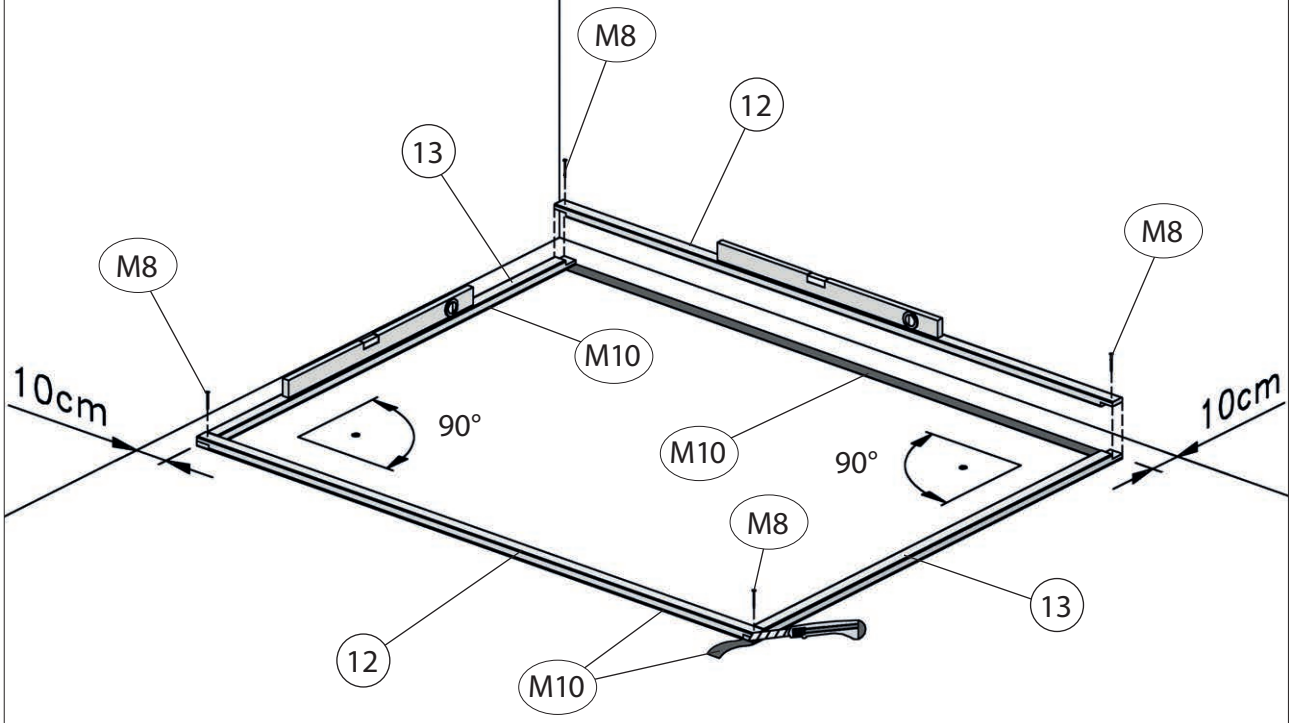

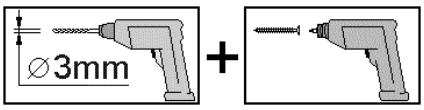

 © Copyright HRB 3662

2

M5	4,5 x 70
M9	1,6 x 30

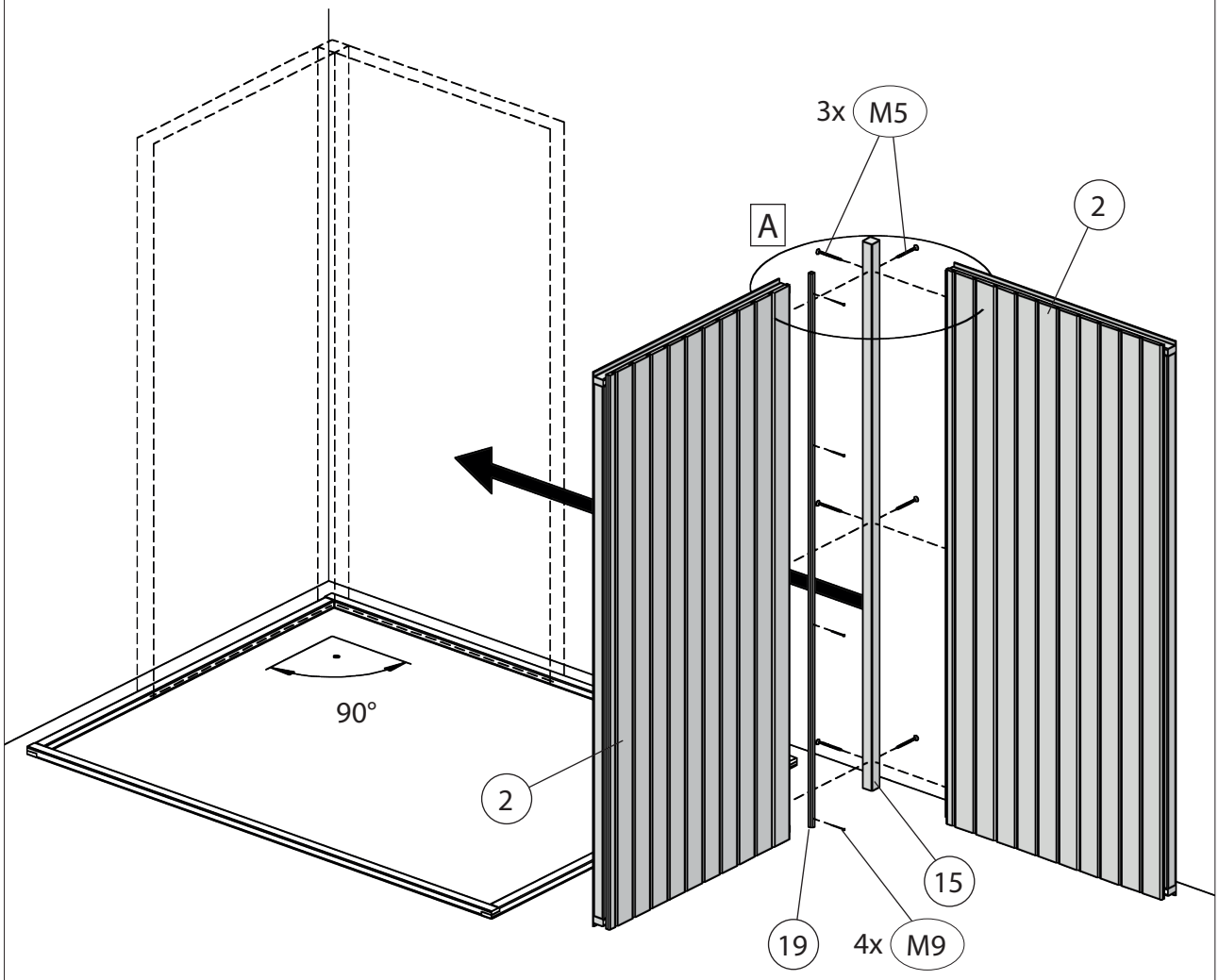

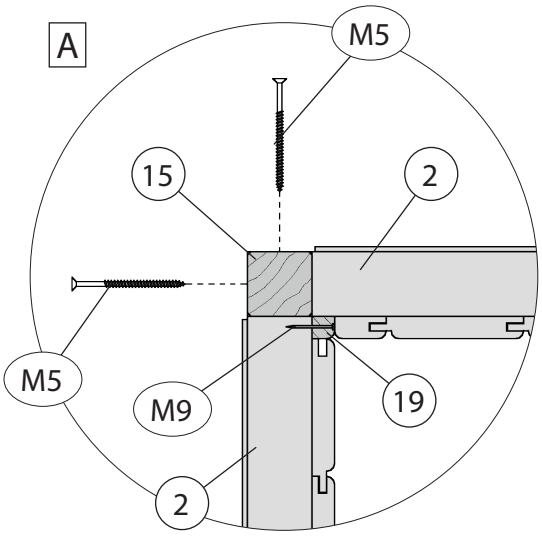

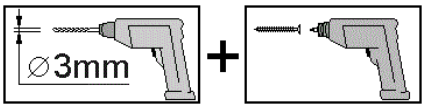

© Copyright HRB 3662

3

M5	4,5 x 70
M9	1,6 x 30

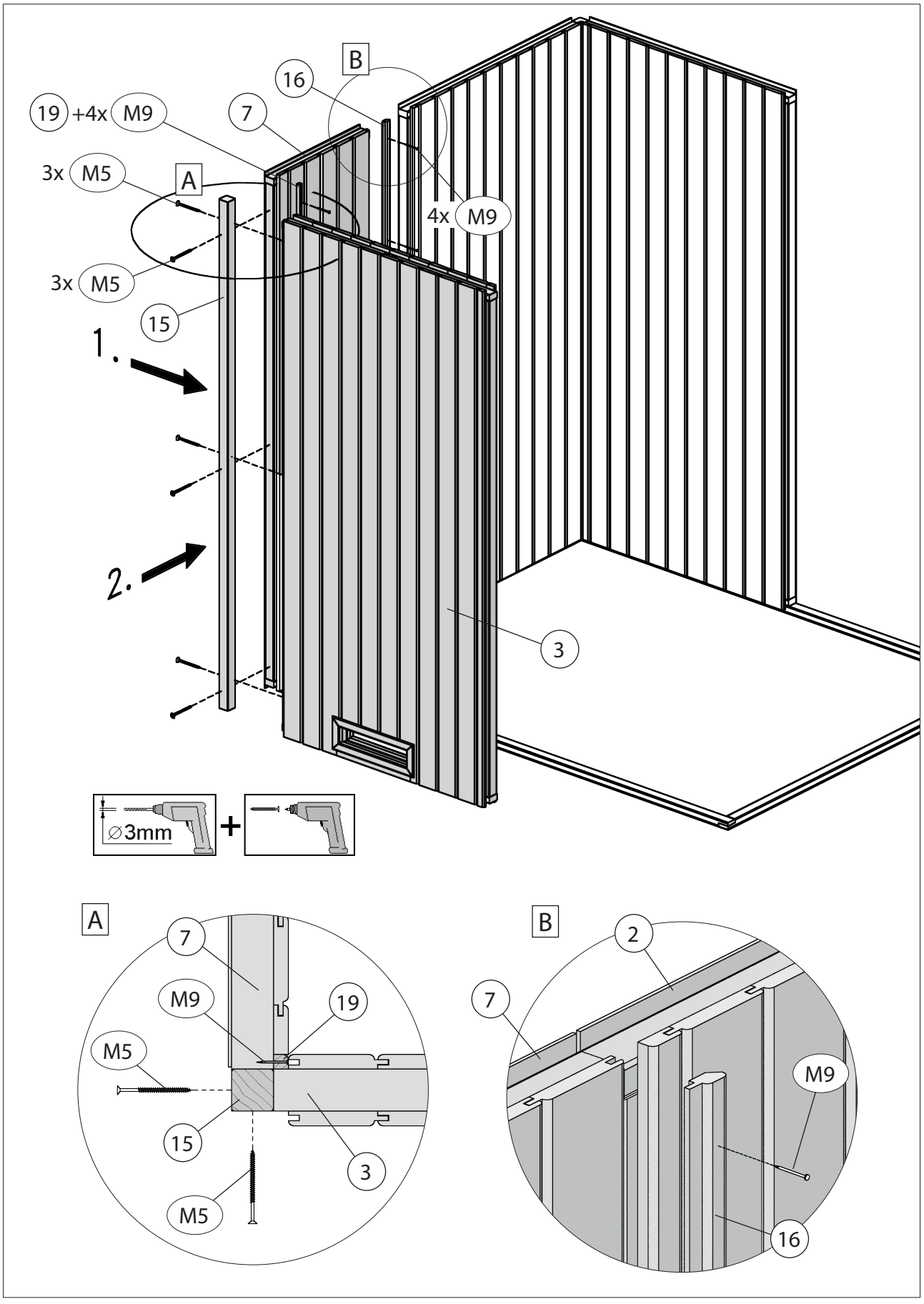

© Copyright HRB 3662

4

M5	4,5 x 70	M9	1,6 x 30

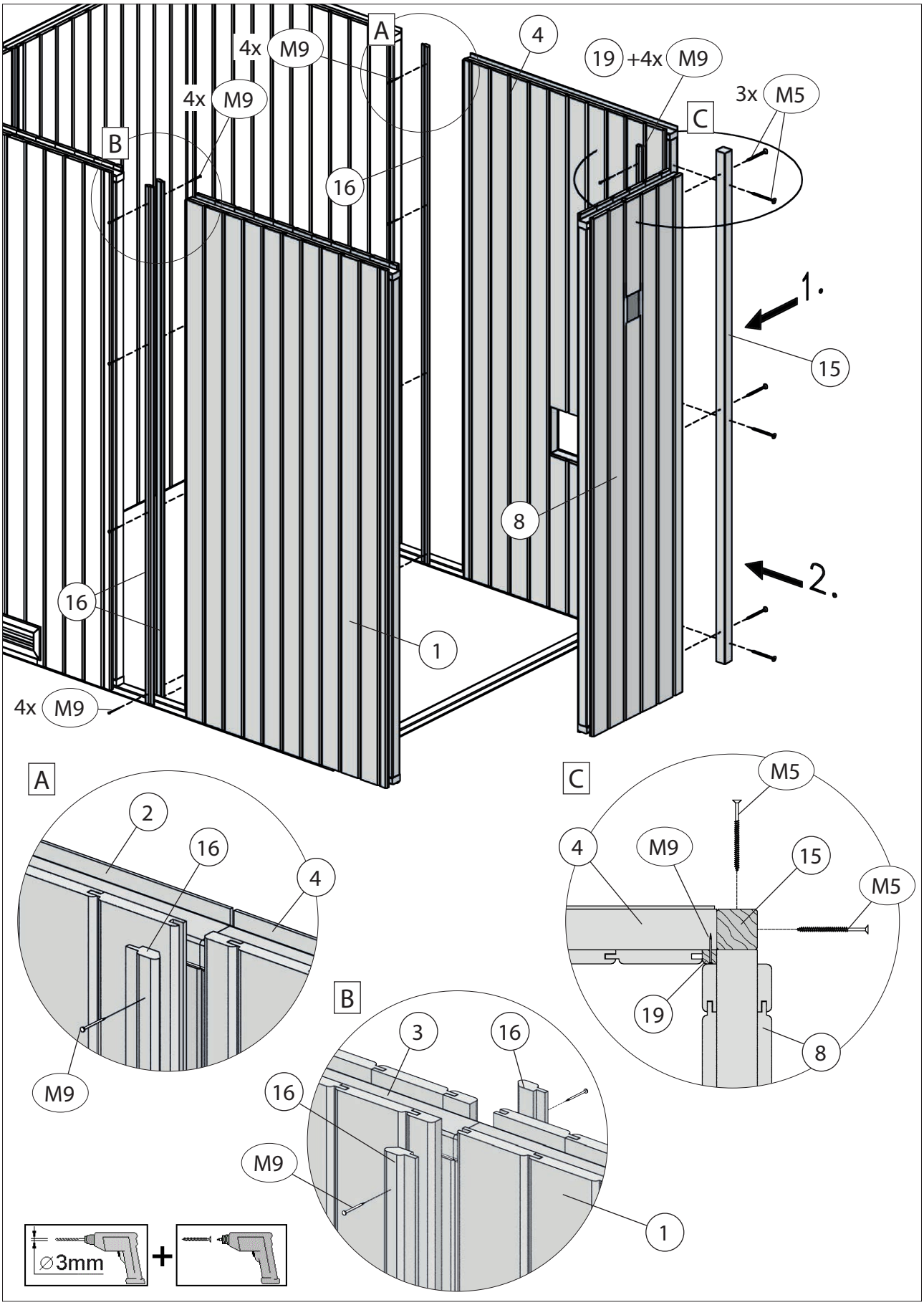

© Copyright HRB 3662

5.1

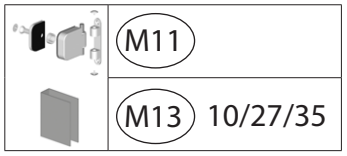

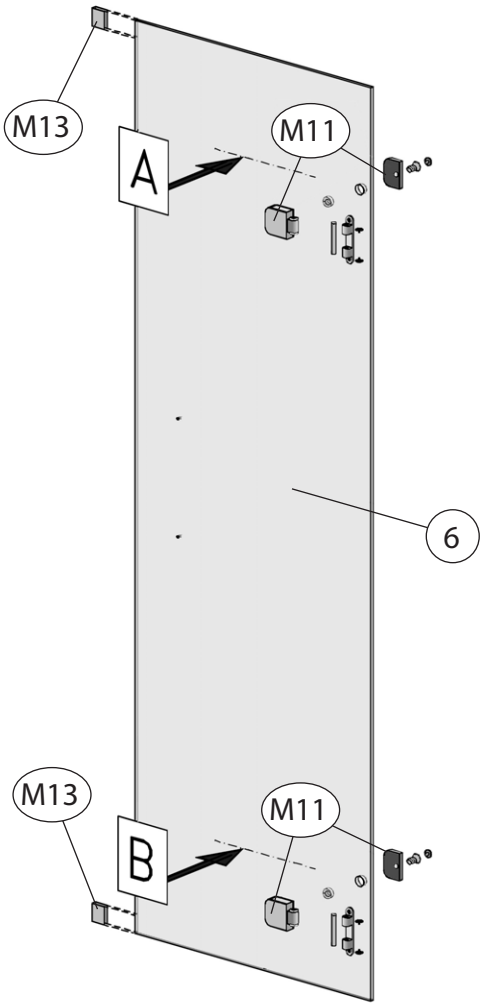

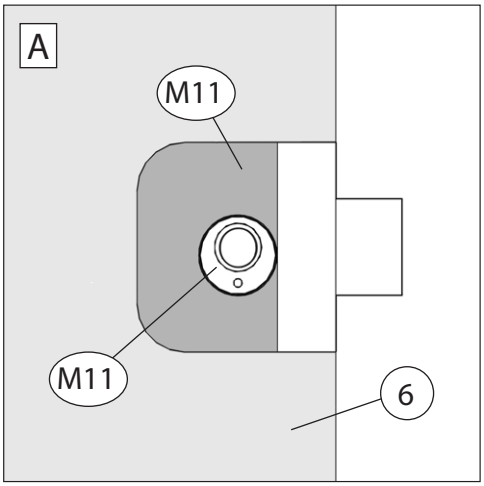

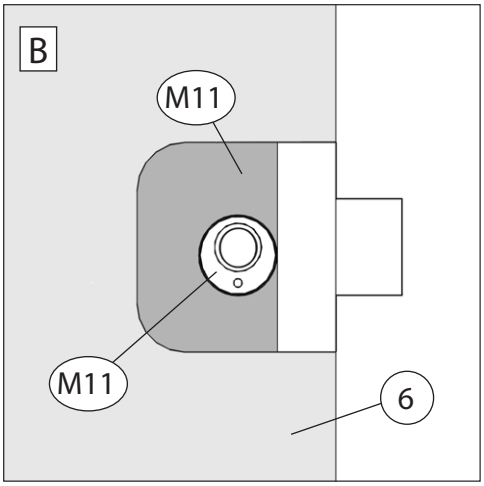

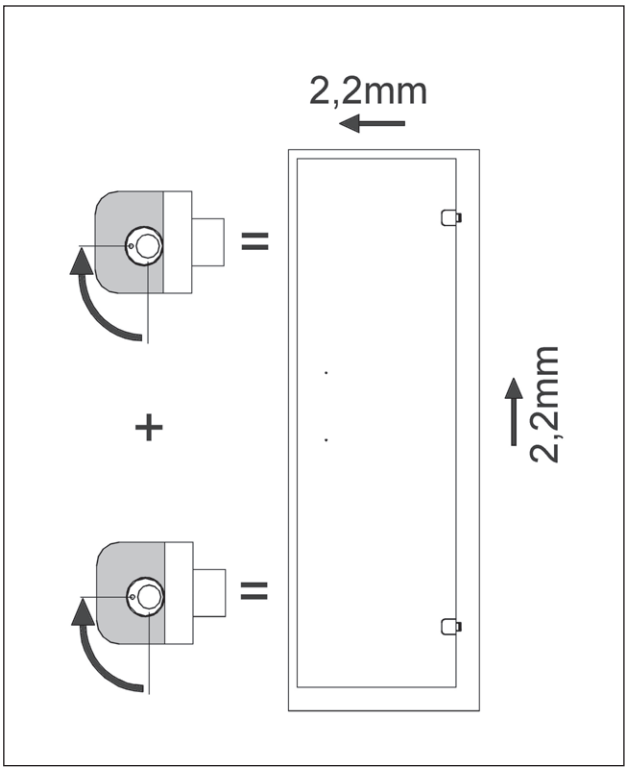

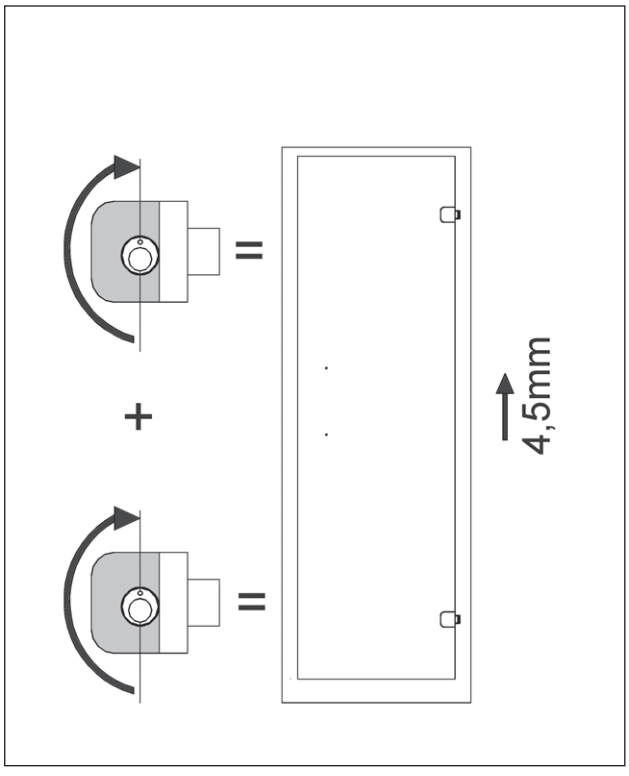

© Copyright HRB 3662

5.2

M1	4,0 x 60

M11	

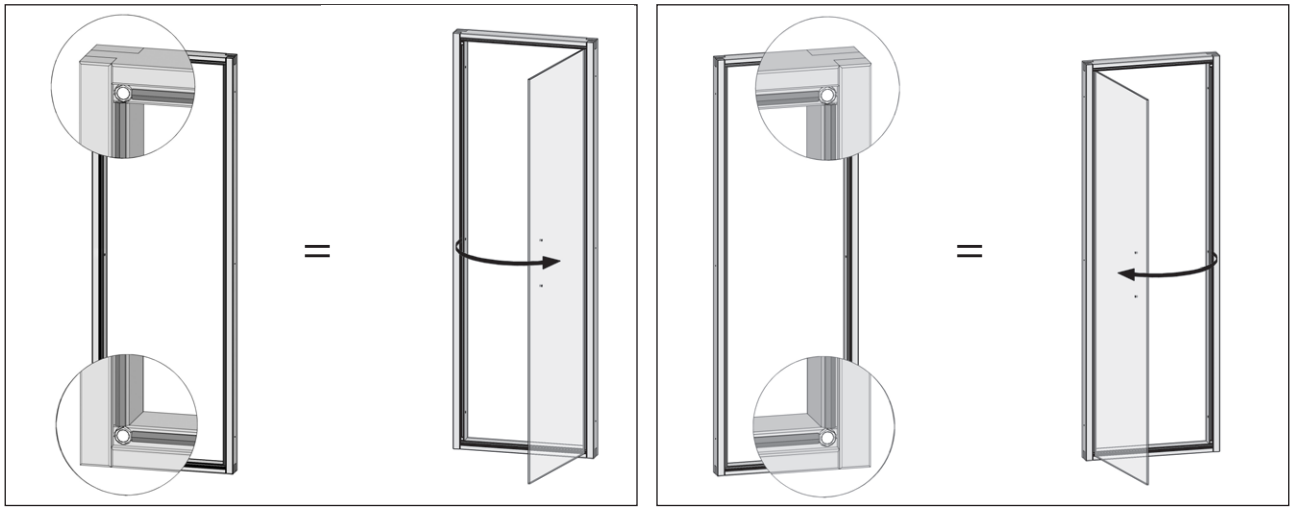

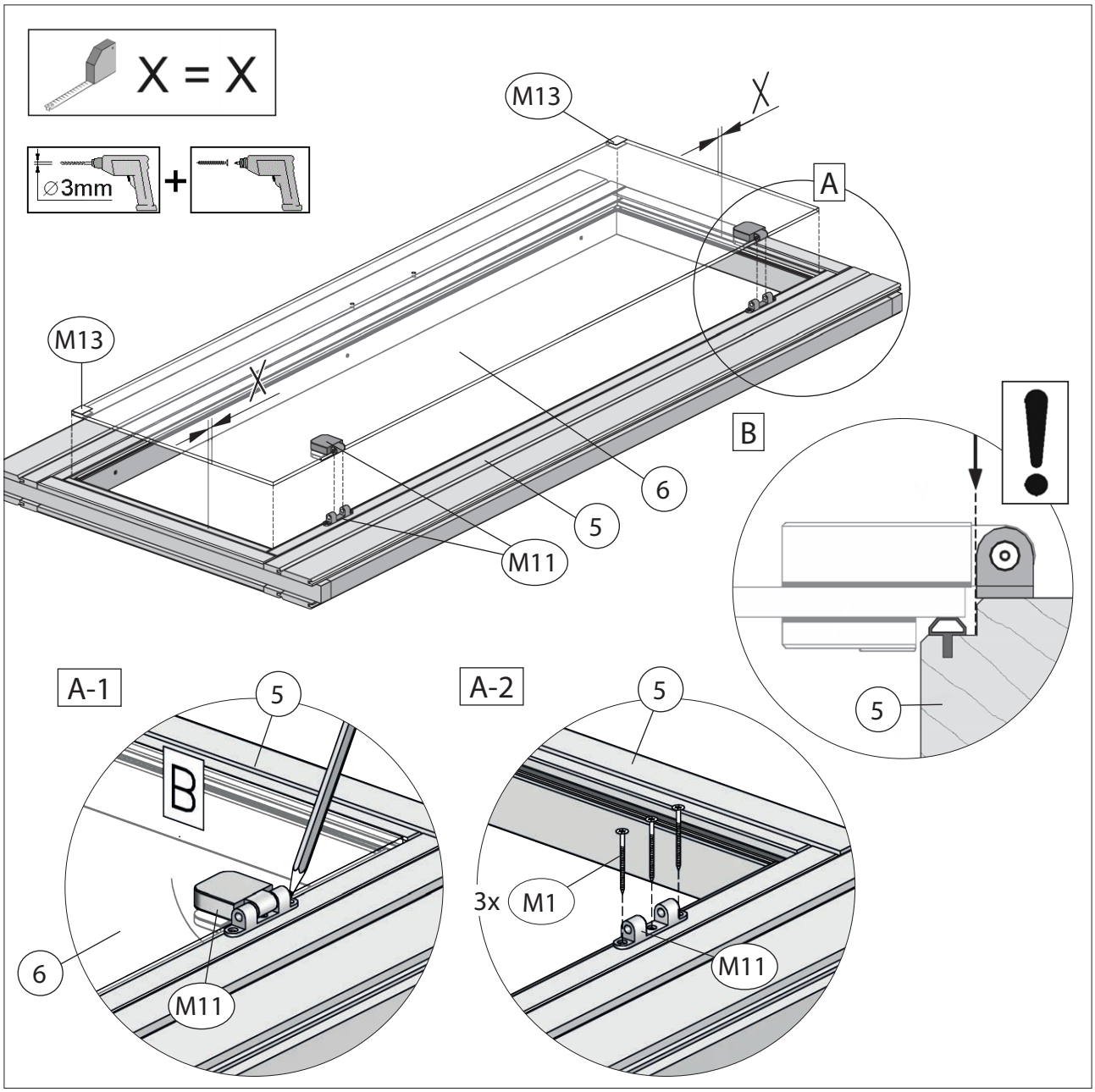

© Copyright HRB 3662

6

M5	4,5 x 70

M9	1,6 x 30

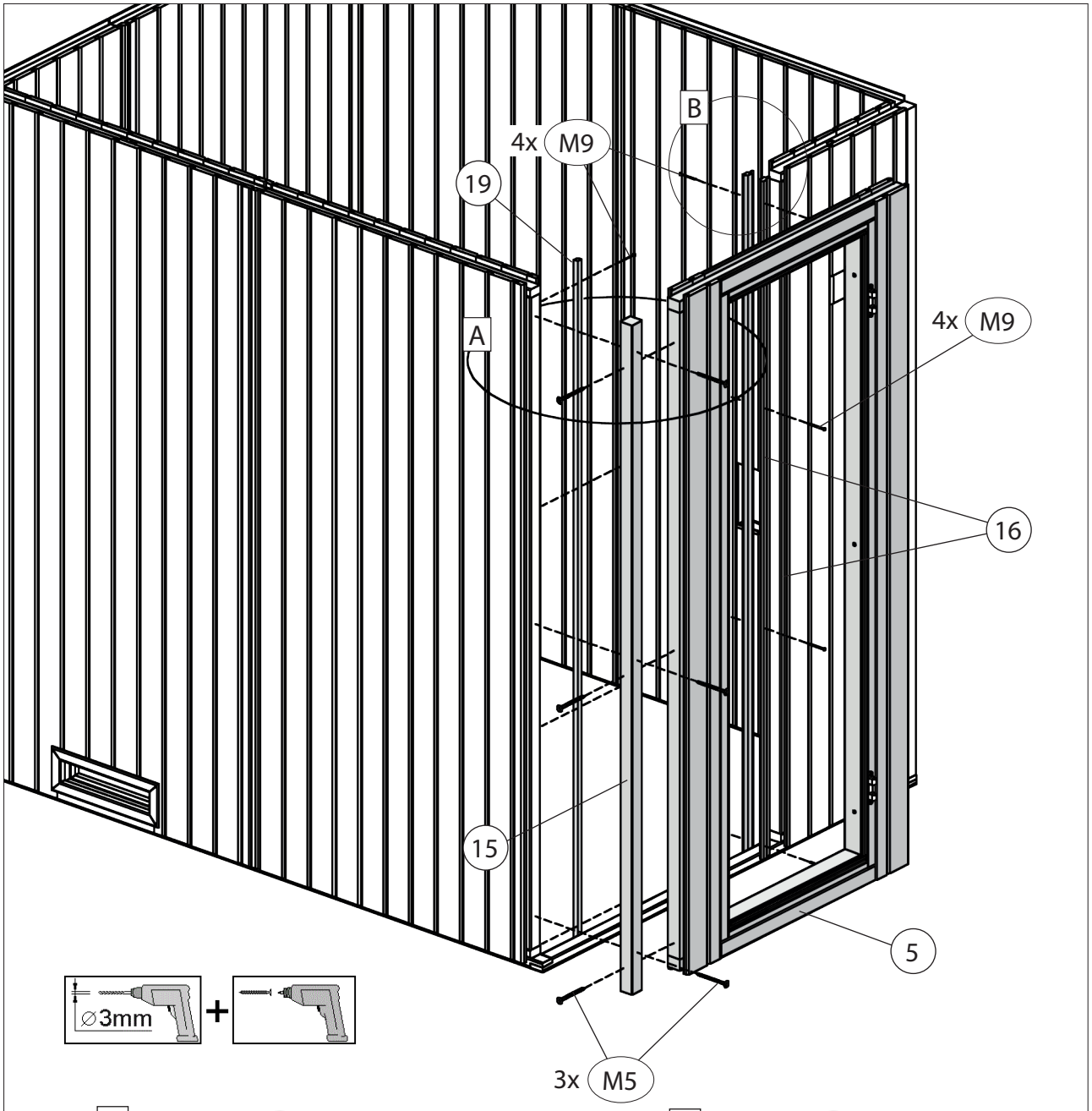

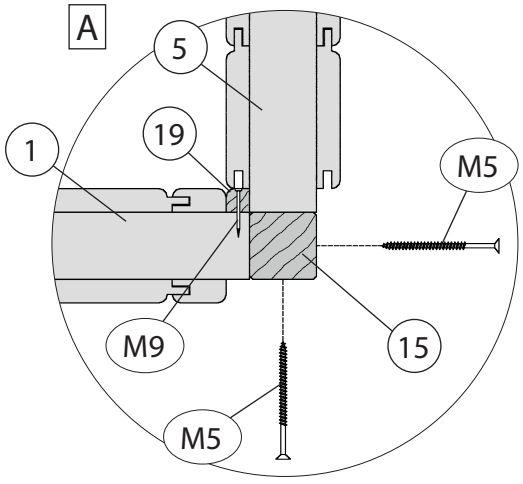

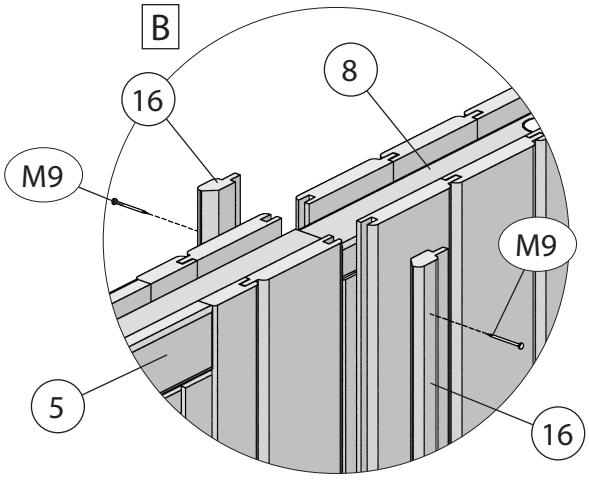

© Copyright HRB 3662

7

M8	3,5 x 25
M3	4,0 x 40

M2	5,0 x 80

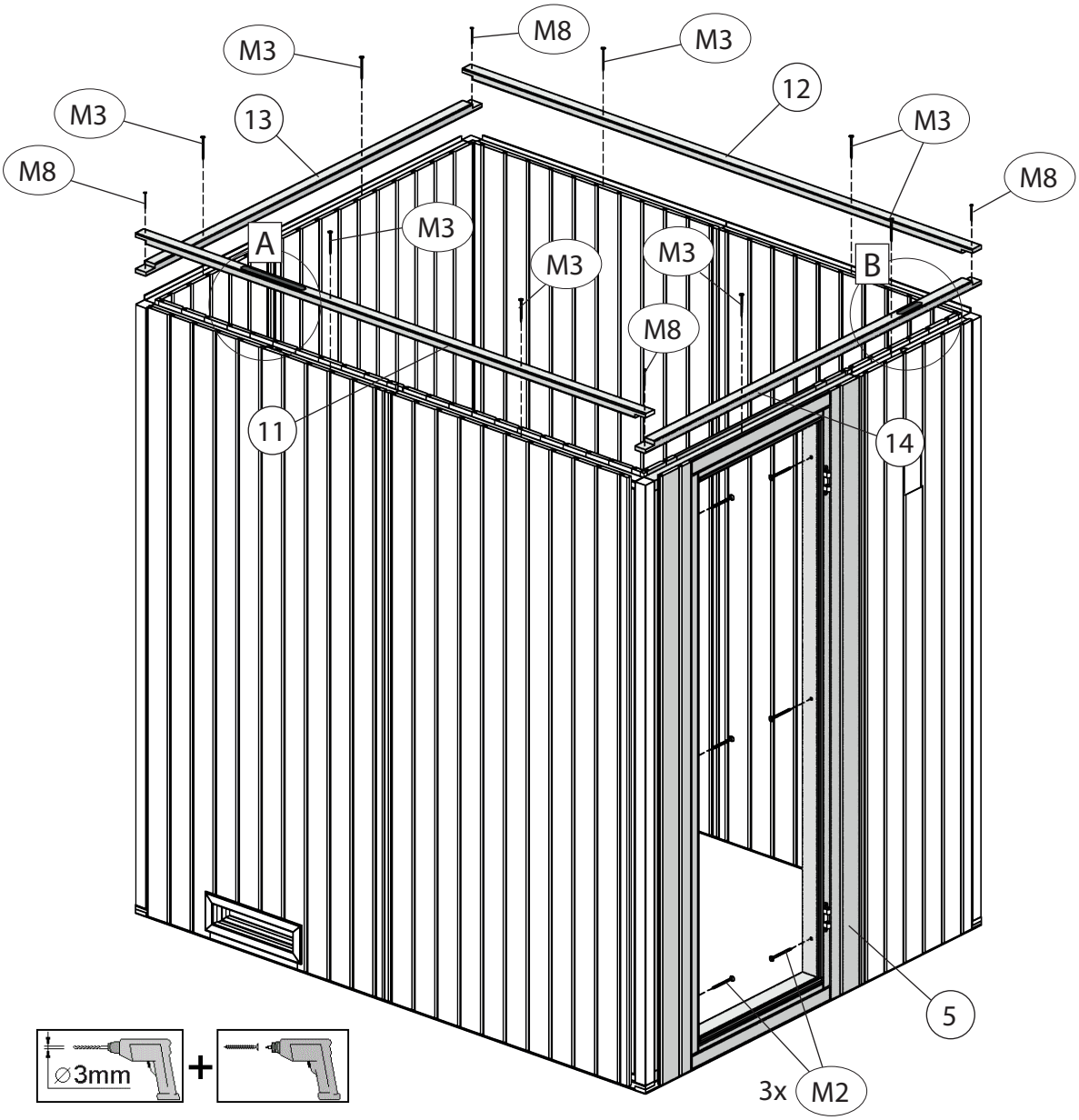

A

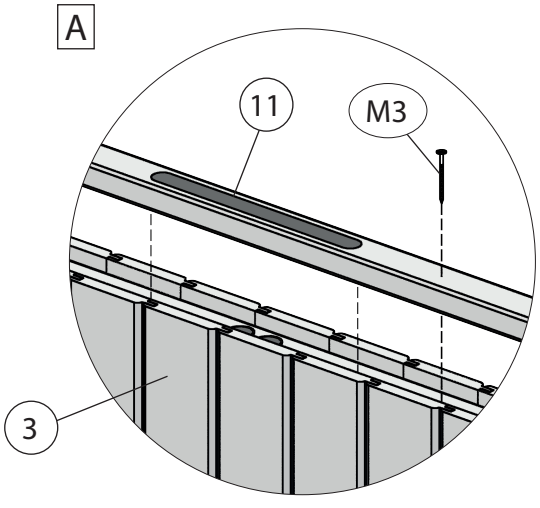

B

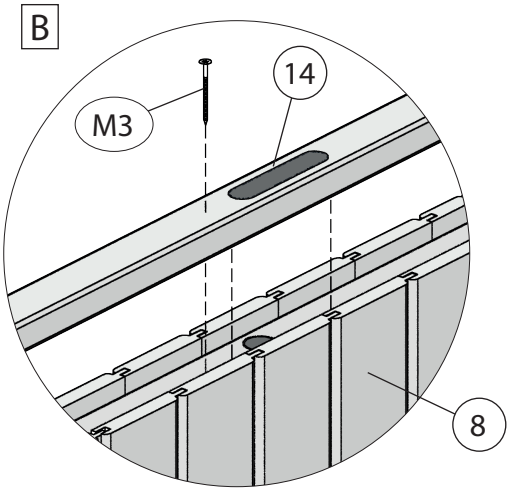

© Copyright HRB 3662

8

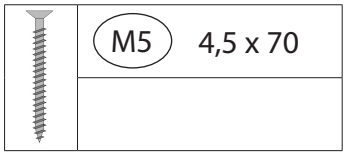

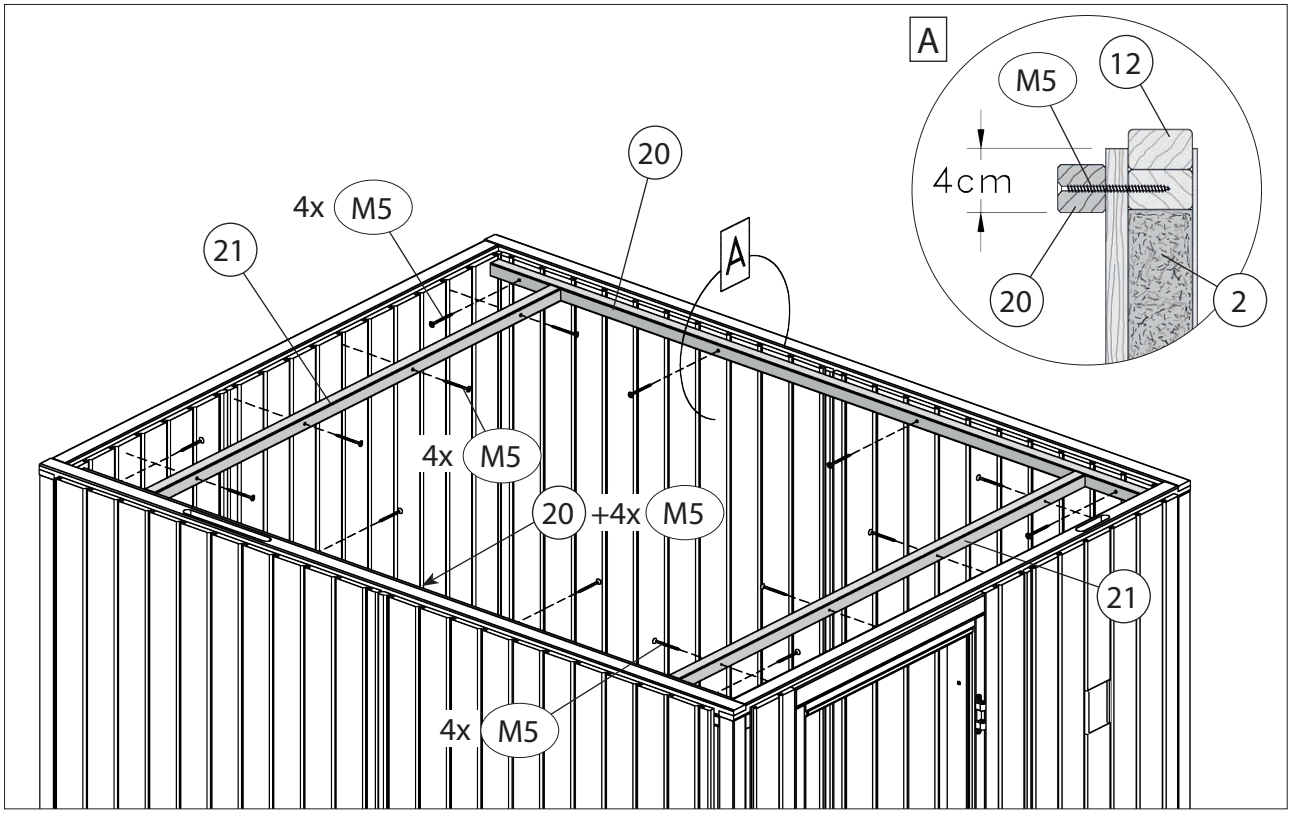

9

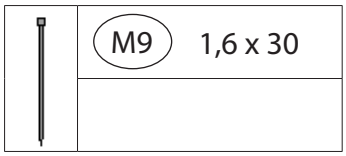

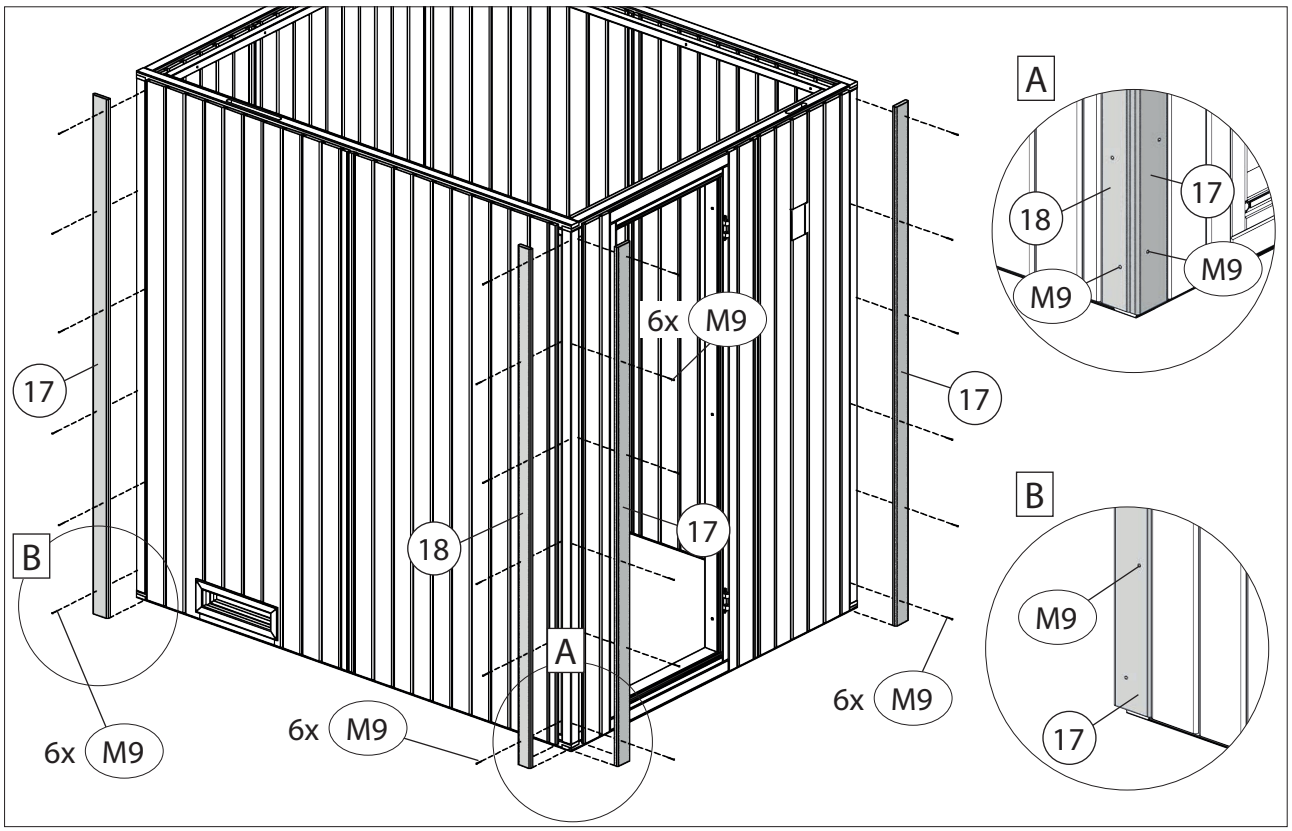

 © Copyright HRB 3662

10

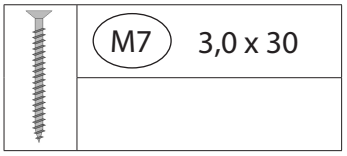

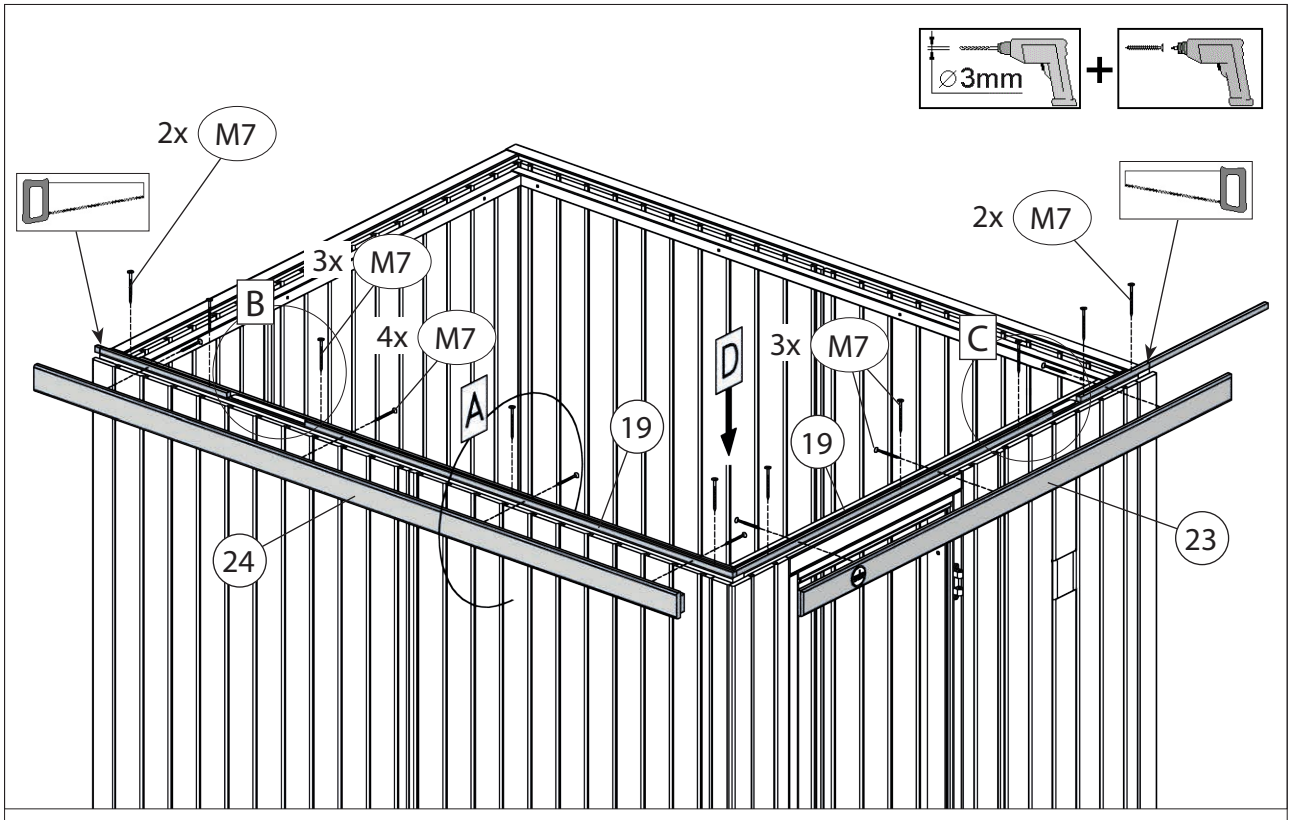

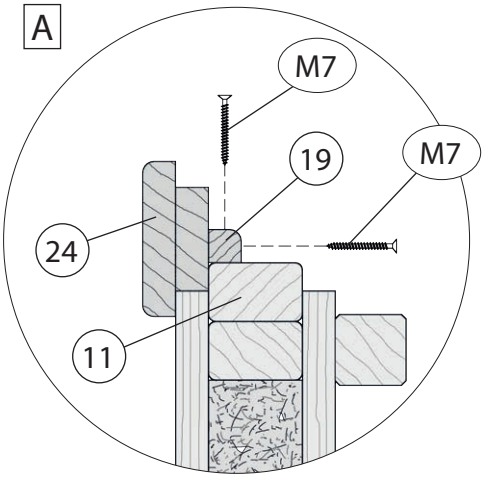

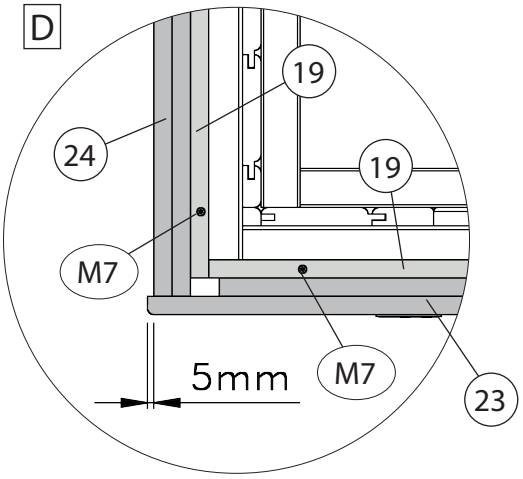

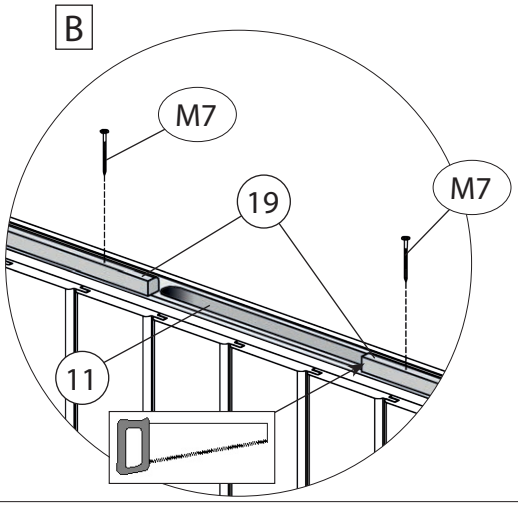

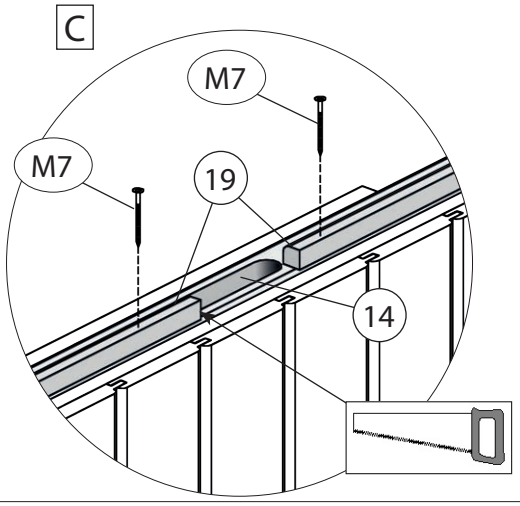

© Copyright HRB 3662

11

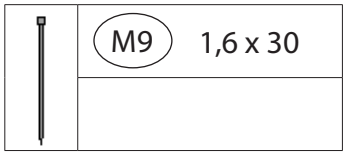

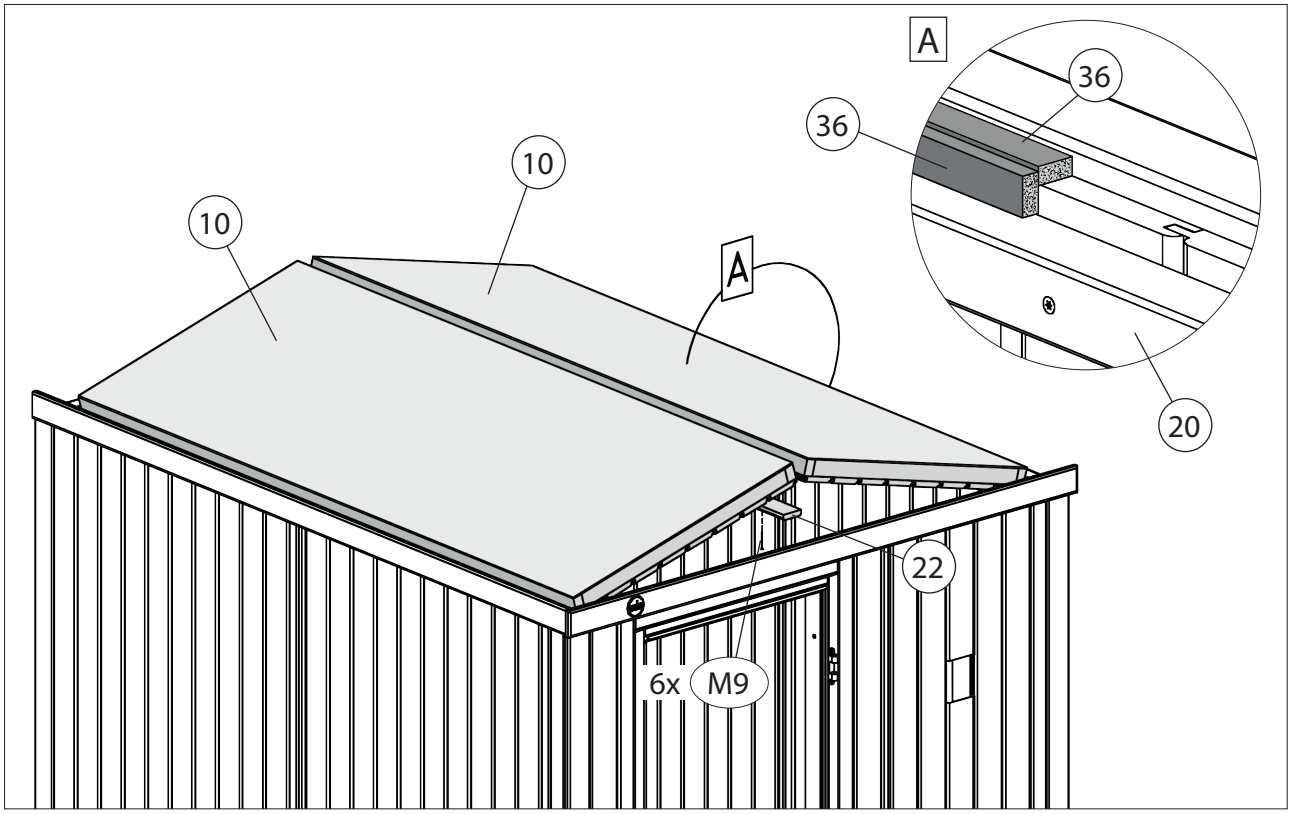

12

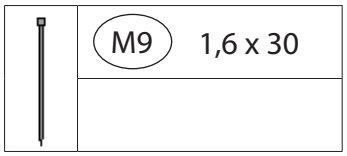

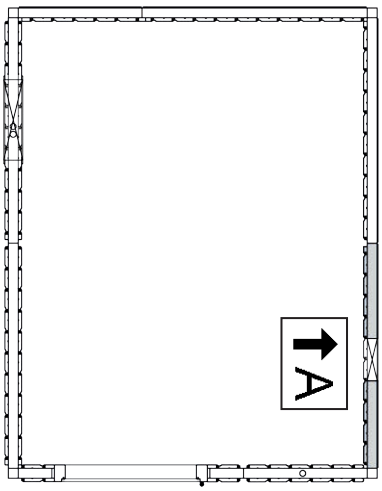

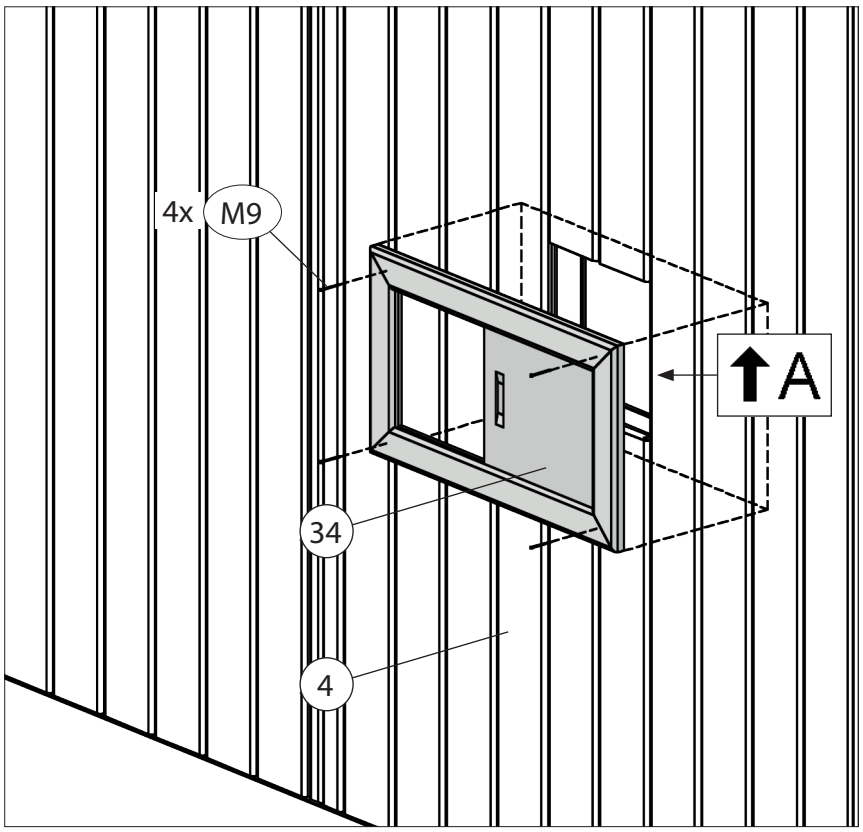

© Copyright HRB 3662

13

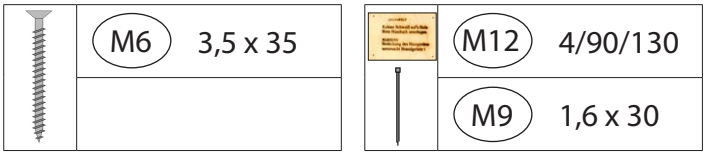

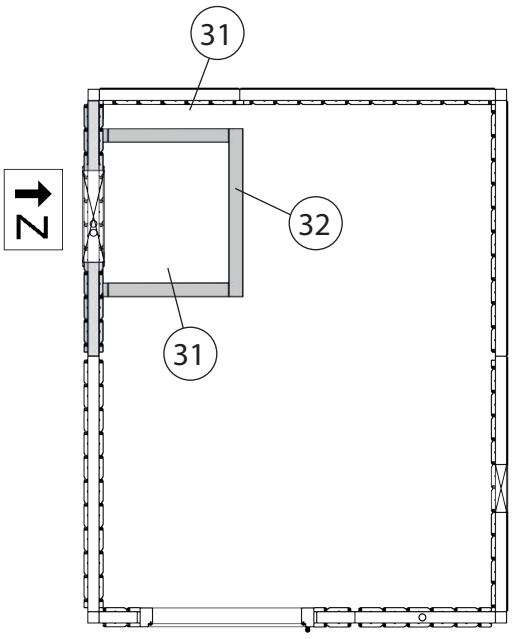

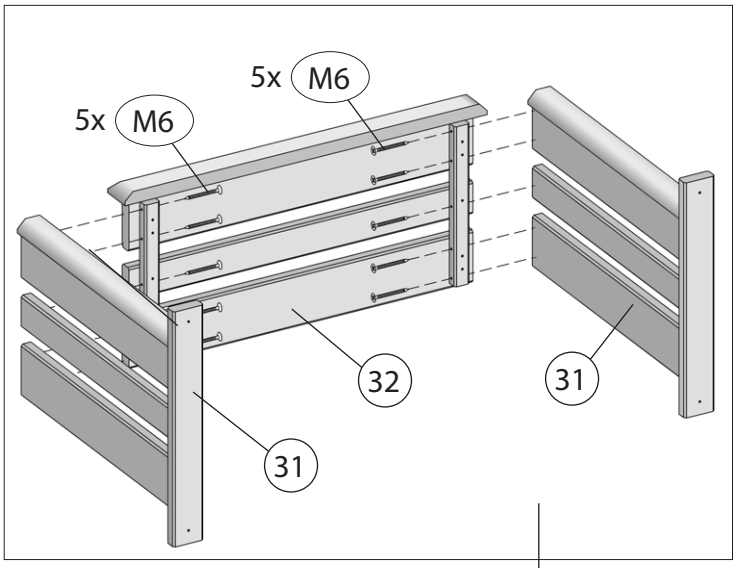

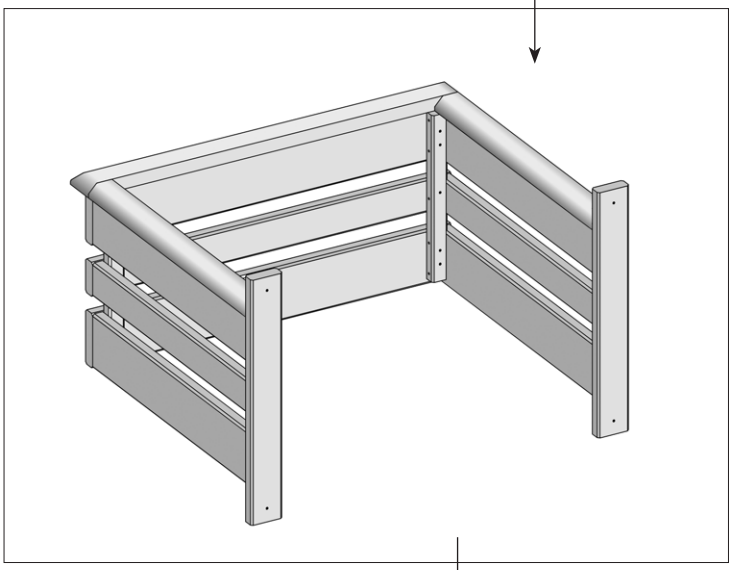

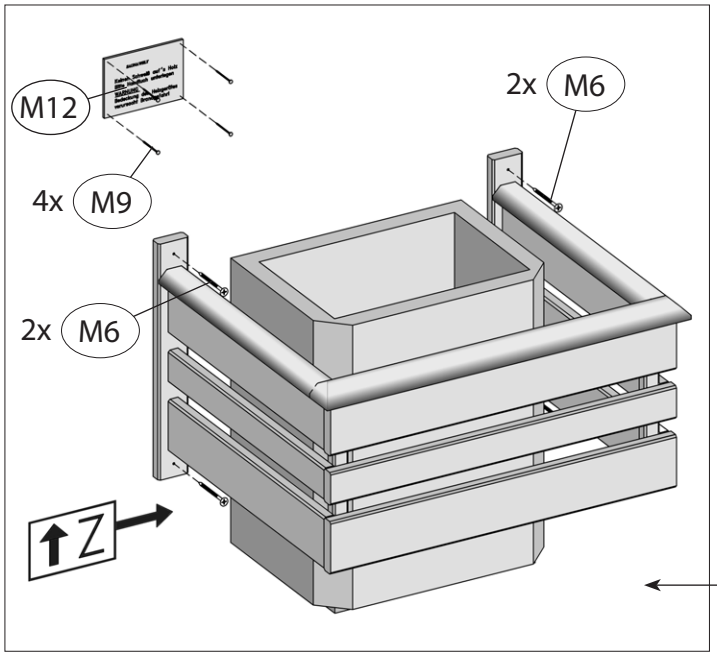

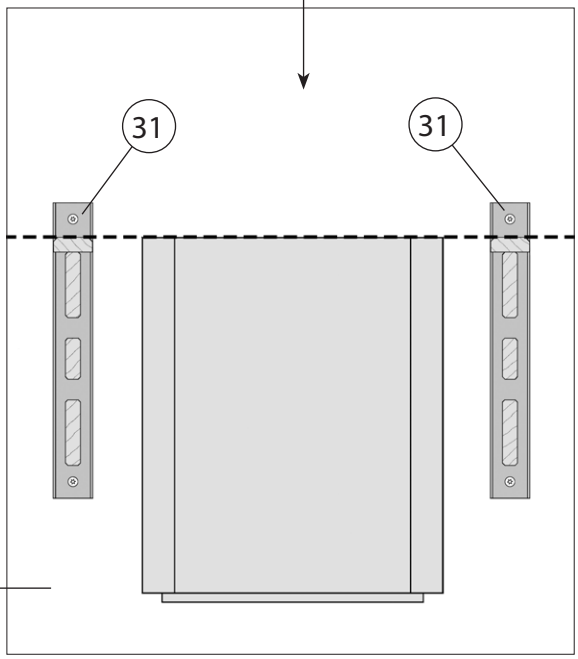

© Copyright HRB 3662

14

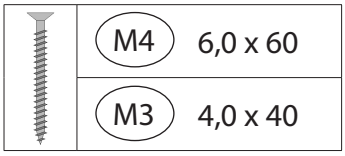

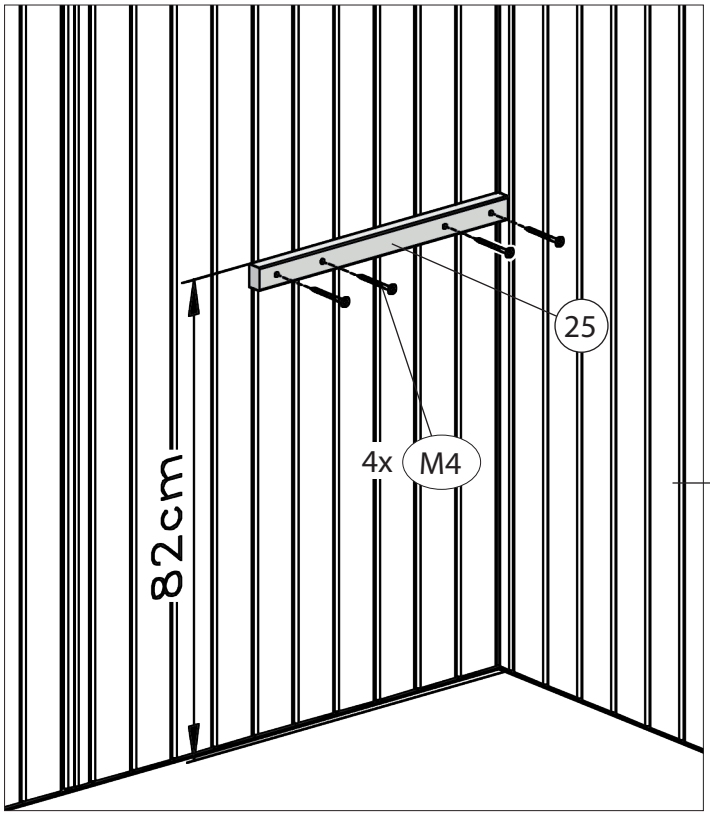

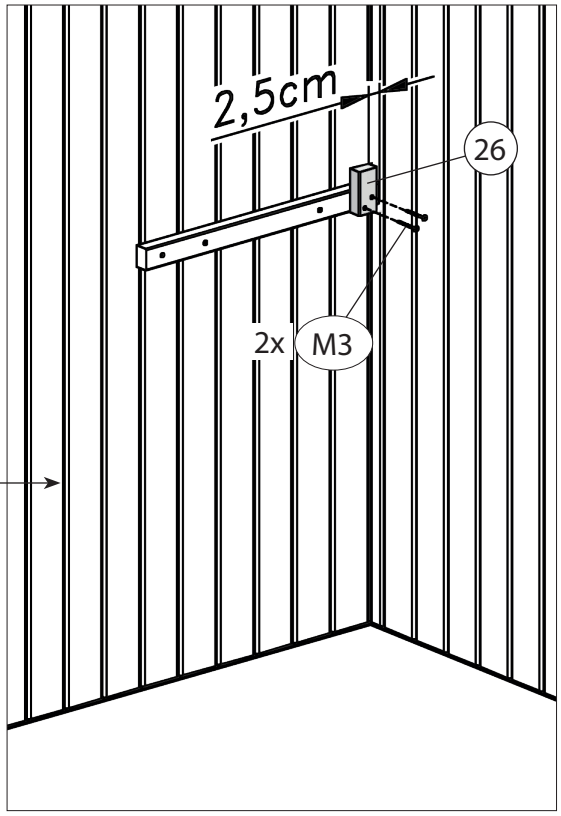

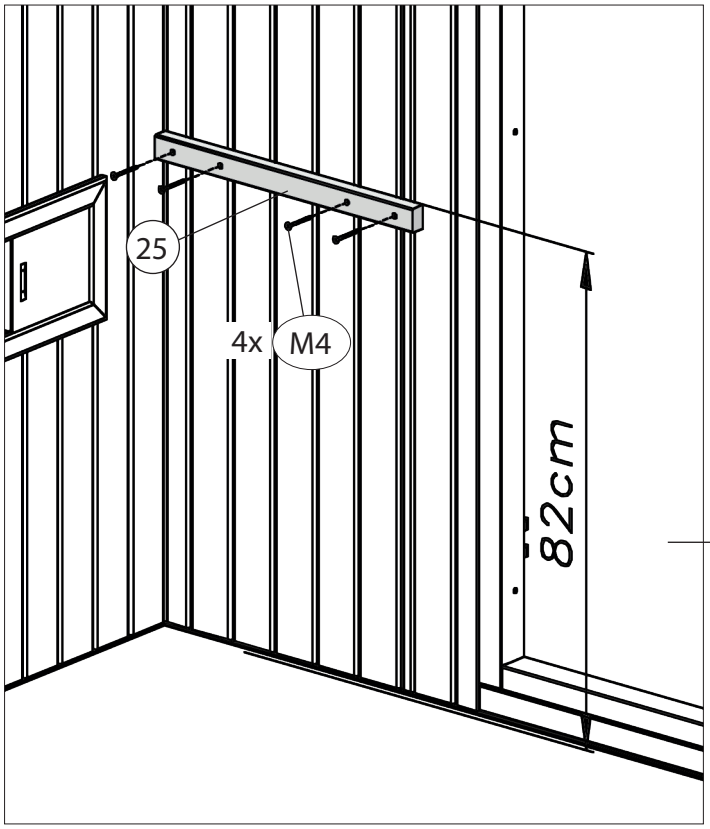

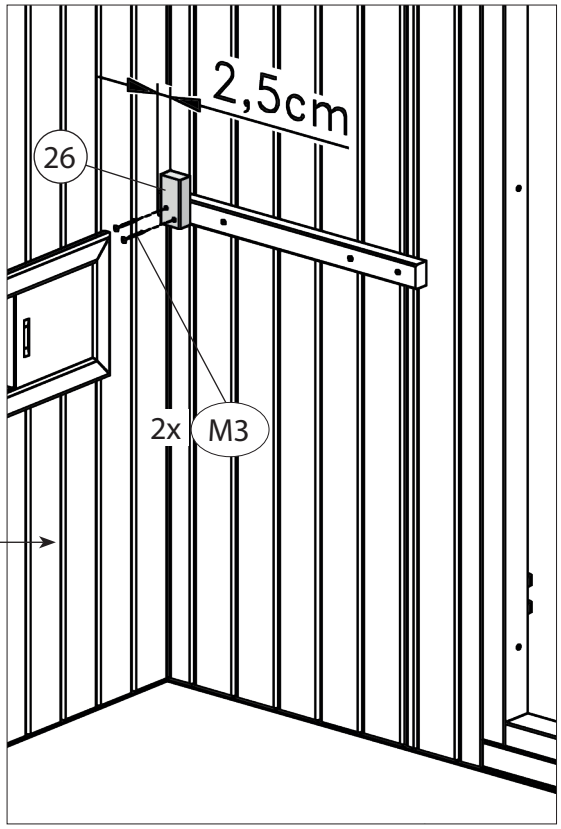

© Copyright HRB 3662

15

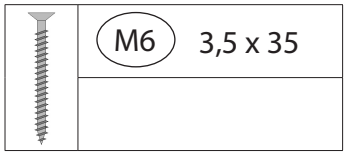

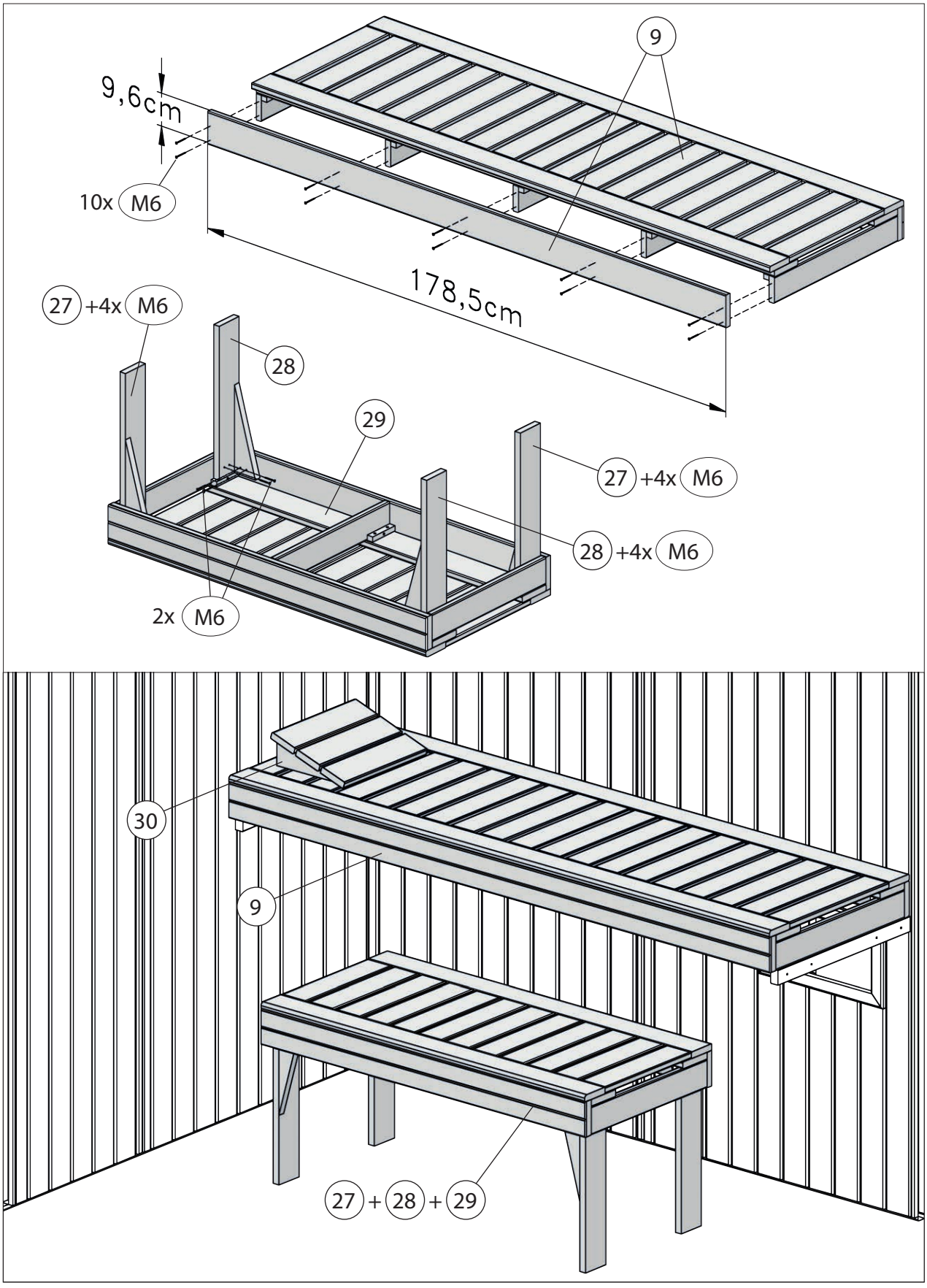

© Copyright HRB 3662

16

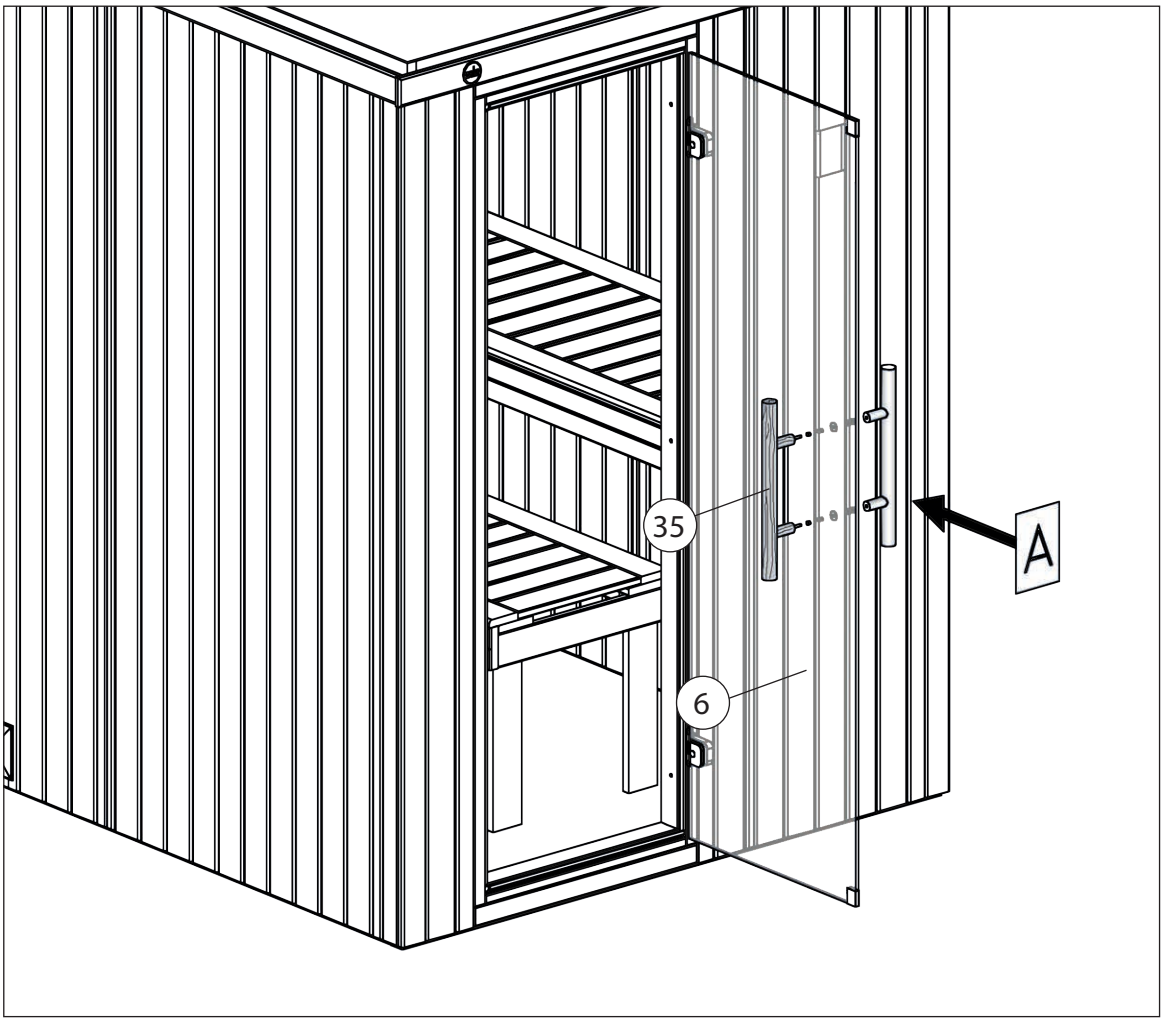

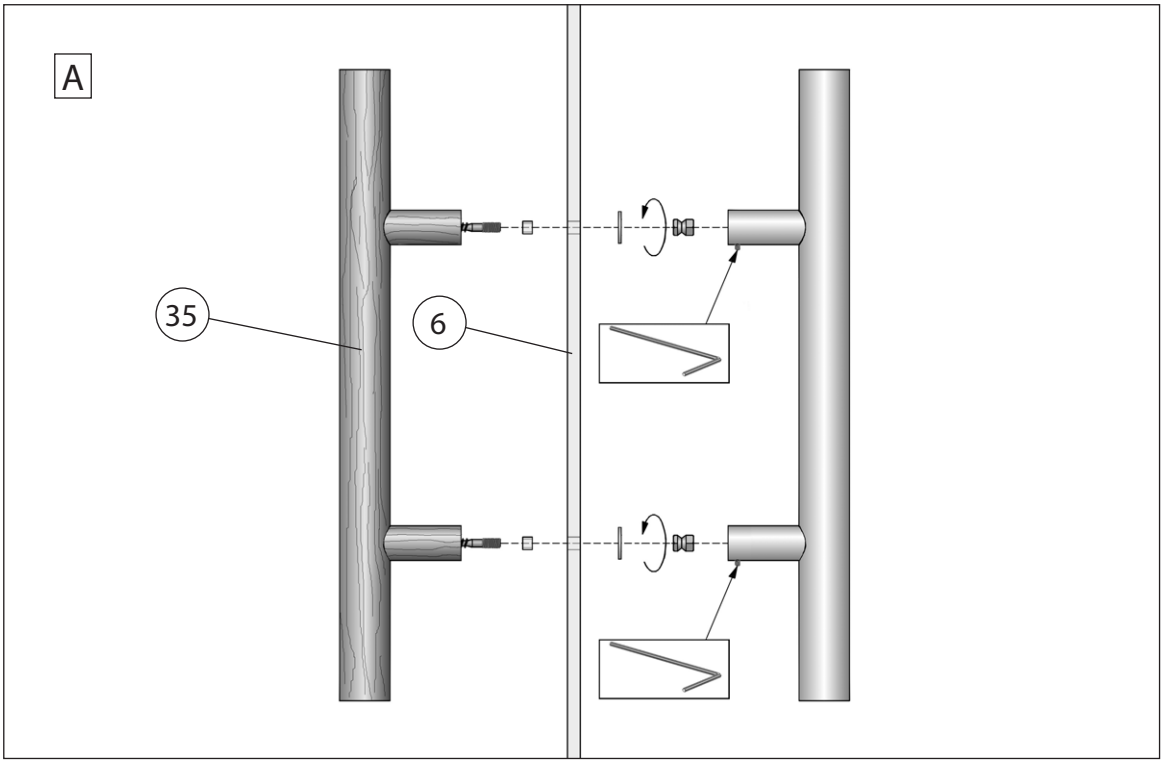

 © Copyright HRB 3662

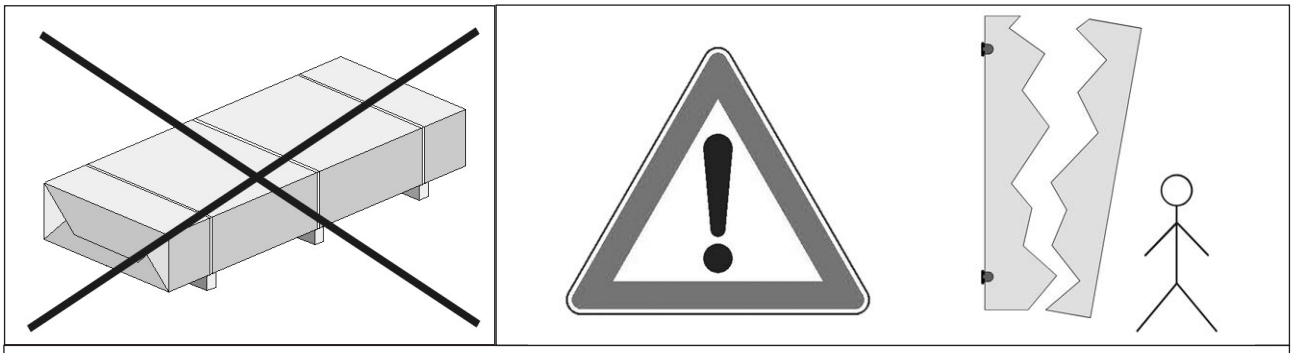

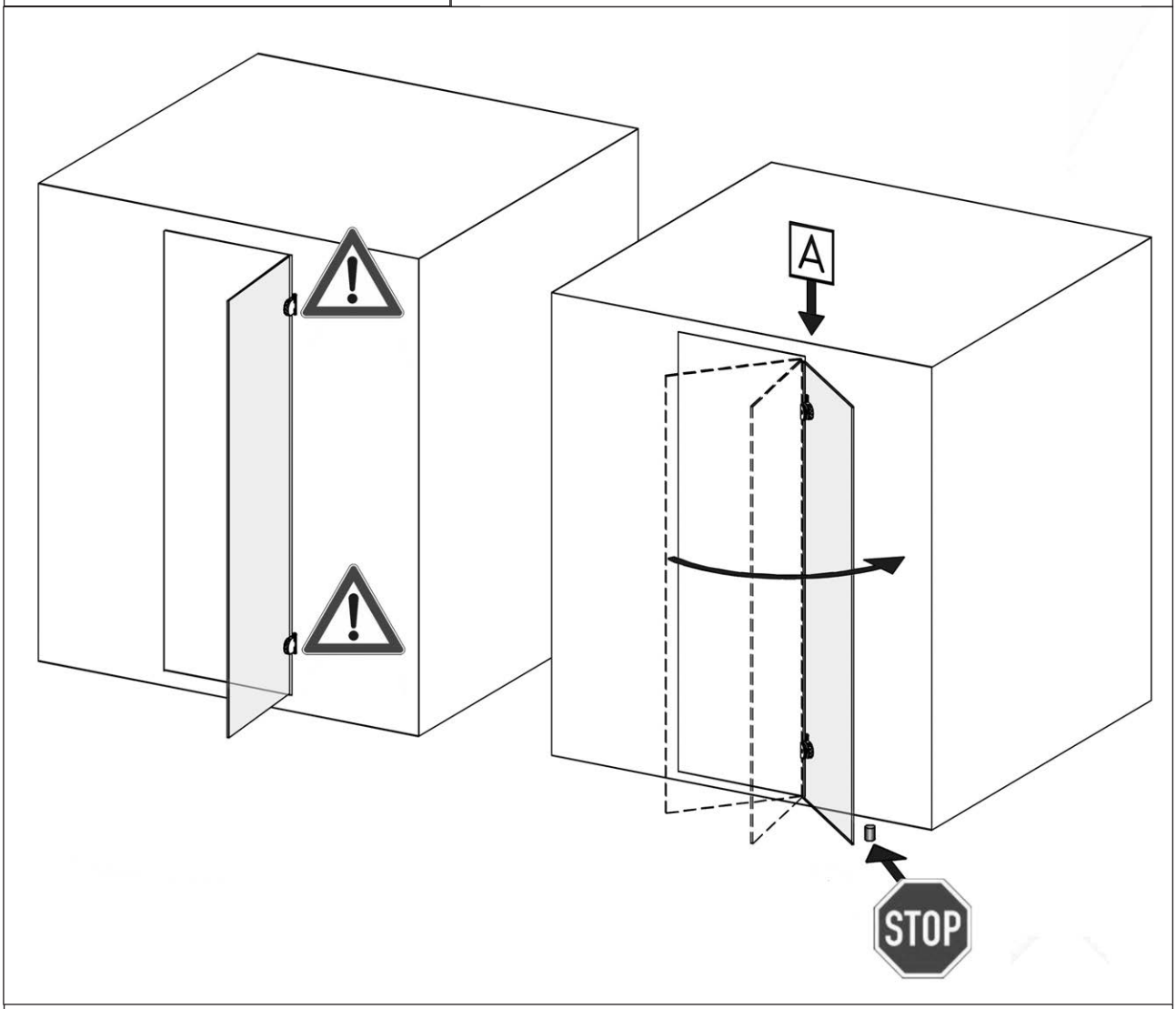

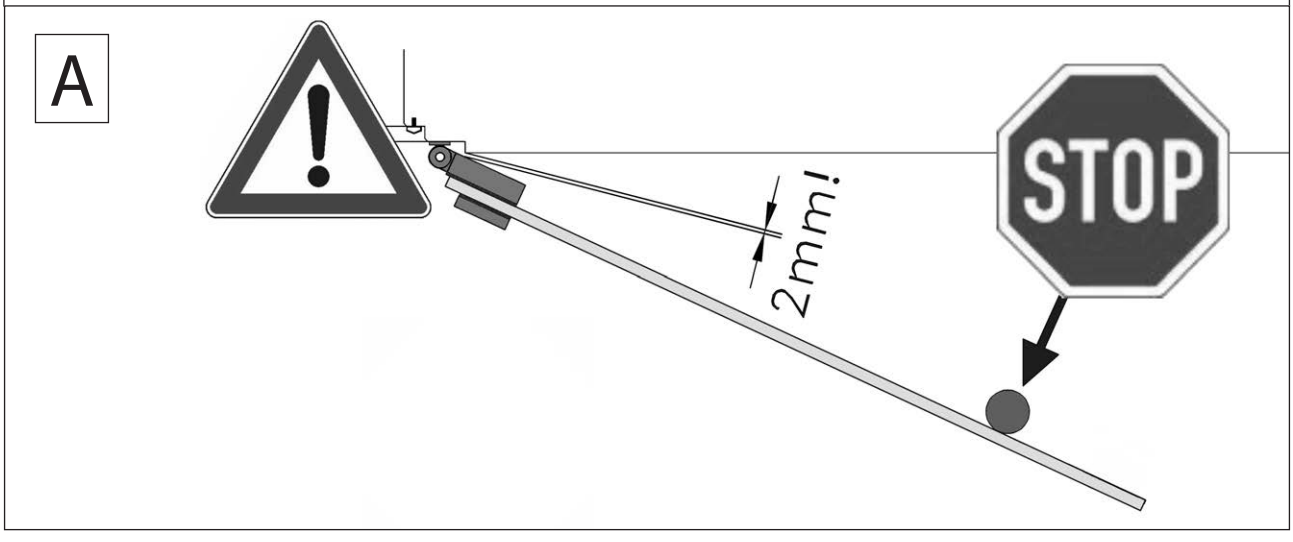

 © Copyright HRB 3662

GESETZLICHE GEWÄHRLEISTUNG

Mindestens zwei Jahre gesetzliche Gewährleistung der Vertragsmäßigkeit für Waren, die in der Europäischen Union verkauft werden.

Verbraucherinnen und Verbraucher können ihre Rechte im Rahmen des gesetzlichen Gewährleistungsrechts geltend machen, z. B. wenn die Waren

- nicht der Beschreibung entsprechen,
- nicht bestimmungsgemäß funktionieren.

Verkäufer haften für jede Vertragswidrigkeit, die zum Zeitpunkt der Lieferung der Waren bestand und innerhalb des Zeitraums der gesetzlichen Gewährleistung erkennbar wird. Verkäufer müssen in solchen Fällen Folgendes anbieten:

- **kostenlose Nachbesserung** oder **kostenlose Ersatzlieferung,**
- in bestimmten Fällen eine **Preisminderung** oder eine **vollständige Erstattung des Kaufpreises**.

In einigen Ländern gilt ein längerer Zeitraum für die gesetzliche Gewährleistung. Für gebrauchte Waren kann ein kürzerer Zeitraum gelten, jedoch nicht weniger als ein Jahr.

Für weitere Informationen zu Ihren Rechten in einem bestimmten Land scannen Sie den nachstehenden QR-Code oder fragen Sie den Verkäufer.

europa.eu/youreurope/garantien

Was ist zu tun,
wenn Sie vertragswidrige Waren erhalten?

1. Melden Sie dem Verkäufer das Problem so bald wie möglich.
2. Legen Sie einen Kaufnachweis vor, z. B. die Quittung, Rechnung oder einen Kontoauszug.

GARAN

Verkäufer und Hersteller können auch gewerbliche Garantien gewähren, die unabhängig von der gesetzlichen Gewährleistung gelten. Diese GARAN-Kennzeichnung zeigt beispielsweise, dass der Hersteller eine **gewerbliche Haltbarkeitsgarantie** ohne zusätzliche Kosten gewährt, die die gesamte Ware abdeckt.

© Copyright HRB 3662

 © Copyright HRB 3662

 © Copyright HRB 3662

 © Copyright HRB 3662

WEKA Holzbau GmbH
Johannesstr. 16, 17034 Neubrandenburg
Tel.: +49 (0)395 42908-0
Fax: +49 (0)395 42908-83
Mail: info@weka-holzbau.com
Web: www.weka-holzbau.com

MA Art.-Nr.: 800.0286.23.16