weka

# WELLNESSLIEGE

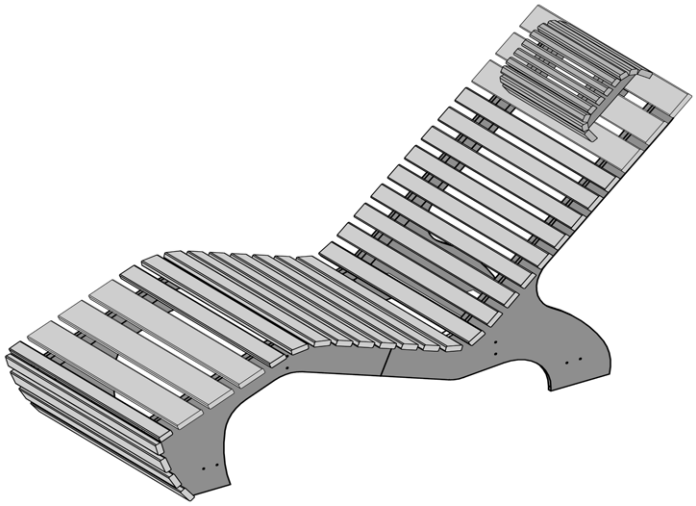

Art.-Nr.: 500.0136.10.00

## Montage-, Bedienungs- und Wartungsanleitung

Stand: 2642

| Pos | Bild | Abmessung ( mm ) | Anzahl ( Stück ) |
|---|---|---|---|
| 1 | B500.05.0023 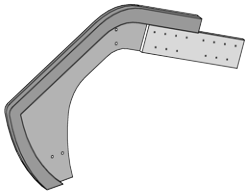 | 28/955/438 | 1 |
| 2 | B500.05.0024 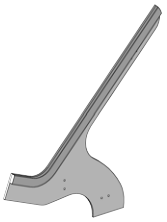 | 28/869/910 | 1 |
| 3 | B500.05.0025 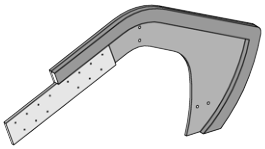 | 28/955/438 | 1 |
| 4 | B500.05.0026 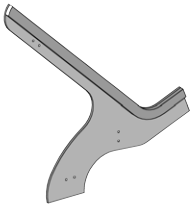 | 28/869/910 | 1 |
| 5 | G500.05.0013 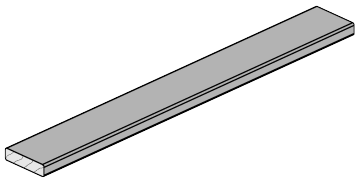 | 18/80/640 | 6 |
| 6 | G500.05.0014 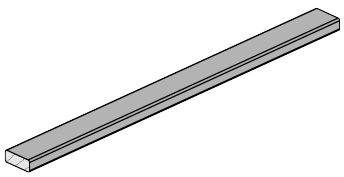 | 18/50/640 | 21 |
| 7 | G500.05.0015 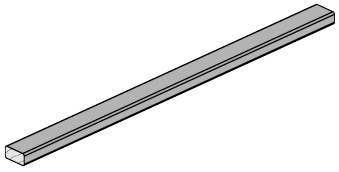 | 18/39/640 | 2 |


© Copyright HRB 3662

| Pos | Bild | Abmessung ( mm ) | Anzahl ( Stück ) |
|---|---|---|---|
| 8 | G500.05.0016 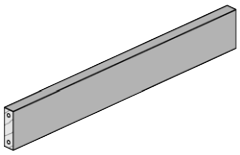 | 18,5/58/460 | 5 |
| 9 | G500.05.0017 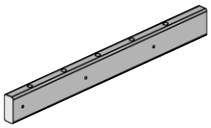 | 18,5/40/400 | 2 |
| 10 | G500.05.0018 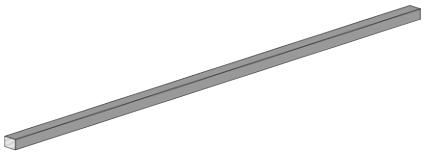 | 14/20/750 | 1 |
| 11 | B500.05.0027 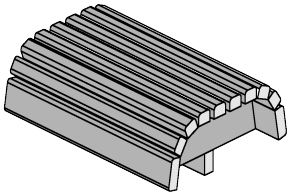 | 143/252/350 | 1 |


© Copyright HRB 3662

| Pos | Bild | Abmessung ( mm ) | Anzahl ( Stück ) |
|---|---|---|---|
| M1 | K001.1630.0004  | 3,0 x 16 | 14 |
| M2 | K001.3535.0004  | 3,5 x 35 | 8 |
| M3 | K001.5040.0004 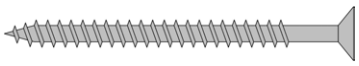 | 4,0 x 50 | 60 |
| M4 | K001.6040.0004  | 4,0 x 60 | 6 |
| M5 | K001.7070.0003 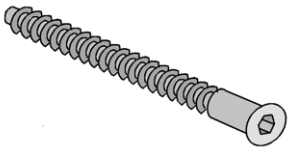 | 7,0 x 70 | 20 |
| M6 | K123.1002.0000   | | 1 |

 © Copyright HRB 3662

# 1

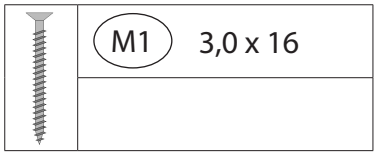


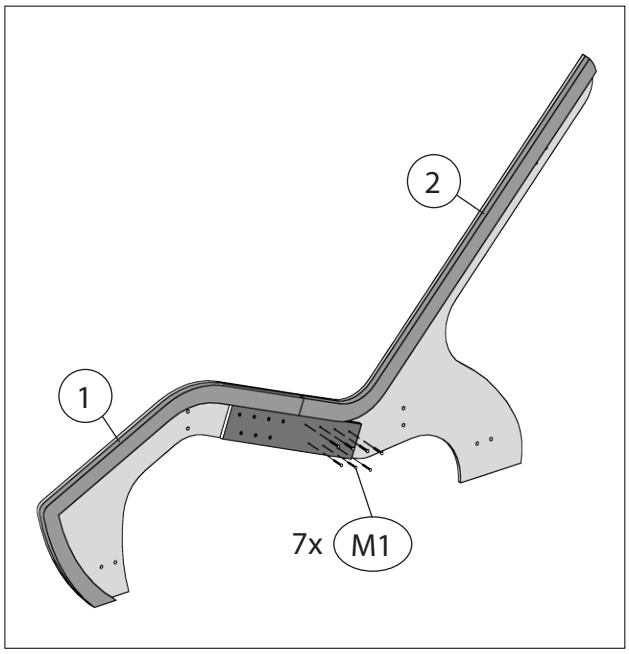


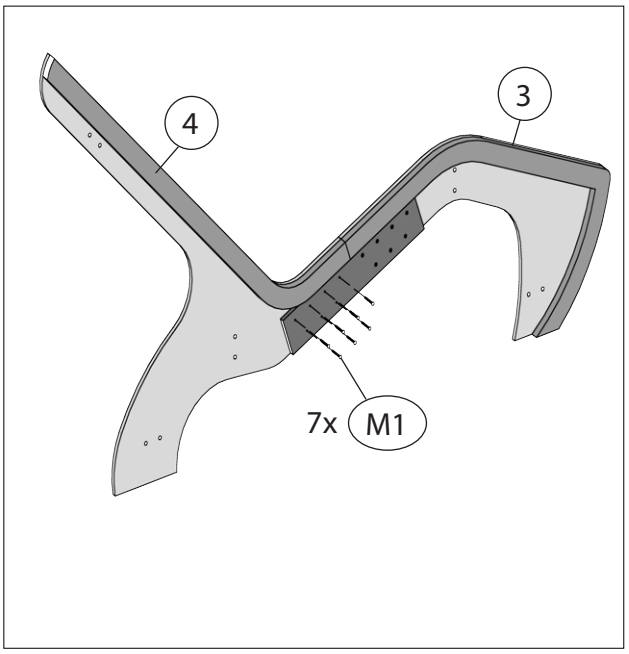


# 2

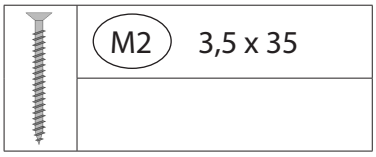


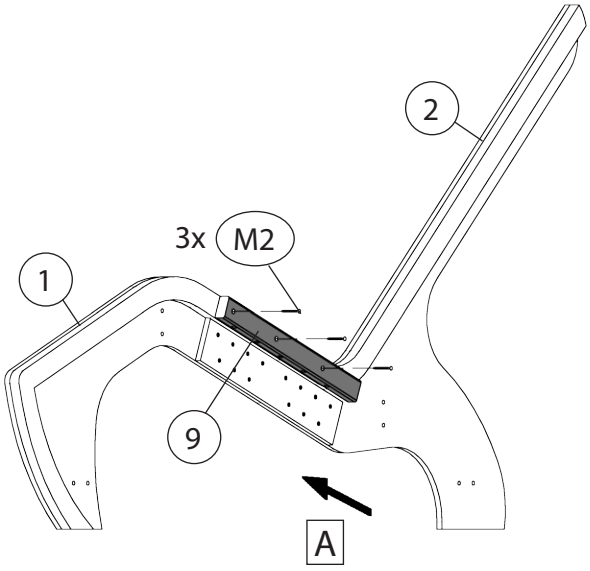


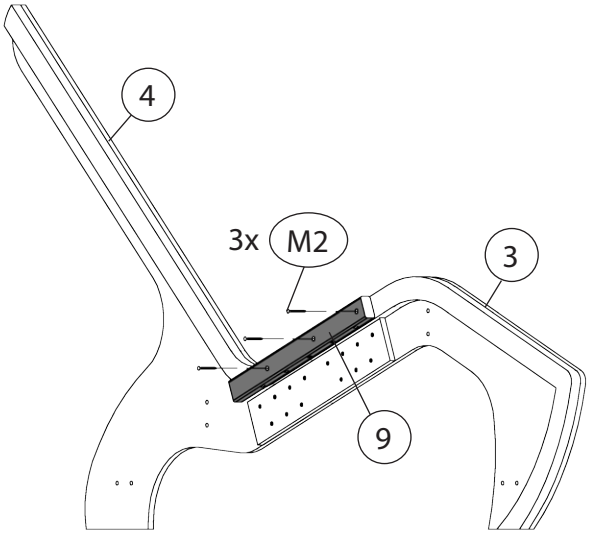


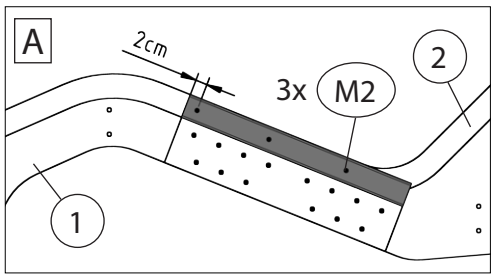



© Copyright HRB 3662

## 3

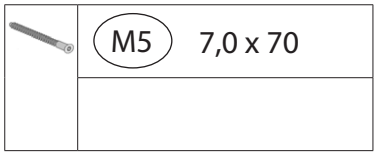


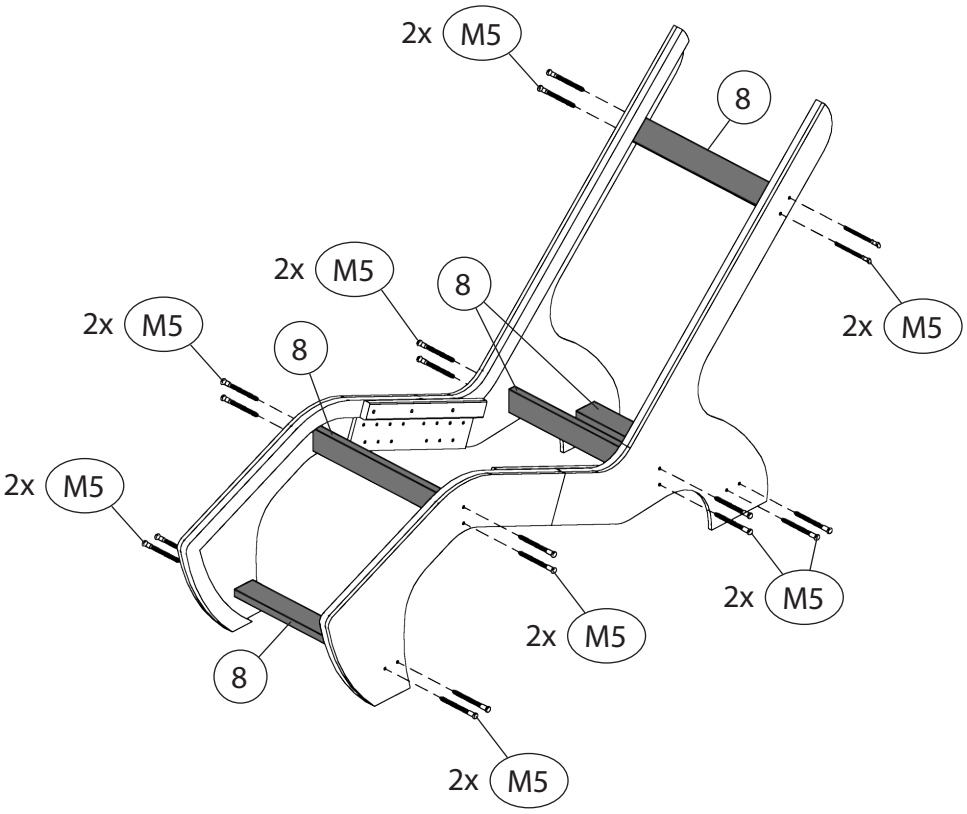


## 4

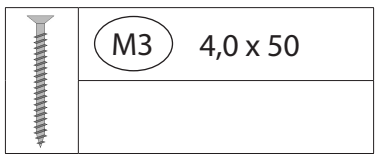


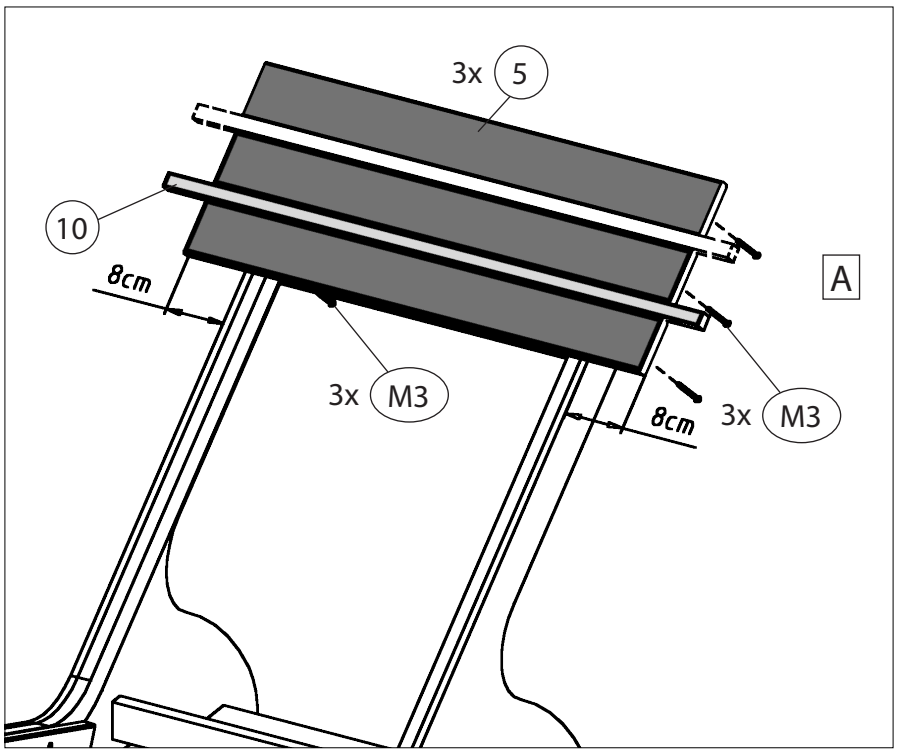


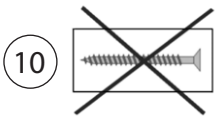


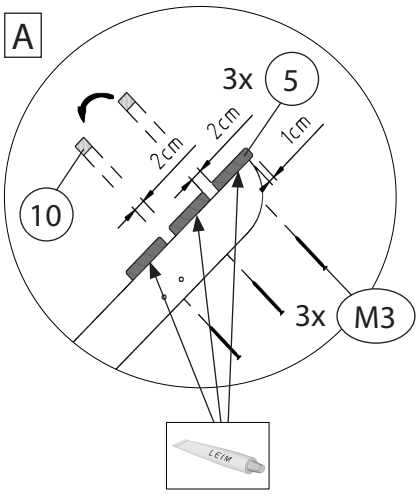


 © Copyright HRB 3662

# 5

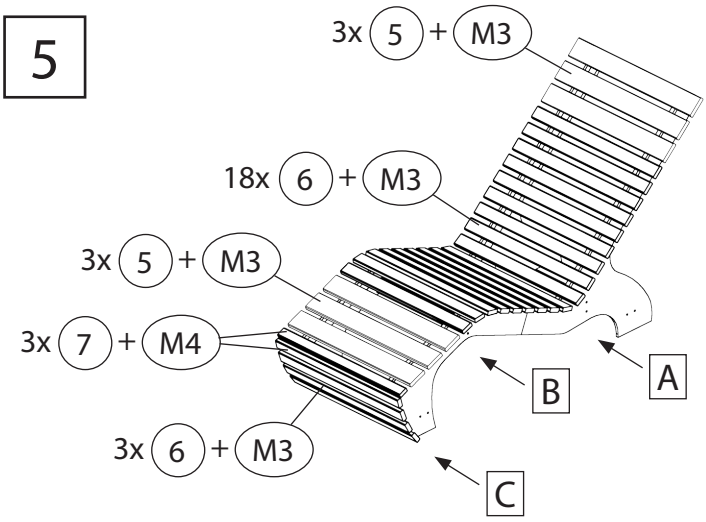


| | | |
|---|---|---|
| | M3 | 4,0 x 50 |
| | M4 | 4,0 x 60 |

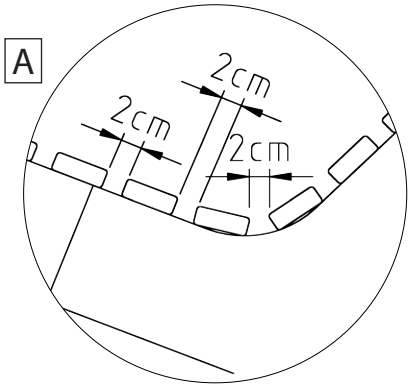


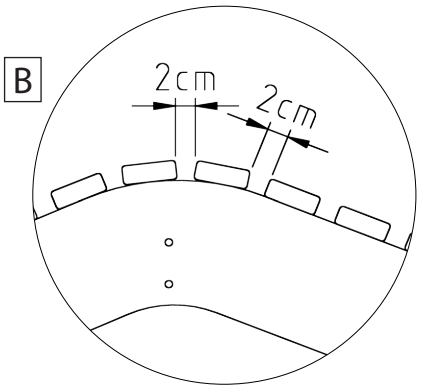


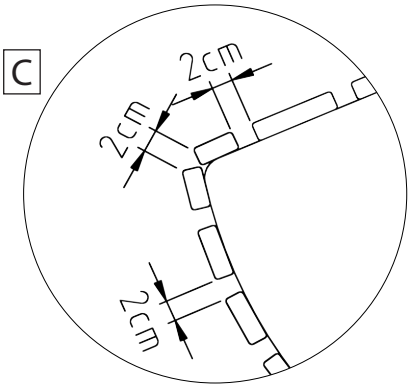


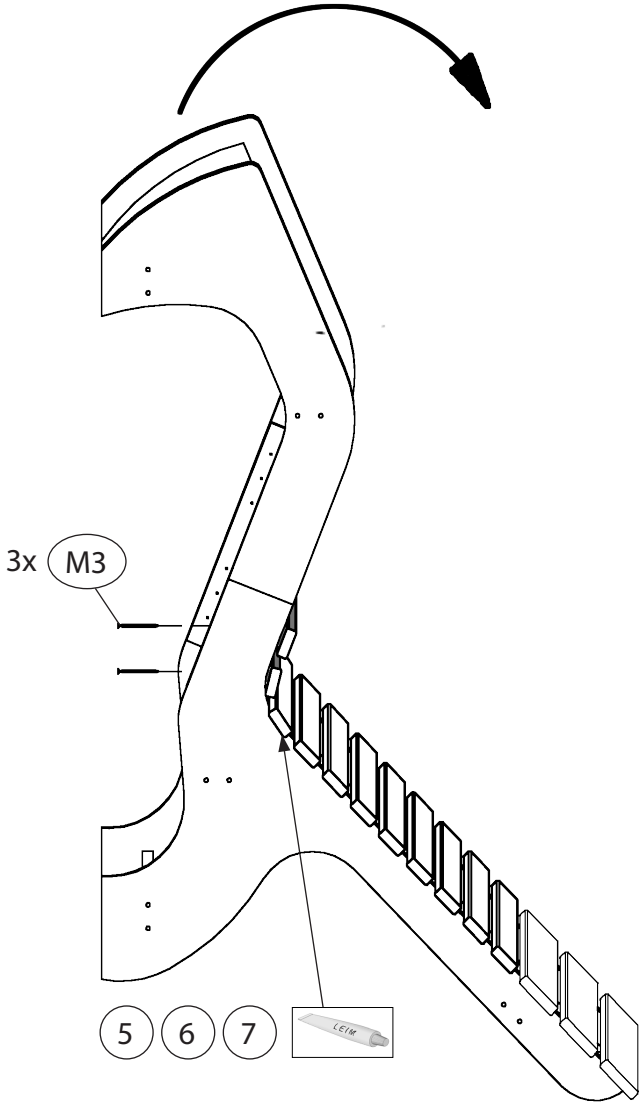



© Copyright HRB 3662

6

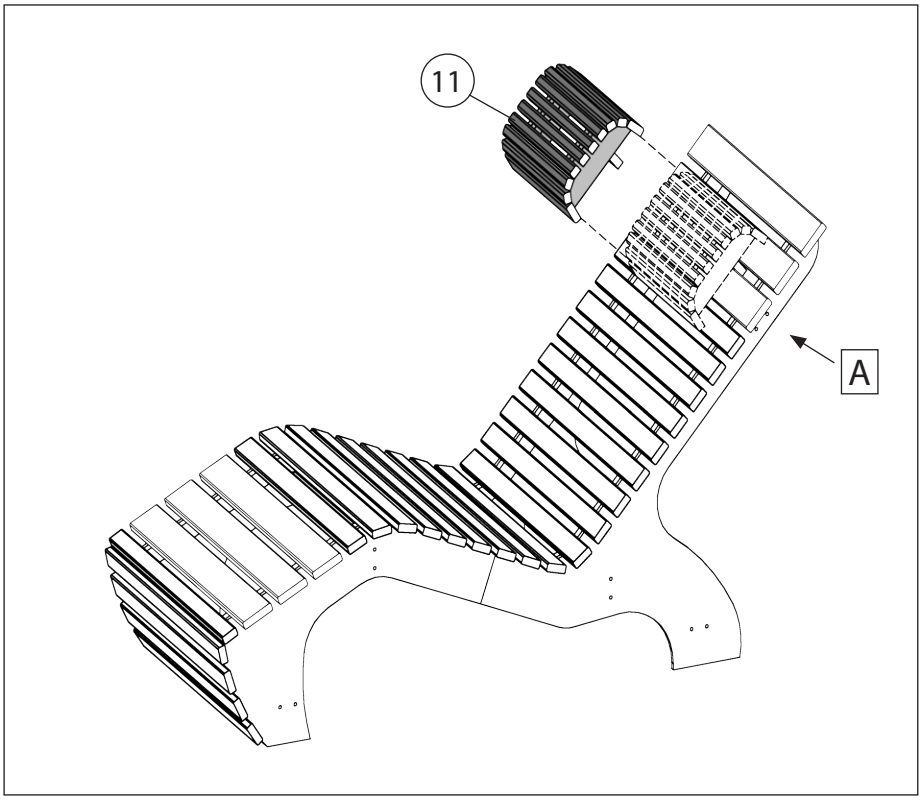


A1

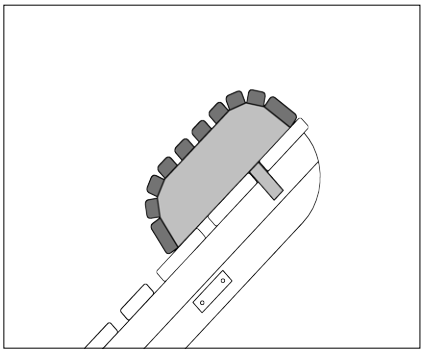

A2

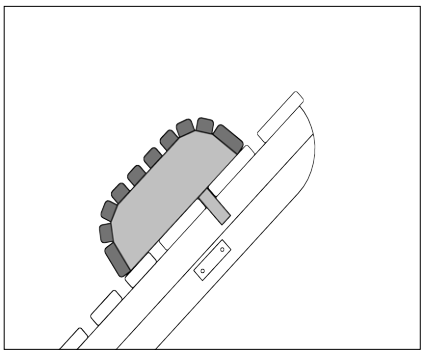

A3

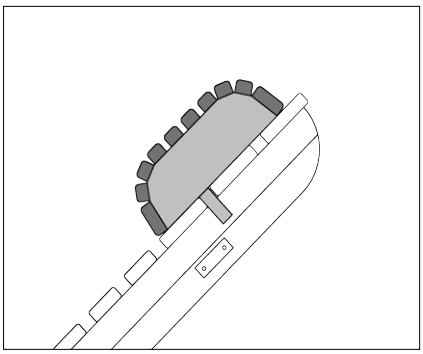

WEKA Holzbau GmbH
Johannesstr. 16, 17034 Neubrandenburg
Tel.: +49 (0)395 42908-0
Fax: +49 (0)395 42908-83
Mail: info@weka-holzbau.com
Web: www.weka-holzbau.com

MA Art.-Nr.: 800.0286.23.08

 © Copyright HRB 3662